THIS DRAWING IS UNPUBLISHED. RELEASED FOR PUBLICATION -,- .
© COPYRIGHT - BY TYCO ELECTRONICS CORPORATION. ALL RIGHTS RESERVED.

LOC	DIST
AD	00

REVISIONS

P	LTR	DESCRIPTION	DATE	DWN	APVD
	M	ECO-07-012860	24JUL2007	RB	MM
	M1	REVISED PER ECO-10-002990	19DEC09	KK	HMR

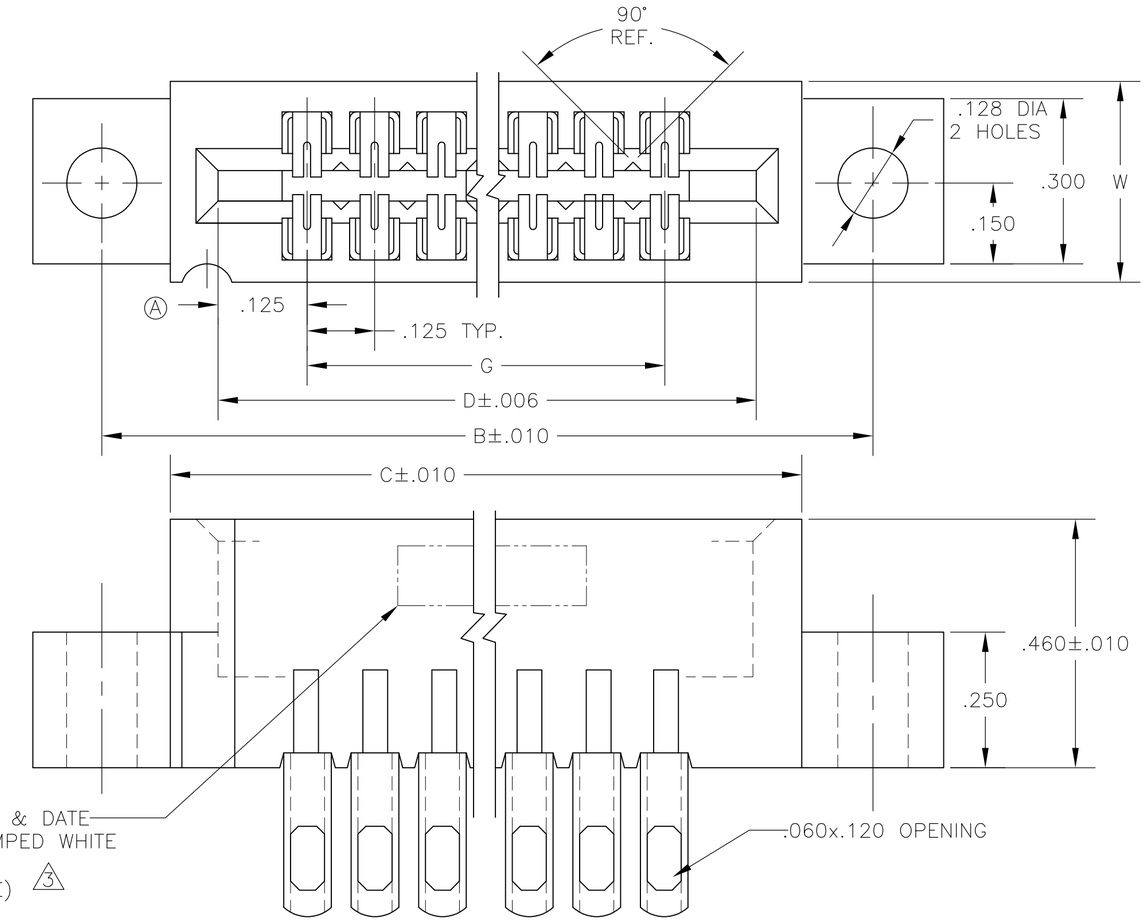

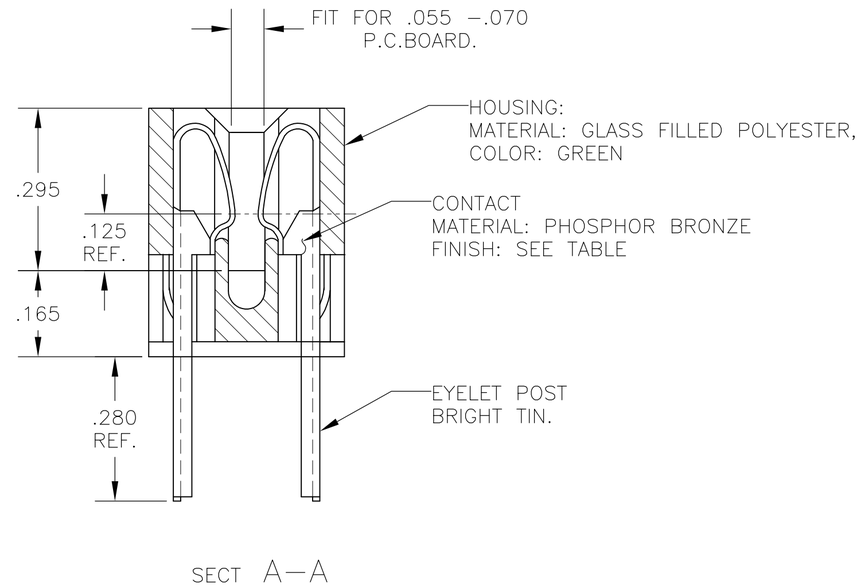

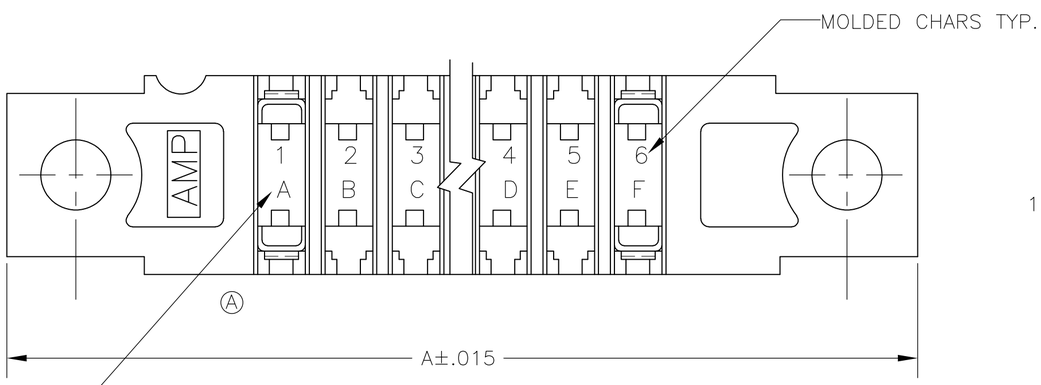

1. SLEEVING MAY BE REQUIRED ON ALTERNATE CONTACTS,

530664

THIS DRAWING IS A CONTROLLED DOCUMENT.		DWN RUMBLE 04APR75	Tyco Electronics — Tyco Electronics Corporation, Harrisburg, Pa 17105-3608
DIMENSIONS: INCHES	TOLERANCES UNLESS OTHERWISE SPECIFIED: 0 PLC ± - ; 1 PLC ± - ; 2 PLC ± - ; 3 PLC ± - ; 4 PLC ± - ; ANGLES ± -	CHK RUMBLE 04APR75	NAME: HOUSING ASS'Y LOW PROFILE EDGE CONNECTOR, WITHSOLDER EYELET .125 CENTERS.
		APVD R.SHOUMER 04APR75	
		PRODUCT SPEC —	
		APPLICATION SPEC —	SIZE A2 · CAGE CODE 00779 · DRAWING NO C-530664 · RESTRICTED TO —
MATERIAL —	FINISH —	WEIGHT —	
		CUSTOMER DRAWING	SCALE 5:1 · SHEET 1 OF 2 · REV M1

THIS DRAWING IS UNPUBLISHED. RELEASED FOR PUBLICATION -,- .
© COPYRIGHT - BY TYCO ELECTRONICS CORPORATION. ALL RIGHTS RESERVED.

LOC	DIST
AD	00

REVISIONS

P	LTR	DESCRIPTION	DATE	DWN	APVD
	—	SEE SHEET 1	–	—	—

NOTES:

1. .000015 MIN GOLD OVER.00005 MIN. NICKEL IN CONTACT AREA.
2. .000030 MIN GOLD OVER.00005 MIN. NICKEL IN CONTACT AREA.
3. ALL PARTS ASSEMBLED IN MEXICO MUST BE STAMPED "ASSY IN MEXICO" THE WORD "MEXICO" CAN BE SUBSTITUTED ONLY WHERE PART SIZE PROHIBITS STAMPING "ASSY IN MEXICO" INK ISSTAMP COLOR WHITE OR HOT STAMP (NO WHITE TAPE) 115-9009, APPROX, WHERE SHOWN, SIDE OPTIONAL,
4. MATTE TIN PLATED CONTACT TAILS.
5. OBSOLETE PARTS: OBSOLETE CIS STREAMLINING PER D.RENAUD/D.SINISI

530664

4 5 OBSOLETE	~~8-530664-2~~	6.125	.437	6.375	6.535	6.795	7.055	50	–
4 5 OBSOLETE	~~8-530664-0~~	4.875	437	5.125	5.285	5.545	5.805	40	–
4 5 OBSOLETE	~~7-530664-6~~	3.375	.437	3.625	3.785	4.045	4.305	28	–
4 5 OBSOLETE	~~7-530664-5~~	2.625	.437	2.875	3.035	3.295	3.555	22	–
4	7-530664-3	1.750	437	2.000	2.160	2.420	2.680	15	–
OBSOLETE	~~3-530664-2~~	6.125	.437	6.375	6.535	6.795	7.055	50	~~1-530664-2~~
OBSOLETE	~~3-530664-1~~	5.250	.437	5.500	5.660	5.920	6.180	43	~~1-530664-1~~
OBSOLETE	~~3-530664-0~~	4.875	437	5.125	5.285	5.545	5.805	40	~~1-530664-0~~
OBSOLETE	~~2-530664-9~~	4.375	.370	4.625	4.785	5.045	5.305	36	~~530664-9~~
OBSOLETE	~~2-530664-8~~	3.750	↑	4.000	4.160	4.420	4.680	31	~~530664-8~~
OBSOLETE	~~2-530664-7~~	3.625		3.875	4.035	4.295	4.555	30	~~530664-7~~
OBSOLETE	5 ~~2-530664-6~~	3.375		3.625	3.785	4.045	4.305	28	~~530664-6~~
OBSOLETE	~~2-530664-5~~	2.625		2.875	3.035	3.295	3.555	22	~~530664-5~~
OBSOLETE	~~2-530664-4~~	2.125		2.375	2.535	2.795	3.055	18	~~530664-4~~
OBSOLETE	2-530664-3	1.750		2.000	2.160	2.420	2.680	15	~~530664-3~~
OBSOLETE	~~2-530664-2~~	~~1.125~~	↓	~~1.375~~	~~1.535~~	~~1.795~~	~~2.055~~	~~10~~	~~530664-2~~
OBSOLETE	~~2-530664-1~~	6.25	.370	8.75	1.035	1.295	1.555	6	~~530664-1~~
	PART NO. 2	G	W	D	C	B	A	NO.POS	PART NO. 1

THIS DRAWING IS A CONTROLLED DOCUMENT.

DIMENSIONS: INCHES

TOLERANCES UNLESS OTHERWISE SPECIFIED:
0 PLC ± –
1 PLC ± –
2 PLC ± –
3 PLC ± –
4 PLC ± –
ANGLES ± –

MATERIAL –

FINISH –

DWN RUMBLE 04APR75
CHK RUMBLE 04APR75
APVD – —
PRODUCT SPEC —
APPLICATION SPEC —
WEIGHT —

CUSTOMER DRAWING

Tyco Electronics
Tyco Electronics Corporation
Harrisburg, Pa 17105-3608

NAME
HOUSING ASS'Y LOW PROFILE
EDGE CONNECTOR, WITHSOLDER
EYELET .125 CENTERS.

SIZE	CAGE CODE	DRAWING NO	RESTRICTED TO
A2	00779	C-530664	—

SCALE	SHEET	REV
1:1	2 OF 2	M1

Компания «ЭлектроПласт» предлагает заключение долгосрочных отношений при поставках импортных электронных компонентов на взаимовыгодных условиях!

Наши преимущества:

- Оперативные поставки широкого спектра электронных компонентов отечественного и импортного производства напрямую от производителей и с крупнейших мировых складов;
- Поставка более 17-ти миллионов наименований электронных компонентов;
- Поставка сложных, дефицитных, либо снятых с производства позиций;
- Оперативные сроки поставки под заказ (от 5 рабочих дней);
- Экспресс доставка в любую точку России;
- Техническая поддержка проекта, помощь в подборе аналогов, поставка прототипов;
- Система менеджмента качества сертифицирована по Международному стандарту ISO 9001;
- Лицензия ФСБ на осуществление работ с использованием сведений, составляющих государственную тайну;
- Поставка специализированных компонентов (Xilinx, Altera, Analog Devices, Intersil, Interpoint, Microsemi, Aeroflex, Peregrine, Syfer, Eurofarad, Texas Instrument, Miteq, Cobham, E2V, MA-COM, Hittite, Mini-Circuits,General Dynamics и др.);

Помимо этого, одним из направлений компании «ЭлектроПласт» является направление «Источники питания». Мы предлагаем Вам помощь Конструкторского отдела:

- Подбор оптимального решения, техническое обоснование при выборе компонента;
- Подбор аналогов;
- Консультации по применению компонента;
- Поставка образцов и прототипов;
- Техническая поддержка проекта;
- Защита от снятия компонента с производства.

Как с нами связаться

Телефон: 8 (812) 309 58 32 (многоканальный)
Факс: 8 (812) 320-02-42
Электронная почта: org@eplast1.ru
Адрес: 198099, г. Санкт-Петербург, ул. Калинина, дом 2, корпус 4, литера А.