THIS DRAWING IS UNPUBLISHED. RELEASED FOR PUBLICATION 20
© COPYRIGHT 20 - ALL RIGHTS RESERVED.

| LOC | DIST |
|---|---|
| FT | 0 |

REVISIONS

| P | LTR | DESCRIPTION | DATE | DWN | APVD |
|---|---|---|---|---|---|
| | C2 | REVISED PER ECO-11-021326 | 04NOV2011 | KH | MS |

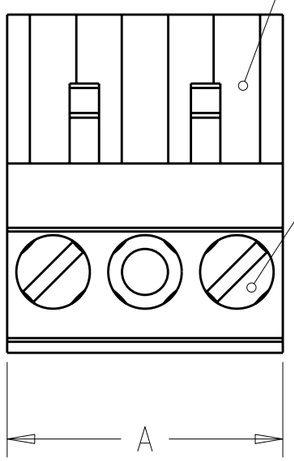


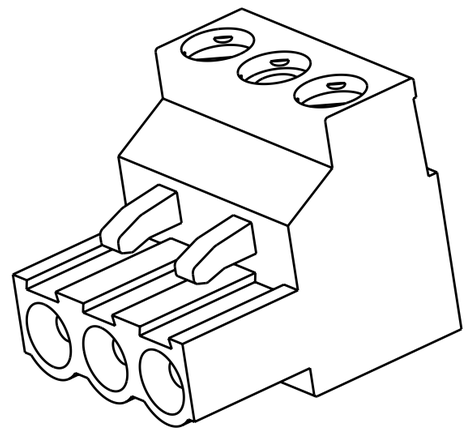

282808-2 AS SHOWN

1. MATERIALS AND FINISH
   HOUSING: PA 6-6, UL 94-V0, COLOR GREEN.
   CLAMP: BRASS, NICKEL PLATED.
   DOUBLE SIDE CONTACT SPRING: PHOSPHOR BRONZE, TIN PLATED.
   CLAMPING SCREW: M3, BRASS, NICKEL PLATED.
2. WIRE SIZE RANGE
   SOLID WIRE: 0,03-2,5mm² (13AWG).
   STRANDED WIRE: 0,03-1,5mm² (15AWG).
3. RECOGNIZED UNDER THE COMPONENT PROGRAM OF UNDERWRITERS LABORATORIES INC., FILE° E60677.
4. IMQ CERTIFICATE WITH SURVEILLANCE IN CONFORMITY WITH IEC 998-1/998-2-1.
5. NOT CUMULATIVE TOLERANCE.
6. PERMANENT MARKING, COLOR BLACK.

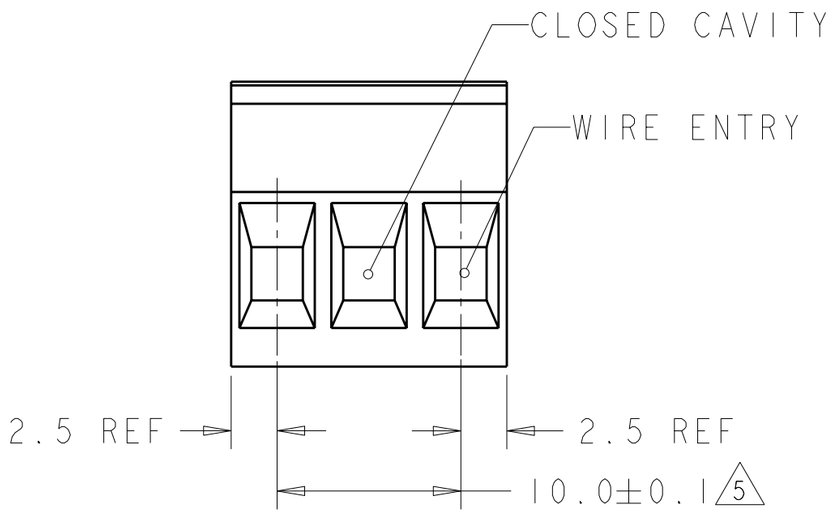


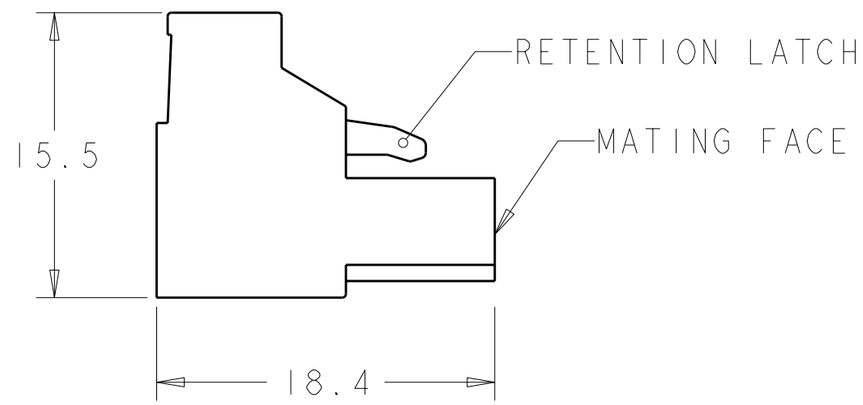


| 6 | | | |
|---|---|---|---|
| | 35 | 4 | 1-282808-4 |
| | 125 | 13 | 1-282808-3 |
| | 115 | 12 | 1-282808-2 |
| | 105 | 11 | 1-282808-1 |
| | 95 | 10 | 1-282808-0 |
| | 85 | 9 | 282808-9 |
| | 75 | 8 | 282808-8 |
| | 65 | 7 | 282808-7 |
| | 55 | 6 | 282808-6 |
| | 45 | 5 | 282808-5 |
| | 35 | 4 | 282808-4 |
| | 25 | 3 | 282808-3 |
| | 15 | 2 | 282808-2 |
| | **DIM. A** | **NO OF POS.** | **PART NUMBER** |

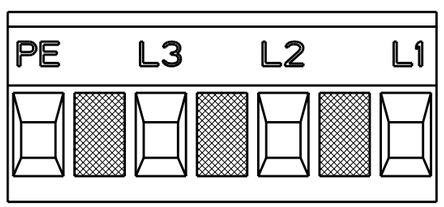


SCALE 2:1
1-282808-4 AS SHOWN

THIS DRAWING IS A CONTROLLED DOCUMENT.

DIMENSIONS: mm

TOLERANCES UNLESS OTHERWISE SPECIFIED:
0 PLC ±-
1 PLC ±0.2
2 PLC ±0.25
3 PLC ±-
4 PLC ±-
ANGLES ±2

MATERIAL 1
FINISH 1

DWN 23JUL2001 E. ZANOLINI
CHK 23JUL2001 D. BIEVENOUR
APVD 23JUL2001 D.BIEVENOUR
PRODUCT SPEC 108-20166
APPLICATION SPEC 114-20079
WEIGHT -

TE Connectivity

NAME
TERMINAL BLOCK PLUG
10mm PITCH
-

| SIZE | CAGE CODE | DRAWING NO | RESTRICTED TO |
|---|---|---|---|
| A3 | 00779 | C-282808 | - |

CUSTOMER DRAWING

SCALE 3:1 SHEET 1 OF 1 REV C2

1470-19 (3/11)

Pro/ENGINEER DRAWING

Компания «ЭлектроПласт» предлагает заключение долгосрочных отношений при поставках импортных электронных компонентов на взаимовыгодных условиях!

Наши преимущества:

- Оперативные поставки широкого спектра электронных компонентов отечественного и импортного производства напрямую от производителей и с крупнейших мировых складов;
- Поставка более 17-ти миллионов наименований электронных компонентов;
- Поставка сложных, дефицитных, либо снятых с производства позиций;
- Оперативные сроки поставки под заказ (от 5 рабочих дней);
- Экспресс доставка в любую точку России;
- Техническая поддержка проекта, помощь в подборе аналогов, поставка прототипов;
- Система менеджмента качества сертифицирована по Международному стандарту ISO 9001;
- Лицензия ФСБ на осуществление работ с использованием сведений, составляющих государственную тайну;
- Поставка специализированных компонентов (Xilinx, Altera, Analog Devices, Intersil, Interpoint, Microsemi, Aeroflex, Peregrine, Syfer, Eurofarad, Texas Instrument, Miteq, Cobham, E2V, MA-COM, Hittite, Mini-Circuits,General Dynamics и др.);

Помимо этого, одним из направлений компании «ЭлектроПласт» является направление «Источники питания». Мы предлагаем Вам помощь Конструкторского отдела:

- Подбор оптимального решения, техническое обоснование при выборе компонента;
- Подбор аналогов;
- Консультации по применению компонента;
- Поставка образцов и прототипов;
- Техническая поддержка проекта;
- Защита от снятия компонента с производства.

**Как с нами связаться**

**Телефон:** 8 (812) 309 58 32 (многоканальный)
**Факс:** 8 (812) 320-02-42
**Электронная почта:** org@eplast1.ru
**Адрес:** 198099, г. Санкт-Петербург, ул. Калинина, дом 2, корпус 4, литера А.