THIS COPY IS PROVIDED ON A RESTRICTED BASIS AND IS NOT TO BE USED IN ANY WAY DETRIMENTAL TO THE INTERESTS OF PANDUIT CORP.

PART NO.	MATERIAL (COLOR)	NAIL PART NO.	"A" NAIL LENGTH FROM FLANGE (REF)	"B" NAIL DIA. (REF)	"C" HOL DIA. (REF)	"D" OVERALL HEIGHT (REF)
QB-FN1-Q	ABS (WHITE)	HBN1-T	1.0 [25.4]	.074 [1.880]	.079 [2.007]	2.17 [55.12]
QB-FN2-Q	ABS (BLACK)	HBN2-T	2.0 [50.8]	.094 [2.388]	.094 [2.388]	3.17 [80.52]
QB-FN3-Q	ABS (GRAY)	HBN3-T	3.0 [76.2]	.121 [3.073]	.128 [3.251]	4.17 [105.92]

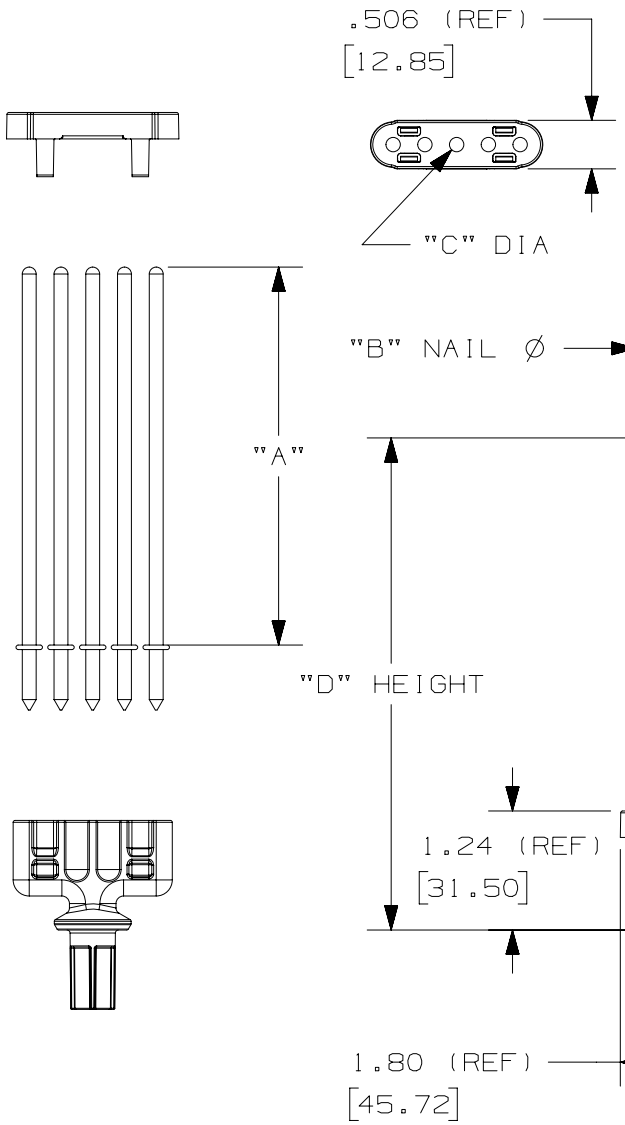

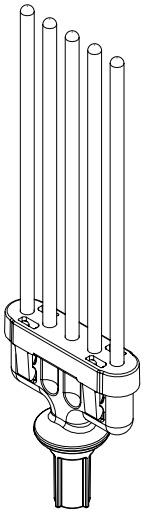

NOTES:
1. DIMENSIONS IN BRACKETS [ ] ARE METRIC [mm]
2. PRODUCT DESIGNED TO BE INSERTED INTO PANDUIT PART: QB-MOUNT
3. PRODUCT DESIGNED TO SUPPPORT A MAXIMUM STATIC LOAD OF 5 LBS WITH COMPATIBLE PARTS.
4. PRODUCT IS RATED FOR ENVIRONMENTAL CONDITIONS OF 40-100°F IN ALL HUMIDITY RANGES.
5. PRODUCT DESIGNED TO SUPPORT ANY COMBINATION OR ARRANGEMENT OF 1 TO 5 NAILS.
6. NAILS SOLD SEPARATELY.

TITLE

QUICK-BUILD FIVE NAIL BASE FOR USE WITH HBN1-T, HBN2-T, HBN3-T; 25 PER PACKAGE. (QB-FN1-Q, QB-FN2-Q, QB-FN3-Q)

CUSTOMER DRAWING

ITEM REVISION NAME: 14L203AP/01

DATASET FILE NAME: 14L203AP_DC/00

PANDUIT

UNLESS OTHERWISE SPECIFIED, DIMENSIONAL TOLERANCES ARE: IN [mm]

.X ± .1 [2.54] .XXX ± .005 [.127]
.XX ± .01 [.25] ANGLES ± 5 °

THIRD ANGLE PROJECTION

MATERIAL: SEE NOTES

DRAWING NUMBER: 14L203AP-DC

DRAWN BY	DATE	CHK	SCALE	SHT 1 OF 1	SIZE
ANF	06-15-15	DJW	1:2		A

REV	DATE	BY	CHK	APR	DESCRIPTION	ECN
00	06-15-15	ANF	DJW	MSAD	DRAWING RELEASE	GAECN03013

Компания «ЭлектроПласт» предлагает заключение долгосрочных отношений при поставках импортных электронных компонентов на взаимовыгодных условиях!

Наши преимущества:

- Оперативные поставки широкого спектра электронных компонентов отечественного и импортного производства напрямую от производителей и с крупнейших мировых складов;
- Поставка более 17-ти миллионов наименований электронных компонентов;
- Поставка сложных, дефицитных, либо снятых с производства позиций;
- Оперативные сроки поставки под заказ (от 5 рабочих дней);
- Экспресс доставка в любую точку России;
- Техническая поддержка проекта, помощь в подборе аналогов, поставка прототипов;
- Система менеджмента качества сертифицирована по Международному стандарту ISO 9001;
- Лицензия ФСБ на осуществление работ с использованием сведений, составляющих государственную тайну;
- Поставка специализированных компонентов (Xilinx, Altera, Analog Devices, Intersil, Interpoint, Microsemi, Aeroflex, Peregrine, Syfer, Eurofarad, Texas Instrument, Miteq, Cobham, E2V, MA-COM, Hittite, Mini-Circuits,General Dynamics и др.);

Помимо этого, одним из направлений компании «ЭлектроПласт» является направление «Источники питания». Мы предлагаем Вам помощь Конструкторского отдела:

- Подбор оптимального решения, техническое обоснование при выборе компонента;
- Подбор аналогов;
- Консультации по применению компонента;
- Поставка образцов и прототипов;
- Техническая поддержка проекта;
- Защита от снятия компонента с производства.

Как с нами связаться

Телефон: 8 (812) 309 58 32 (многоканальный)
Факс: 8 (812) 320-02-42
Электронная почта: org@eplast1.ru
Адрес: 198099, г. Санкт-Петербург, ул. Калинина, дом 2, корпус 4, литера А.