RED INDICATES ORIGINAL

DWG SIZE	
D	DATA CONTAINED IN THIS DOCUMENT IS PROPRIETARY TO TROMPETER ELECTRONICS INC. AND SHALL NOT BE DISCLOSED, COPIED OR USED FOR PROCUREMENT OR MANUFACTURE WITHOUT EXPRESS WRITTEN PERMISSION.

REVISIONS					310-0074	SH 1
REV	EO	DESCRIPTION	DWN	APPROVED	DATE	
K	12387	ADDED -224 & -225; ADDED NOTE 4 SHEET 2; SEE ECO	DKC	KM AAM.	7/22/98	

TABLE 1

DASH NO	CABLES ACCOMMODATED	A HEX	B DIM	ASSEMBLE PER
-201	M17/176-00002	.344	1.79	TAI-169
-202	TWC-78-1			
-203	TWC-124-1A			
-204	10602 RAYCHEM			
-205	TWAC-78-1F2			
-206	782600130 RAYCHEM			
-207	83310 BELDEN			
-208	202-3927 MICRODOT			
-209	202-3942 MICRODOT			
-210	8451 BELDEN			
-211	202-3934 MICRODOT		1.51	TAI-161
-212	2524E0114 RAYCHEM			
-213	TWC-78-2			
-214	TWC-124-2			
-215	BL-982 TIMES			
-216	BL-1242 TIMES			
-217	GC875TM24H GRUMMAN		1.79	TAI-169
-218	EPD 221888 RAYCHEM			
-219	2526D1114,RAYCHEM			
-220	GC875RR1,GRUMMAN			
-221	10614,RAYCHEM			
-222	10613,RAYCHEM			
-223	HMS2-1149,HUGHES			
-224	TWCP-124-3		1.51	TAI-161
-225	PS865PL,PRIME STOCK			
-301	GC875GC1, GRUMMAN		1.79	TAI-154
-302	GC875GB1, GRUMMAN			
-303	7528A5314, RAYCHEM			
-304				
-305	M17/177-00001,THERMATICS			
-306	TRC-50-2 M17/134-00002		1.51	TAI-178
-307	TRC-75-1		1.79	TAI-154
-308	TRC-75-2		1.51	TAI-178
-309	TRC-50-1		1.79	TAI-154

INCH	MM
.005	0.13
.030	0.76
.344	8.74
.650	16.51
1.00	25.40
1.15	29.21
1.25	31.75
1.423	36.14
1.51	38.35
1.75	44.45
1.78	45.47

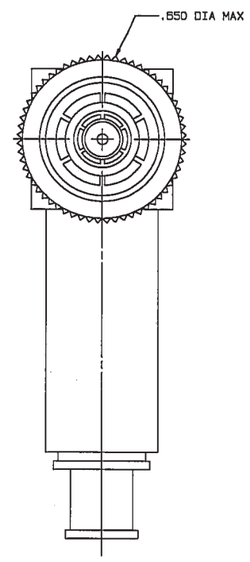

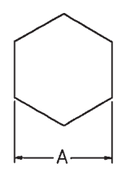

RECOMMENDED HEX CRIMP

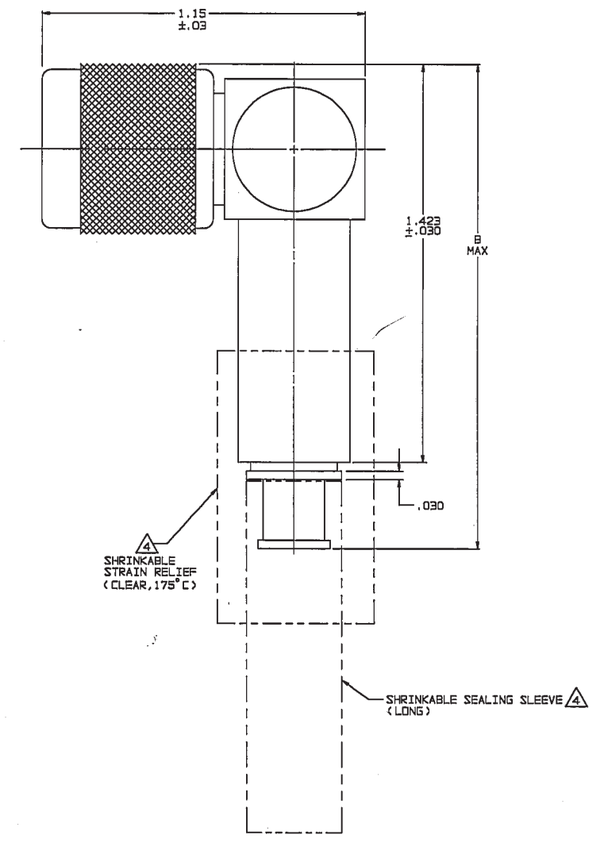

-201 SHOWN

6. EXAMPLE OF COMPLETE MODEL NO:
   PLR375C - 201
   BASIC MODEL NO — CABLE GROUP DASH NO

5. IF SAFETY WIRE TYPE REQ'D ADD SUFFIX "S" TO MODEL NO. (PLR375CS)

4. 1 SHRINKABLE STRAIN RELIEF AND/OR SHRINKABLE SEALING SLEEVE SUPPLIED LOOSE AS FOLLOWS:

   a. CABLE GROUPS -201 THROUGH -210, -217 THROUGH -303, -305,-307 & -309

      1 SHRINKABLE STRAIN RELIEF (1.00 LONG)
      1 SHRINKABLE SEALING SLEEVE (1.25 LONG)

   b. CABLE GROUPS -211 THROUGH -216, -306 & -308

      1 SHRINKABLE STRAIN RELIEF (1.75 LONG)

3. THREADED BAYONET CONCENTRIC TWINAX/TRIAX TRB RIGHT ANGLE FULL CRIMP CABLE PLUG

2. FINISH: TFS-1A (NICKEL)

1. ALL DIM ARE IN INCHES

QTY	DESCRIPTION				PART NUMBER	ITEM
	TOL UNLESS SPECIFIED .XX ± .XXX ± .XXXX ± ANGLES± .005		TROMPETER RF connectivity		PLR375C/ PLR375CS	
	DWN	DKC	5-19-98	MATERIAL	CODE IDENT	DRAWING NO.	REV
	CHK	KM	6-8-98	—	14949	310-0074	K
	ENGR						
NEXT ASSY	APPR	AAM.	7/16/98	SCALE 4/1	DATE 8/28/89	SHEET 1 OF 2	

Компания «ЭлектроПласт» предлагает заключение долгосрочных отношений при поставках импортных электронных компонентов на взаимовыгодных условиях!

Наши преимущества:

- Оперативные поставки широкого спектра электронных компонентов отечественного и импортного производства напрямую от производителей и с крупнейших мировых складов;
- Поставка более 17-ти миллионов наименований электронных компонентов;
- Поставка сложных, дефицитных, либо снятых с производства позиций;
- Оперативные сроки поставки под заказ (от 5 рабочих дней);
- Экспресс доставка в любую точку России;
- Техническая поддержка проекта, помощь в подборе аналогов, поставка прототипов;
- Система менеджмента качества сертифицирована по Международному стандарту ISO 9001;
- Лицензия ФСБ на осуществление работ с использованием сведений, составляющих государственную тайну;
- Поставка специализированных компонентов (Xilinx, Altera, Analog Devices, Intersil, Interpoint, Microsemi, Aeroflex, Peregrine, Syfer, Eurofarad, Texas Instrument, Miteq, Cobham, E2V, MA-COM, Hittite, Mini-Circuits,General Dynamics и др.);

Помимо этого, одним из направлений компании «ЭлектроПласт» является направление «Источники питания». Мы предлагаем Вам помощь Конструкторского отдела:

- Подбор оптимального решения, техническое обоснование при выборе компонента;
- Подбор аналогов;
- Консультации по применению компонента;
- Поставка образцов и прототипов;
- Техническая поддержка проекта;
- Защита от снятия компонента с производства.

Как с нами связаться

Телефон: 8 (812) 309 58 32 (многоканальный)
Факс: 8 (812) 320-02-42
Электронная почта: org@eplast1.ru
Адрес: 198099, г. Санкт-Петербург, ул. Калинина, дом 2, корпус 4, литера А.