THIS DRAWING IS UNPUBLISHED. RELEASED FOR PUBLICATION 20
© COPYRIGHT 20 BY - ALL RIGHTS RESERVED.

REVISIONS

P	LTR	DESCRIPTION	DATE	DWN	APVD
	C2	REVISED PER ECR-16-011494	20JUN2017	NK	CX

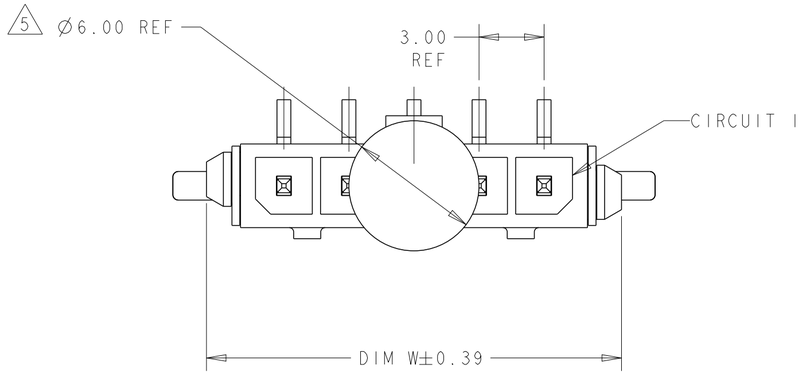

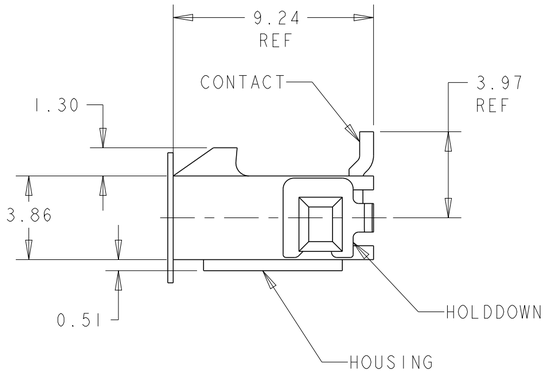

1. MATERIAL: CONTACTS - BRASS
HOUSING - UL 94V-O RATED HIGH TEMP NYLON, COLOR BLACK.
HOLDDOWNS: - PHOSPHOR BRONZE.

2. PLATING: CONTACTS - 2.54µm MINIMUM TIN-LEAD OVER 1.27µm MINIMUM NICKEL.
HOLDDOWNS: 2.54µm MINIMUM TIN-LEAD OVER 1.27µm MINIMUM NICKEL.

4. RECOMMENDED PC BOARD THICKNESS OF 1.57.

5. KAPTON VACUUM PICK UP BUTTON.

6. PLATING: CONTACTS - 2.54µm MINIMUM MATTE TIN OVER 1.27µm MINIMUM NICKEL.
HOLDDOWNS: 2.54µm MINIMUM MATTE TIN OVER 1.27µm MINIMUM NICKEL.

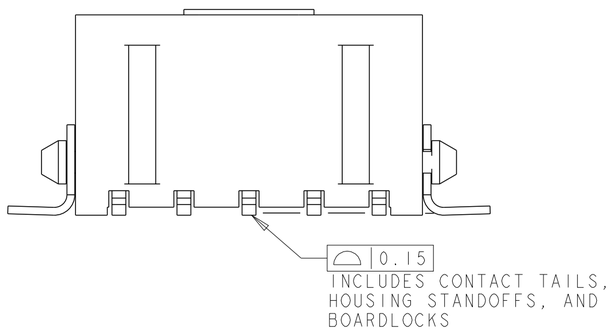

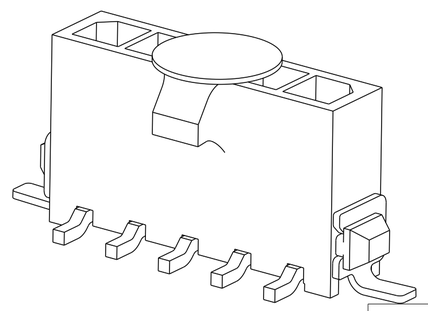

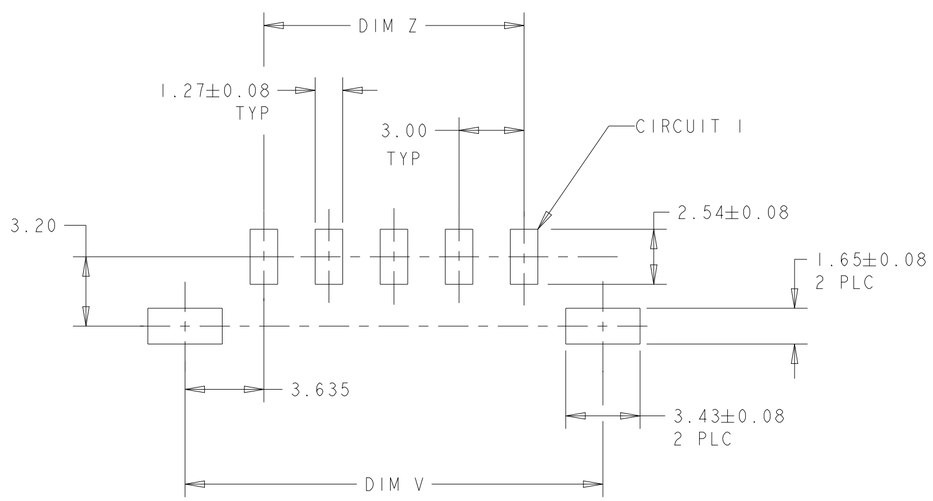

PCB LAYOUT COMPONENT SIDE 4

	FINISH	DIM Z	DIM V	DIM W	NO. OF POSN	PART NUMBER
	6	33.00	40.41	40.00	12	3-1445053-2
	6	30.00	37.41	37.00	11	3-1445053-1
	6	27.00	34.41	34.00	10	3-1445053-0
	6	24.00	31.41	31.00	9	2-1445053-9
	6	21.00	28.41	28.00	8	2-1445053-8
	6	18.00	25.41	25.00	7	2-1445053-7
	6	15.00	22.41	22.00	6	2-1445053-6
	6	12.00	19.41	19.00	5	2-1445053-5
	6	9.00	16.41	16.00	4	2-1445053-4
	6	6.00	13.41	13.00	3	2-1445053-3
	6	3.00	10.41	10.00	2	2-1445053-2
SUPERSEDED BY 3-1445053-2	2	33.00	40.41	40.00	12	~~1-1445053-2~~
SUPERSEDED BY 3-1445053-1	2	30.00	37.41	37.00	11	~~1-1445053-1~~
SUPERSEDED BY 3-1445053-0	2	27.00	34.41	34.00	10	~~1-1445053-0~~
SUPERSEDED BY 2-1445053-9	2	24.00	31.41	31.00	9	~~1445053-9~~
SUPERSEDED BY 2-1445053-8	2	21.00	28.41	28.00	8	~~1445053-8~~
SUPERSEDED BY 2-1445053-7	2	18.00	25.41	25.00	7	~~1445053-7~~
SUPERSEDED BY 2-1445053-6	2	15.00	22.41	22.00	6	~~1445053-6~~
SUPERSEDED BY 2-1445053-5	2	12.00	19.41	19.00	5	~~1445053-5~~
SUPERSEDED BY 2-1445053-4	2	9.00	16.41	16.00	4	~~1445053-4~~
SUPERSEDED BY 2-1445053-3	2	6.00	13.41	13.00	3	~~1445053-3~~
SUPERSEDED BY 2-1445053-2	2	3.00	10.41	10.00	2	~~1445053-2~~

THIS DRAWING IS A CONTROLLED DOCUMENT.

DIMENSIONS: mm

TOLERANCES UNLESS OTHERWISE SPECIFIED:
0 PLC ±-
1 PLC ±-
2 PLC ±0.13
3 PLC ±-
4 PLC ±-
ANGLES ±-

MATERIAL 1

FINISH SEE TABLE

DWN J.ROOT 07OCT2000
CHK K. WHITAKER 20-FEB-2001
APVD C. JONES 20-FEB-2001
PRODUCT SPEC -
APPLICATION SPEC -
WEIGHT -

TE Connectivity

NAME VERTICAL SURFACE MOUNT HEADER ASSY, TIN CONTACTS, SURF MOUNT HOLDDOWNS, SINGLE ROW, MICRO MATE-N-LOK TM

SIZE A2 | CAGE CODE 00779 | DRAWING NO C-1445053 | RESTRICTED TO -

CUSTOMER DRAWING | SCALE 5:1 | SHEET 1 OF 1 | REV C2

1471-9 (3/13)

Компания «ЭлектроПласт» предлагает заключение долгосрочных отношений при поставках импортных электронных компонентов на взаимовыгодных условиях!

Наши преимущества:

- Оперативные поставки широкого спектра электронных компонентов отечественного и импортного производства напрямую от производителей и с крупнейших мировых складов;
- Поставка более 17-ти миллионов наименований электронных компонентов;
- Поставка сложных, дефицитных, либо снятых с производства позиций;
- Оперативные сроки поставки под заказ (от 5 рабочих дней);
- Экспресс доставка в любую точку России;
- Техническая поддержка проекта, помощь в подборе аналогов, поставка прототипов;
- Система менеджмента качества сертифицирована по Международному стандарту ISO 9001;
- Лицензия ФСБ на осуществление работ с использованием сведений, составляющих государственную тайну;
- Поставка специализированных компонентов (Xilinx, Altera, Analog Devices, Intersil, Interpoint, Microsemi, Aeroflex, Peregrine, Syfer, Eurofarad, Texas Instrument, Miteq, Cobham, E2V, MA-COM, Hittite, Mini-Circuits,General Dynamics и др.);

Помимо этого, одним из направлений компании «ЭлектроПласт» является направление «Источники питания». Мы предлагаем Вам помощь Конструкторского отдела:

- Подбор оптимального решения, техническое обоснование при выборе компонента;
- Подбор аналогов;
- Консультации по применению компонента;
- Поставка образцов и прототипов;
- Техническая поддержка проекта;
- Защита от снятия компонента с производства.

Как с нами связаться

Телефон: 8 (812) 309 58 32 (многоканальный)
Факс: 8 (812) 320-02-42
Электронная почта: org@eplast1.ru
Адрес: 198099, г. Санкт-Петербург, ул. Калинина, дом 2, корпус 4, литера А.