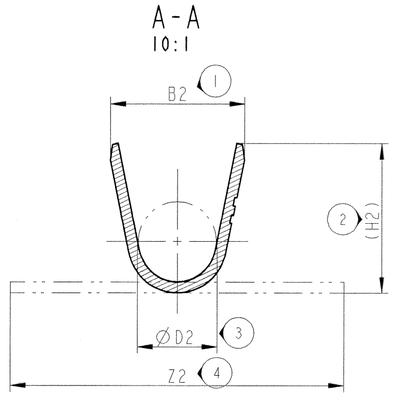

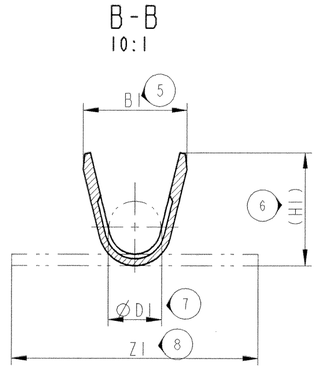

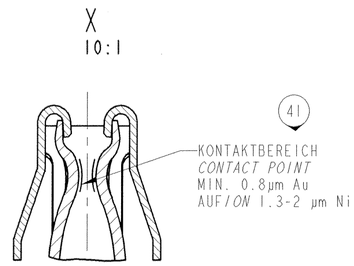

BEMERKUNGEN / *NOTES*

(36) (1) FCI-FIRMENZEICHEN / *FCI-SUPPLIER CODE*

(37) (2) AENDERUNGSINDEX / *REVISION INDEX*

(38) (3) CRIMP CODE ODER/*OR* TEILECODE / *PART CODE*

(39) (4) OBERFLAECHENKENNZEICHEN / *SURFACE FINISH CODE*
Sn = OHNE BOHRUNG/*WITHOUT HOLE*
Au = MIT BOHRUNG/*WITH HOLE*

(5) MASS GILT NUR FUER KABELKONFEKTIONAER
DIMENSION ONLY FOR HARNESSMAKER

(40) STECKKRAFT(1.STECKUNG) MAX.6N; MESSEN MIT FLACH-STECKER VW 12020(KONTAKT UNGESTECKT UND ENTFETTET)
INSERTION FORCE(FIRST MATING) MAX.6N; TEST WITH PIN VW 12020 (CONTACT UNMATING AND NON LUPRICATE)

ABWEICHUNGEN VON DER BILDLICHEN DARSTELLUNG SIND IM BEREICH DER UEBERFEDER ZULAESSIG
DEVIATIONS FROM THE FIGURATIVE REPRESENTATION ARE PERMISSIBLE IN THE RANGE OF HOOD

SPULEN HORIZONTAL TRANSPORTIEREN UND LAGERN! HALTESTREIFEN UNTEN! / *REELS TRANSPORTED AND STORED HORIZONTAL! RETAINING STRIP DOWN!*

QUERVERWEISE / *CROSS REFERENCES:*

1. FUER FLACHSTECKER / *FOR MALE TERMINAL:*
   $0.6\pm0.03 \times 1.5\pm0.1 \setminus 0.6^{+0.07} \times 1.5^{+0.2}$
   MIT OBERFLAECHE / WITH FINISH:
   1-3µm Sn // 0.8 µm Au AUF/ON 1.3-2µm Ni
2. KAMMER / *CAVITY:* 9 000 14 00
3. LEITUNGEN / *CABLE:* FLRY DIN 72551-6

AENDERUNGEN, DIE DEM TECHNISCHEN FORTSCHRITT DIENEN, BEHALTEN WIR UNS VOR ! / *CHANGES BASED ON TECHNICAL PROGRESS ARE IN THE DECISION OF THE MANUFACTURER !*

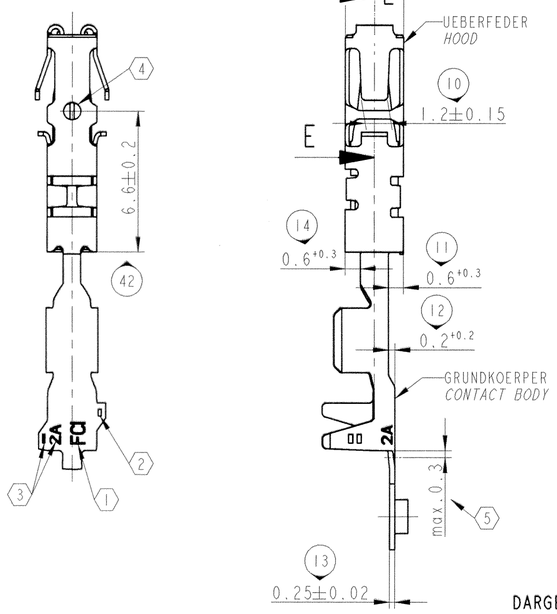

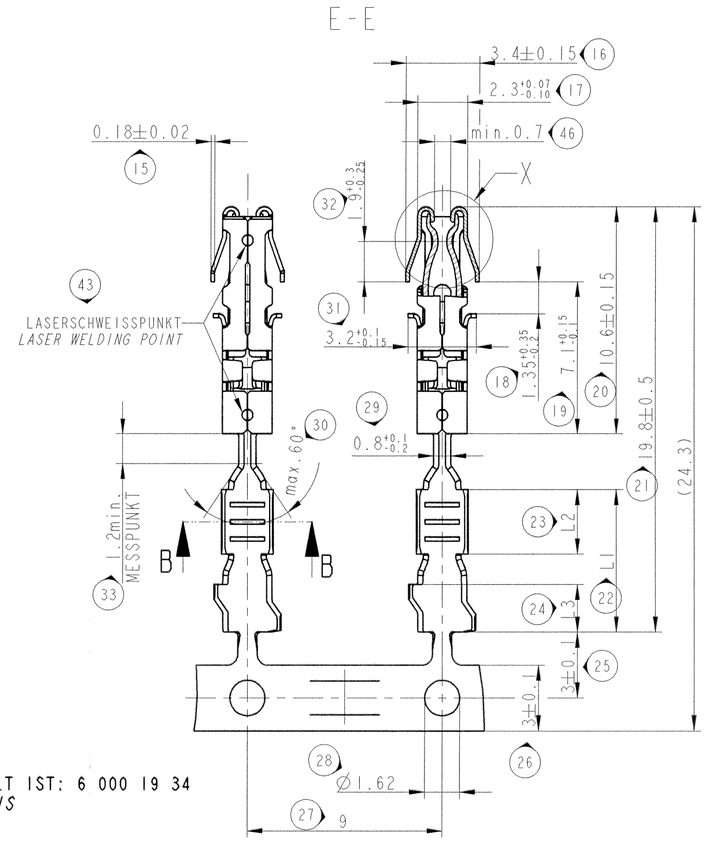

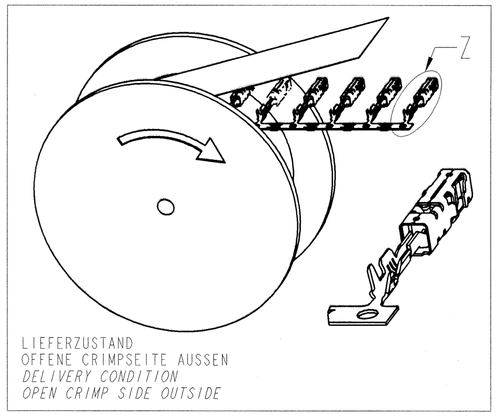

6 000 26 31	0.5 - 1.0 mm²	DOPPELCRIMP / *DOUBLE CRIMP*
CRIMPCODE ○○		

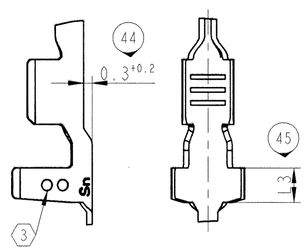

FEHLENDE MASSE UND ANGABEN SIEHE
MISSING DIMENSIONS AND INFORMATIONS SEE 6 000 19 31

DARGESTELLT IST: 6 000 19 34
PICTURES IS

TEILE-NR. *PART NO.*	OBERFLAECHE *SURFACE FINISH*	CRIMP-GROESSE (mm²) *CRIMP SIZE*	CRIMP-CODE	B1 ±0.3	(H1)	D1 ±0.3	Z1 ±0.4	B2 ±0.3	(H2)	D2 ±0.3	Z2 ±0.4	L1 ±0.3	L2 ±0.2	L3 ±0.2	GRUNDKOERPER *CONTACT BODY*	UEBERFEDER *HOOD*
				DRAHTCRIMP				ISOLATIONSCRIMP				CRIMPLAENGE			MATERIAL	
~~F158200~~ (A10)	0.8 µm Au	>1.0-1.5	5D	2.8	3.0	1.4	6.7	3.7	3.8	2.4	8.9	6.6	3.0	2.2	BAND EN 1654 CuNi2Si-R620	KALTBAND EN 10258 STAHL EN 10151 X10CrNi18-8
~~F058200~~ (A10)	1-3µm Sn	>1.0-1.5	5A													
6 000 26 31	1-3µm Sn	0.5-1.0	○○	2.4	2.6	1.2	5.7	3.4	3.7	1.8	8.2	6.6	3.0	1.6		
6 000 19 34	0.8 µm Au	0.5-1.0	□□	2.4	2.6	1.2	5.7	3.1	3.3	1.8	7.5	6.6	3.0	2.2		
6 000 19 31	1-3µm Sn	0.5-1.0	□□													
F227200 (A10)	0.8 µm Au	0.35	2D	1.9	1.85	0.8	4.1	2.3	2.3	1.1	5.1	5.7	2.5	2.0		
F127200 (A10)	1-3µm Sn	0.35	2A													
6 000 19 14	0.8 µm Au	>0.20 (A10)	□	1.8	1.7	0.8	3.7	2.3	2.3	1.1	5.1	5.7	2.5	2.0		
6 000 19 11	1-3µm Sn	>0.20 (A10)	□													

ANSCHLAGBILD
2:1

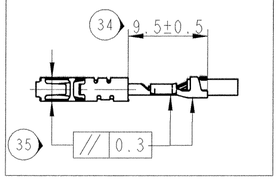

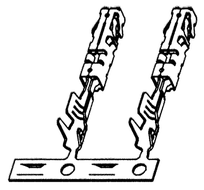

ECN-NO. *ECN NUMMER*	DATE DD/MM/YY *DATUM*	REVISION *INDEX*	POSITION *POSITION*	CHANGE DESCRIPTION *ÄNDERUNG*	DRAWN BY *GEZ.*	CHK. BY *GEPR.*	APPR. BY *GEN.*
618/08	09.07.08	A10	-	neue Teilenr. hinzu F127200, F227200; nicht aktive Nr. hinzu F058200, F158200 Geändert: Crimpgroeße 0.2-0.35 in >0.2			
195/07	10.08.07	~~A09~~	-	MASS 46 - MAX. 0.7 HINZU			
807/05	03.11.05	~~A08~~	-	SIEHE AENDERUNGSMITTEILUNG			
256/04	18.03.04	~~A07~~	-	SIEHE AENDERUNGSMITTEILUNG			
188/04	04.03.04	~~A06~~	-	SIEHE AENDERUNGSMITTEILUNG			
159/04	25.02.04	~~A05~~	-	SIEHE AENDERUNGSMITTEILUNG			

PRODUCT SPEC. *PRODUKT SPEZIFIK.*	PACKAGING SPEC. *VERPACKUNGS SPEZIFIK.*	APPLICATION SPEC. *ANWENDUNGS SPEZIFIK.*
---	---	9 084 15 00

THIS DRAWING AND ALL OTHER INFORMATION CONTAINED THEREIN IS PROPRIETARY AND THE PROPERTY OF FCI. This drawing may not be copied, reproduced or disclosed to any third party without the expressed written permission of FCI. © FCI April 1999

DIESE ZEICHNUNG U. ALLE ENTHALTENEN INFORMATIONEN SIND EIGENTUM VON FCI. Diese Zeichnung darf weder kopiert, noch in irgendeiner Form reproduziert, gespeichert oder dritten ohne unsere ausdrückliche schriftliche Genehmigung zugänglich gemacht werden. ©FCI April 1999

TOLERANCES *TOLERANZEN* DIN ISO 2768-fH DIN ISO 1101
COUNTERPART Nr. *GEGENSTÜCK Nr.* MASSE <0.5: ±0.05
MATERIAL : *MATERIAL* : SIEHE TABELLE / SEE TABLE
COLOUR : *FARBE* : ---
SURFACE FINISH *OBERFLÄCHE* SIEHE TABELLE / SEE TABLE
DO NOT SCALE DRAWING *ZEICHNUNG NICHT VERMESSEN*
TOOL NO. *WERKZEUG Nr.*
ECO Loc. Code *STANDORT CODE* GN

TITLE *BENENNUNG*	DATE *DATUM*	NAME *NAME*
DRAWN BY *GEZ.*	05.04.01	G.May
CHECKED BY *GEPR.*	05.04.01	G.May
APPROVED BY *GEN.*	05.04.01	St.Mueller

DCK-FLACHKONTAKT 1.5
NORMALE AUSFUEHRUNG / DOPPELCRIMP
DCK-FEMALE CONTACT 1.5
NORMAL APPLICATION / DOUBLE CRIMP

ESR NO. *ESR NUMMER* 99GER075A | CAT. NO. *KATALOG Nr.* --- | DRAWING NUMBER *ZEICHN. NUMMER* 6 000 19 11 | FILE NAME *DATEI NAME* 60001911_C_A10

ISO PROJECTION *ISO PROJEKTION* | DIMENSION IN MILLIMETERS *BEMASSUNG IN MILLIMETERN* | CAD SYSTEM pro / eng. | DWG SIZE *FORMAT* A2 | SHEET *BLATT* 1 of 1 was 1 | SCALE *M:* 5 : 1

EUR C04 112 F29

Компания «ЭлектроПласт» предлагает заключение долгосрочных отношений при поставках импортных электронных компонентов на взаимовыгодных условиях!

Наши преимущества:

- Оперативные поставки широкого спектра электронных компонентов отечественного и импортного производства напрямую от производителей и с крупнейших мировых складов;
- Поставка более 17-ти миллионов наименований электронных компонентов;
- Поставка сложных, дефицитных, либо снятых с производства позиций;
- Оперативные сроки поставки под заказ (от 5 рабочих дней);
- Экспресс доставка в любую точку России;
- Техническая поддержка проекта, помощь в подборе аналогов, поставка прототипов;
- Система менеджмента качества сертифицирована по Международному стандарту ISO 9001;
- Лицензия ФСБ на осуществление работ с использованием сведений, составляющих государственную тайну;
- Поставка специализированных компонентов (Xilinx, Altera, Analog Devices, Intersil, Interpoint, Microsemi, Aeroflex, Peregrine, Syfer, Eurofarad, Texas Instrument, Miteq, Cobham, E2V, MA-COM, Hittite, Mini-Circuits,General Dynamics и др.);

Помимо этого, одним из направлений компании «ЭлектроПласт» является направление «Источники питания». Мы предлагаем Вам помощь Конструкторского отдела:

- Подбор оптимального решения, техническое обоснование при выборе компонента;
- Подбор аналогов;
- Консультации по применению компонента;
- Поставка образцов и прототипов;
- Техническая поддержка проекта;
- Защита от снятия компонента с производства.

Как с нами связаться

Телефон: 8 (812) 309 58 32 (многоканальный)
Факс: 8 (812) 320-02-42
Электронная почта: org@eplast1.ru
Адрес: 198099, г. Санкт-Петербург, ул. Калинина, дом 2, корпус 4, литера А.