THIS DRAWING IS UNPUBLISHED. RELEASED FOR PUBLICATION -
© COPYRIGHT copyright_date BY TYCO ELECTRONICS CORPORATION. ALL RIGHTS RESERVED.

LOC	DIST
A1	-

REVISIONS

P	LTR	DESCRIPTION	DATE	DWN	APVD
	B	add PN -7 -8	15MAY2007	SRE	SKA
	B1	TYCO ELECTRONICS SYMBOL CORRECTED	07SEP2007	Ba	SKA

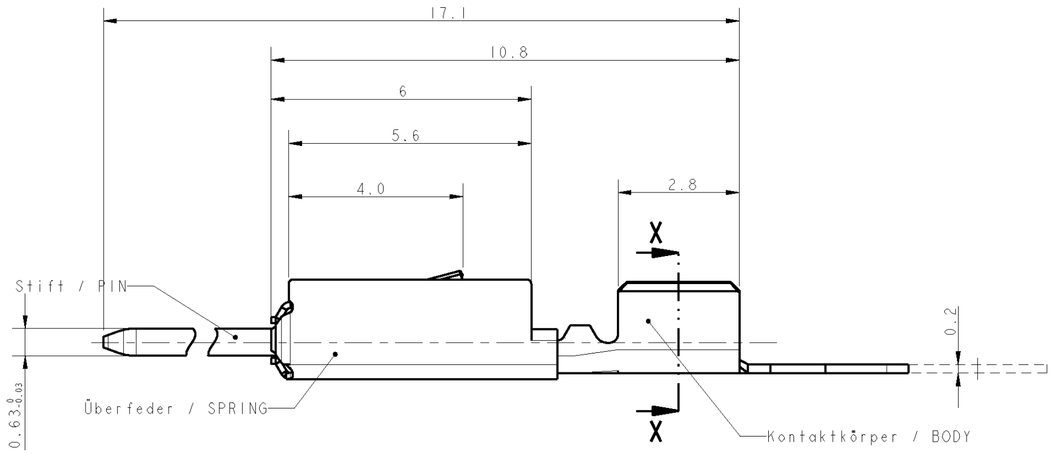

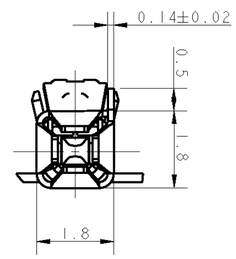

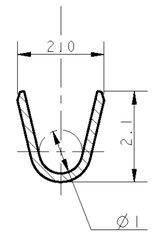

SECTION X - X

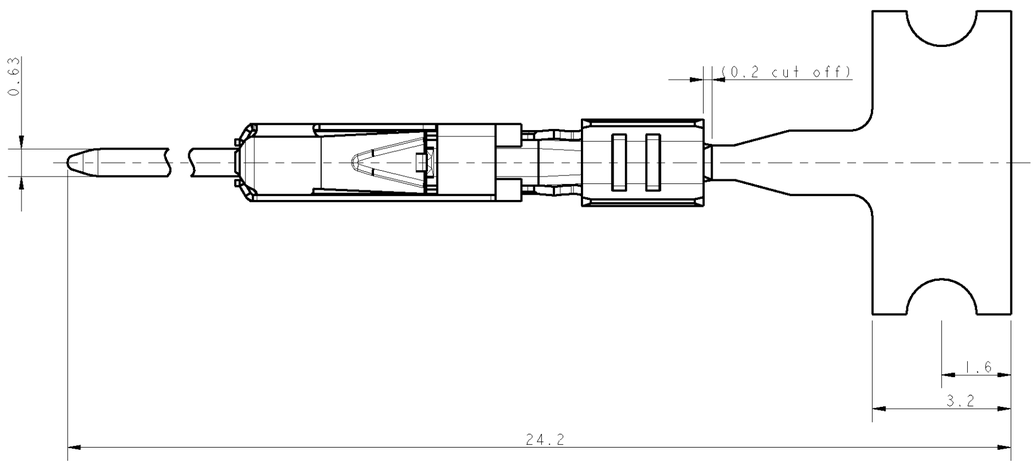

Bemerkungen
NOTES

1. Passend zu Buchenkontakt siehe Zeichnung:AMP:1740336
   SUITABLE FOR SOCKET CONTACT, SEE DRAWING:
2. Kontakt geeignet für Drahtgroessenbereich 0.5....0.75mm²
   CONTACT ACCEPTS WIRE-SIZE 0.5...0.75mm²
3. Halbautomatisches Werkzeug und Handzange
   (je für 2 crimps in einem Durchgang) verfügbar
   SEMI-AUTOMATIC TOOL AND HANDTOOL
   (EACH FOR 2 CRIMPS IN ONE CYCLE) AVAILABLE:
4. Abmantellänge für crimp ist 3,5 mm
   STRIPPED CABLE LENGHT FOR CRIMP IS 3.5mm
5. Gewicht ca. 0,12g
   WEIGHT ABOUT 0.12g
6. Werkzeugvorschub 7,0 mm
   DIE FEED 7,0 mm
7. Aufgerollt auf Kartonspule
   REELED ON PAPER-REEL

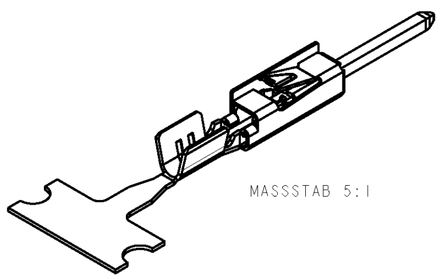

MASSSTAB 5:1

DIRECTION OFF TOP OF REEL	LOOSE PIECE	PART NO	REV	DESCRIPTION	POS	DESCRIPTION	MATERIAL / FINISH CONTACT AREA
9	1740335-8	1740335-7	A	WITH SPRING	3	SPRING	X10CrNi 18 8
					2	PIN	CuNi3Si / Gold
					1	BODY	CuNiSi
9	1740335-6	1740335-4	A	WITH SPRING	3	SPRING	X10CrNi 18 8
					2	PIN	CuNi3Si / Tin
					1	BODY	CuNiSi
9	1740335-3	1740335-1	B	WITH SPRING	3	SPRING	X10CrNi 18 8
					2	PIN	CuNi3Si / BLANK
					1	BODY	CuNiSi

DIRECTION OFF TOP OF REEL

Fertig-
zustand

9

107-3(Fig.1)

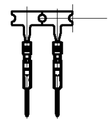

(M 1:1)

THIS DRAWING IS A CONTROLLED DOCUMENT FOR TYCO ELECTRONICS CORPORATION
IT IS SUBJECT TO CHANGE AND THE CONTROLLING ENGINEERING ORGANIZATION
SHOULD BE CONTACTED FOR THE LATEST REVISION

DIMENSIONS: mm

TOLERANCES UNLESS OTHERWISE SPECIFIED:

0 PLC	± -
1 PLC	± 0.2
2 PLC	± -
3 PLC	± -
4 PLC	± -
ANGLES	± -

MATERIAL: SEE TABLE

FINISH: SEE TABLE

DWN	PRAVEEN	24 APR 06
CHK	S. SKADE	24 APR 06
APVD	T. GERLACH	24 APR 06

PRODUCT SPEC: -

APPLICATION SPEC: -

WEIGHT: -

Tyco Electronics

Tyco Electronics AMP GmbH
64625 Bensheim (Germany)

NAME: MICRO QUADLOK SYSTEM PIN CONTACT -

SIZE	CAGE CODE	DRAWING NO	RESTRICTED TO
A2	00779	C- 1740335	-

CUSTOMER DRAWING

SCALE	SHEET	OF	REV
10:1	1	1	B1

AMP 1471-9 REV 31MAR2000

Pro/ENGINEER DRAWING

Компания «ЭлектроПласт» предлагает заключение долгосрочных отношений при поставках импортных электронных компонентов на взаимовыгодных условиях!

Наши преимущества:

- Оперативные поставки широкого спектра электронных компонентов отечественного и импортного производства напрямую от производителей и с крупнейших мировых складов;
- Поставка более 17-ти миллионов наименований электронных компонентов;
- Поставка сложных, дефицитных, либо снятых с производства позиций;
- Оперативные сроки поставки под заказ (от 5 рабочих дней);
- Экспресс доставка в любую точку России;
- Техническая поддержка проекта, помощь в подборе аналогов, поставка прототипов;
- Система менеджмента качества сертифицирована по Международному стандарту ISO 9001;
- Лицензия ФСБ на осуществление работ с использованием сведений, составляющих государственную тайну;
- Поставка специализированных компонентов (Xilinx, Altera, Analog Devices, Intersil, Interpoint, Microsemi, Aeroflex, Peregrine, Syfer, Eurofarad, Texas Instrument, Miteq, Cobham, E2V, MA-COM, Hittite, Mini-Circuits,General Dynamics и др.);

Помимо этого, одним из направлений компании «ЭлектроПласт» является направление «Источники питания». Мы предлагаем Вам помощь Конструкторского отдела:

- Подбор оптимального решения, техническое обоснование при выборе компонента;
- Подбор аналогов;
- Консультации по применению компонента;
- Поставка образцов и прототипов;
- Техническая поддержка проекта;
- Защита от снятия компонента с производства.

Как с нами связаться

Телефон: 8 (812) 309 58 32 (многоканальный)
Факс: 8 (812) 320-02-42
Электронная почта: org@eplast1.ru
Адрес: 198099, г. Санкт-Петербург, ул. Калинина, дом 2, корпус 4, литера А.