2D Drawing	IGES	STEP	3D PDF
Solder Profile	CofC RoHS Compliant	CofC REACH Compliant	UL Plastic File
Certificate of Origin	Check Stock	Request a Sample	Send Us An Email

Generated Part Number

STX-2550-3NTR

Part Number Builder

STX-2550	-	3	N	TR
Series		Number of Pins	Threading Option	Packaging

Series
STX-2550 - 2.5mm Surface Mount Audio Jack

Number of Pins
3 Pins
4 Pins
5 Pins

Threading Option
N - Non-Threaded Barred

Packaging
TR - Tape and Reel

Contact Kycon for other options

LR78160

Audio Jacks: STX-2550 Series
Surface Mount 2.5mm Audio Jack

Product Features
Audio Applications for Computers and Multimedia
Surface Mount Design
CSA/NRTL Certified File No. LR78160

Performance Specifications
Materials and Finish
Housing
High Temperature Thermoplastic, Black Color, UL94V-0 Rated
Terminals
Copper Alloy, Gold Flash over Nickel Underplate

Mechanical Characteristics
Insertion Force
0.4kg - 2.0kg
Extraction Force
0.3kg - 2.0kg
Durability5000 Mating Cycles

Electrical Characteristics
Contact Resistance
Before Durabiliy Test
30 milliohms Max.
After Durability Test
60 milliohms Max.
Insulation Resistance
100 Megohms Min.at 250V DC
Dielectric Withstanding Voltage
250V AC for 1 Minute
Operating Temperature
-25°C to +85°C

STX-2550
Dimensions in mm

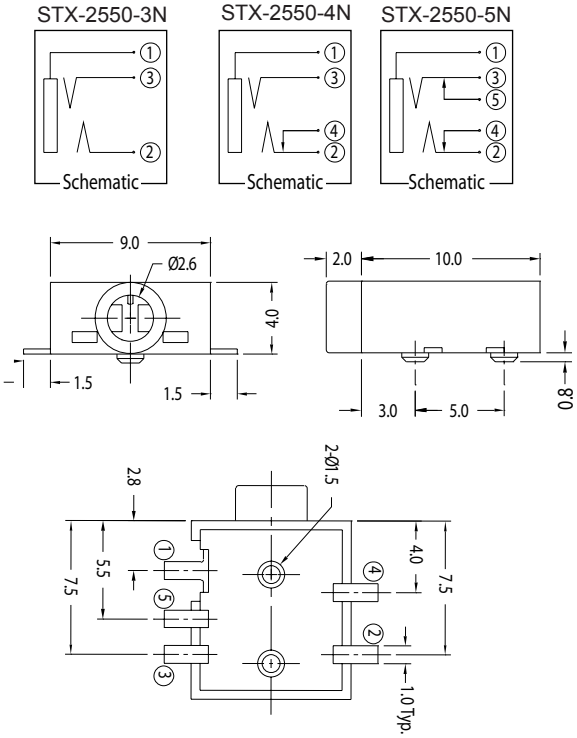

Компания «ЭлектроПласт» предлагает заключение долгосрочных отношений при поставках импортных электронных компонентов на взаимовыгодных условиях!

Наши преимущества:

- Оперативные поставки широкого спектра электронных компонентов отечественного и импортного производства напрямую от производителей и с крупнейших мировых складов;
- Поставка более 17-ти миллионов наименований электронных компонентов;
- Поставка сложных, дефицитных, либо снятых с производства позиций;
- Оперативные сроки поставки под заказ (от 5 рабочих дней);
- Экспресс доставка в любую точку России;
- Техническая поддержка проекта, помощь в подборе аналогов, поставка прототипов;
- Система менеджмента качества сертифицирована по Международному стандарту ISO 9001;
- Лицензия ФСБ на осуществление работ с использованием сведений, составляющих государственную тайну;
- Поставка специализированных компонентов (Xilinx, Altera, Analog Devices, Intersil, Interpoint, Microsemi, Aeroflex, Peregrine, Syfer, Eurofarad, Texas Instrument, Miteq, Cobham, E2V, MA-COM, Hittite, Mini-Circuits,General Dynamics и др.);

Помимо этого, одним из направлений компании «ЭлектроПласт» является направление «Источники питания». Мы предлагаем Вам помощь Конструкторского отдела:

- Подбор оптимального решения, техническое обоснование при выборе компонента;
- Подбор аналогов;
- Консультации по применению компонента;
- Поставка образцов и прототипов;
- Техническая поддержка проекта;
- Защита от снятия компонента с производства.

Как с нами связаться

Телефон: 8 (812) 309 58 32 (многоканальный)
Факс: 8 (812) 320-02-42
Электронная почта: org@eplast1.ru
Адрес: 198099, г. Санкт-Петербург, ул. Калинина, дом 2, корпус 4, литера А.