## RECEPTACLE

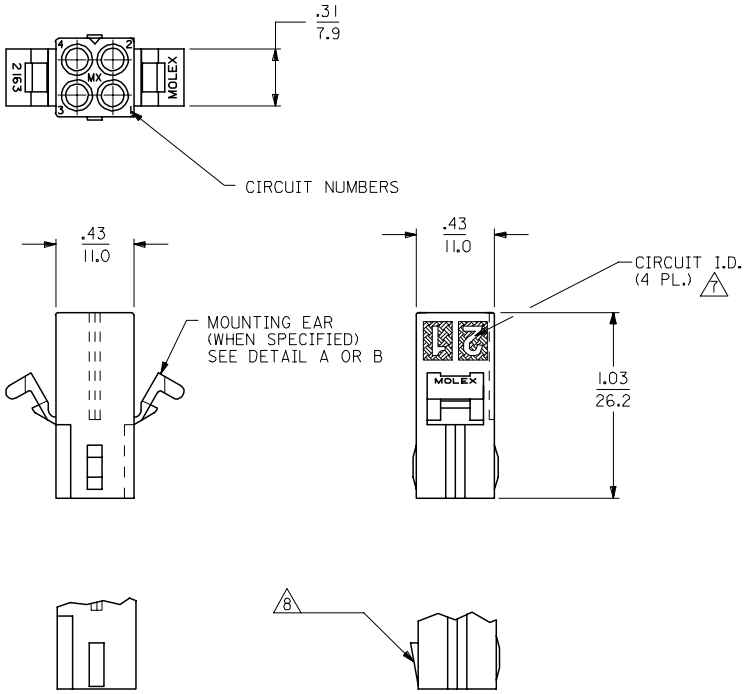


## OPTIONAL POSITIVE LOCK

(ONE SIDE ONLY)

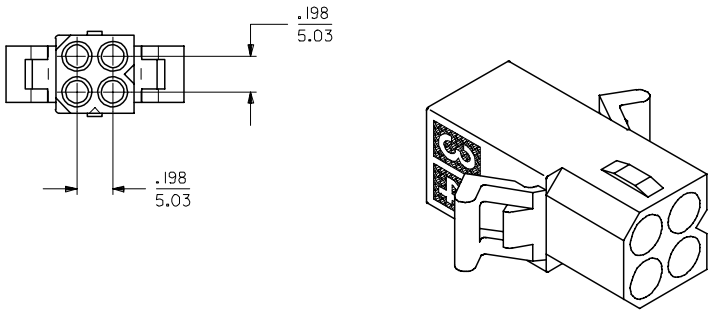


SHOWN WITH PREBENT MOUNTING EAR

## PLUG

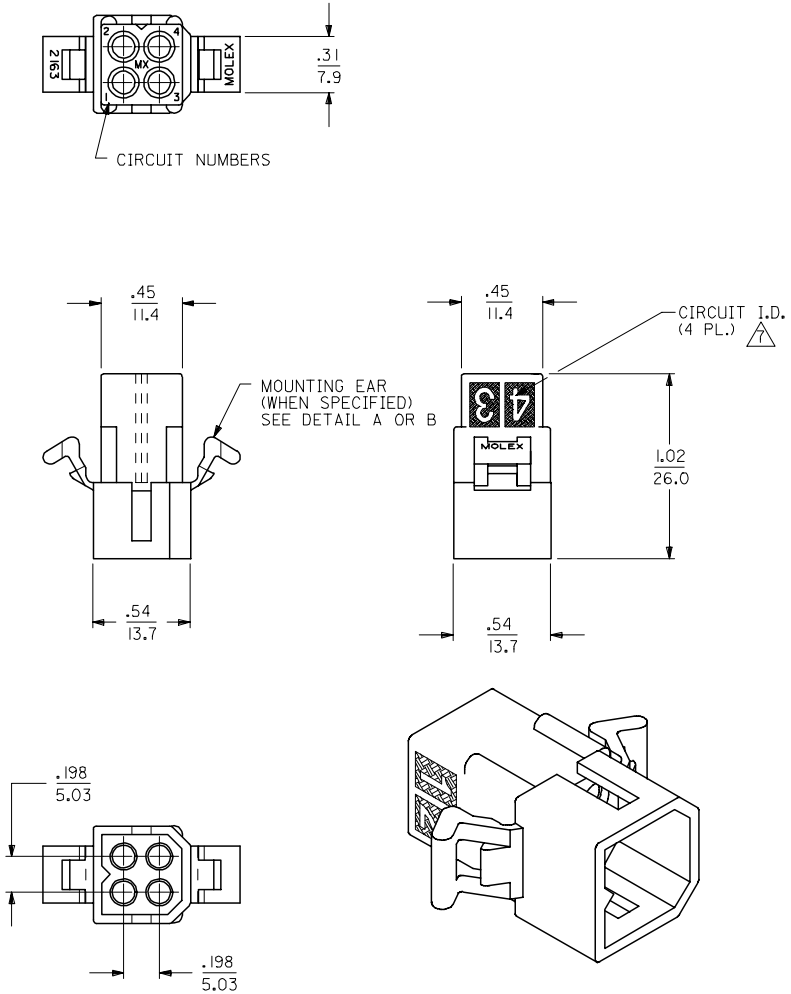


SHOWN WITH PREBENT MOUNTING EAR

| SHT. | REV. |
|---|---|
| 2 | 12 |
| 1 | 12 |

UPDATE NOTE 4
EC NO: UCP2007-0023
DRWN:PRIDDER 2006/07/27
CHKD:AELHAG 2006/08/01
APPR:FSMITH 2006/08/02
DESCRIPTION
REV 12

QUALITY SYMBOLS
▼=0
▽=0

GENERAL TOLERANCES (UNLESS SPECIFIED)

| | mm | INCH |
|---|---|---|
| 4 PLACES | ± --- | ± --- |
| 3 PLACES | ± --- | ± .010 |
| 2 PLACES | ± 0.25 | ± .014 |
| 1 PLACE | ± 0.35 | ± --- |
| ANGULAR ±---° | | |

DRAFT WHERE APPLICABLE MUST REMAIN WITHIN DIMENSIONS

DIMENSION STYLE: IN/MM
SCALE: 2:1
DESIGN UNITS: INCH
THIRD ANGLE PROJECTION

| | | DATE |
|---|---|---|
| DRAWN BY | KBW | 02/03/89 |
| CHECKED BY | RW | 02/03/89 |
| APPROVED BY | RAS | 02/03/89 |

TITLE: .093/(2.36) HOUSINGS PLUG & RECEPTACLE 4 CKT., .198/(5.03) CL

molex MOLEX INCORPORATED

MATERIAL NO.: SEE CHART
DOCUMENT NO.: SD-2163-*
SHEET NO.: 1 OF 2
SIZE: C

THIS DRAWING CONTAINS INFORMATION THAT IS PROPRIETARY TO MOLEX INCORPORATED AND SHOULD NOT BE USED WITHOUT WRITTEN PERMISSION

| PLUG | |
|---|---|
| ORDER NO | ENG NO |
| 03-09-2040 | 2163-P |
| 03-09-2049 | 2163-P1 |
| 50-29-0097 | 2163-P1UV |
| | |

| RECEPTACLE | |
|---|---|
| ORDER NO | ENG NO |
| 03-09-1040 | 2163-R |
| 03-09-1049 | 2163-R1 |
| 03-09-6049 | 2163-R1BK |
| 50-29-0098 | 2163-R1UV |

## LEGEND:

2163-****

P = PLUG
R = RECEPTACLE

BLANK = WITH STANDARD EARS
1 = WITHOUT EARS
2 = WITH PREBENT EARS
3 = RECEPTACLE W/ POSITIVE LOCK RAMP, WITHOUT EARS.
4 = RECEPTACLE W/ POSITIVE LOCK RAMP, WITH STANDARD EARS.

COLOR:
BLANK = NATURAL COLOR
AM = AMBER BK = BLACK BU = BLUE
BN = BROWN GY = GRAY GN = GREEN
OR = ORANGE RD = RED YW = YELLOW
UV = BLACK UV RESISTANT

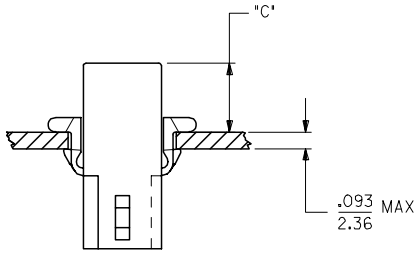


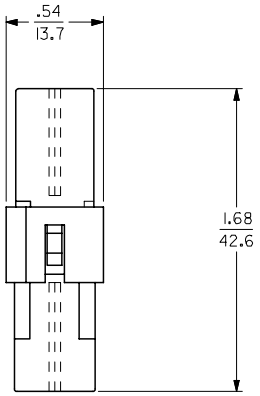


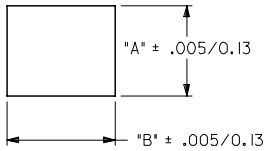


RECOMMENDED PANEL OPENING

| HOUSING | DIM. "A" | DIM. "B" | "C" PREBENT EAR | "C" STANDARD EAR |
|---|---|---|---|---|
| PLUG | .555/14.10 | .695/17.65 | .42/10.7 | .38/9.7 |
| RECEPT. | .500/12.70 | .600/15.24 | .40/10.2 | .37/9.4 |

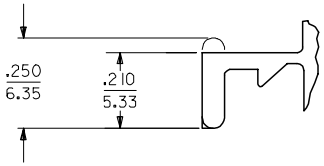


DETAIL A

.093/(2.36) STANDARD MOUNTING EAR
(SCALE 4:1)

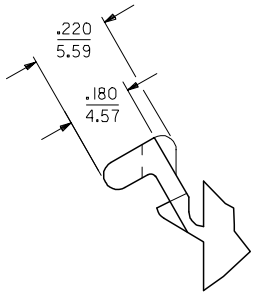


DETAIL B

.093/(2.36)PREBENT MOUNTING EAR
(SCALE 4:1)

NOTES:

1. MATERIAL: NYLON 6/6 (PA), UL 94V-2.
2. FINISH: NONE.
3. PRODUCT SPECIFICATION: PS-02-09 APPLIES.
4. PARTS TO BE PACKAGED PER PK-2163-001
5. MATES WITH: SERIES 2163.
6. ACCEPTS MOLEX .093 SERIES TERMINALS.
7. CIRCUIT I.D. NUMBERS ON HOUSING APPEAR ON PARTS FROM TOOLS BUILT AFTER 7/22/91.
8. POSTIVE LOCK VERSION REQUIRES USE OF A SCREWDRIVER OR SIMILAR TOOL TO LIFT SHROUD ON PLUG HOUSING IN ORDER TO UNMATE RECEPTACLE HOUSING.

| REV | DESCRIPTION |
|---|---|
| 12 | UPDATE NOTE 4<br>EC NO: UCP2007-0023 2006/07/27<br>DRWN:PRIDDER 2006/08/01<br>CHKD:AELHAG 2006/08/02<br>APPR:FSMITH |

QUALITY SYMBOLS
▼=0
(C)=0

GENERAL TOLERANCES (UNLESS SPECIFIED)

| | mm | INCH |
|---|---|---|
| 4 PLACES | ± --- | ± --- |
| 3 PLACES | ± --- | ± .010 |
| 2 PLACES | ± 0.25 | ± .014 |
| 1 PLACE | ± 0.35 | ± --- |
| ANGULAR ±---° | | |

DRAFT WHERE APPLICABLE MUST REMAIN WITHIN DIMENSIONS

DIMENSION STYLE: IN/MM
SCALE: 2:1
DESIGN UNITS: INCH
THIRD ANGLE PROJECTION

| | | DATE |
|---|---|---|
| DRAWN BY | KBW | 02/03/89 |
| CHECKED BY | RW | 02/03/89 |
| APPROVED BY | RAS | 02/03/89 |

TITLE: .093/(2.36) HOUSINGS PLUG & RECEPTACLE 4 CKT., .198/(5.03) CL

molex MOLEX INCORPORATED

MATERIAL NO.: SEE CHART
DOCUMENT NO.: SD-2163-*
SHEET NO.: 2 OF 2
SIZE: C

THIS DRAWING CONTAINS INFORMATION THAT IS PROPRIETARY TO MOLEX INCORPORATED AND SHOULD NOT BE USED WITHOUT WRITTEN PERMISSION

Компания «ЭлектроПласт» предлагает заключение долгосрочных отношений при поставках импортных электронных компонентов на взаимовыгодных условиях!

Наши преимущества:

- Оперативные поставки широкого спектра электронных компонентов отечественного и импортного производства напрямую от производителей и с крупнейших мировых складов;
- Поставка более 17-ти миллионов наименований электронных компонентов;
- Поставка сложных, дефицитных, либо снятых с производства позиций;
- Оперативные сроки поставки под заказ (от 5 рабочих дней);
- Экспресс доставка в любую точку России;
- Техническая поддержка проекта, помощь в подборе аналогов, поставка прототипов;
- Система менеджмента качества сертифицирована по Международному стандарту ISO 9001;
- Лицензия ФСБ на осуществление работ с использованием сведений, составляющих государственную тайну;
- Поставка специализированных компонентов (Xilinx, Altera, Analog Devices, Intersil, Interpoint, Microsemi, Aeroflex, Peregrine, Syfer, Eurofarad, Texas Instrument, Miteq, Cobham, E2V, MA-COM, Hittite, Mini-Circuits,General Dynamics и др.);

Помимо этого, одним из направлений компании «ЭлектроПласт» является направление «Источники питания». Мы предлагаем Вам помощь Конструкторского отдела:

- Подбор оптимального решения, техническое обоснование при выборе компонента;
- Подбор аналогов;
- Консультации по применению компонента;
- Поставка образцов и прототипов;
- Техническая поддержка проекта;
- Защита от снятия компонента с производства.

**Как с нами связаться**

**Телефон:** 8 (812) 309 58 32 (многоканальный)
**Факс:** 8 (812) 320-02-42
**Электронная почта:** org@eplast1.ru
**Адрес:** 198099, г. Санкт-Петербург, ул. Калинина, дом 2, корпус 4, литера А.