THIS DRAWING IS UNPUBLISHED. RELEASED FOR PUBLICATION 20
© COPYRIGHT 20 BY - ALL RIGHTS RESERVED.

LOC	DIST
FT	0

REVISIONS

P	LTR	DESCRIPTION	DATE	DWN	APVD
	E3	REVISED PER ECO-11-004587	11MAR2011	RK	HMR

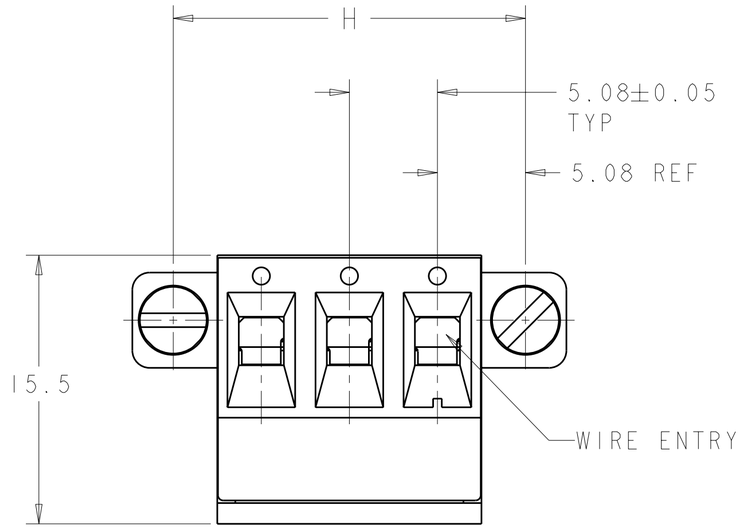

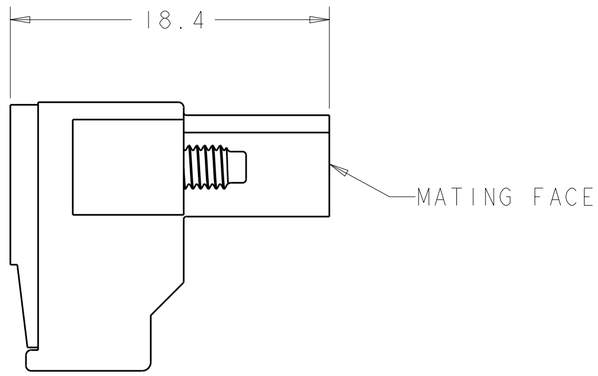

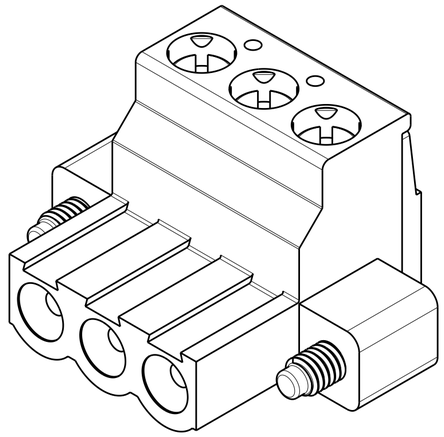

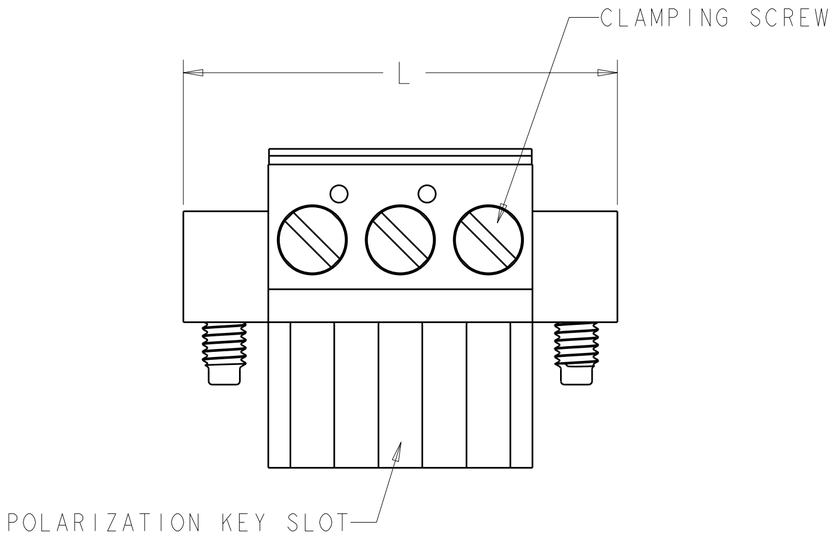

PRELIMINARY	0.76µm GOLD	-	-	60.60	55.88	10	2-796859-6
PRELIMINARY	0.2µm GOLD	6	DETAIL G	35.20	30.48	5	2-796859-5
PRELIMINARY	TIN	5	DETAIL F	25.04	20.32	3	2-796859-4
	TIN	-	-	126.64	121.92	23	2-796859-3
	TIN	-	-	121.56	116.84	22	2-796859-2
	TIN	-	-	116.48	111.76	21	2-796859-1
	TIN	-	-	111.40	106.68	20	2-796859-0
	TIN	-	-	106.32	101.60	19	1-796859-9
	TIN	-	-	101.24	96.52	18	1-796859-8
	TIN	-	-	96.16	91.44	17	1-796859-7
	TIN	-	-	91.08	86.36	16	1-796859-6
	TIN	-	-	86.00	81.28	15	1-796859-5
	TIN	-	-	80.92	76.20	14	1-796859-4
	TIN	-	-	75.84	71.12	13	1-796859-3
	TIN	-	-	70.76	66.04	12	1-796859-2
	TIN	-	-	65.68	60.96	11	1-796859-1
	TIN	-	-	60.60	55.88	10	1-796859-0
	TIN	-	-	55.52	50.80	9	796859-9
	TIN	-	-	50.44	45.72	8	796859-8
	TIN	-	-	45.36	40.64	7	796859-7
	TIN	-	-	40.28	35.56	6	796859-5
	TIN	-	-	35.20	30.48	5	796859-5
	TIN	-	-	30.12	25.40	4	796859-4
	TIN	-	-	25.04	20.32	3	796859-3
	TIN	-	-	19.96	15.24	2	796859-2
TERMINAL PLATING	MARKING	SPECIAL	L	H	NO. OF POSN	PART NUMBER	

1. MATERIALS AND FINISH:
   HOUSING: PA 6-6, UL 94-V0, COLOR: GREEN.
   TERMINAL: PHOSPHOR BRONZE, PLATING: SEE TABLE, OVER 2-3µm NICKEL
2. SUITABLE FOR 1,6-2, 4mm PC BOARD THICKNESS.
3. RECOGNIZED UNDER THE COMPONENT PROGRAM OF UNDERWRITERS LABORATORIES INC. FILE No. E60677.
4. IMQ CERTIFICATE WITH SURVEILLANCE ON CONFORMITY WITH IEC 998-1/998-2-1.
5. INK MARKING, COLOR: WHITE.
6. LABEL APPLIED OR INK MARKING AS SHOWN.

THIS DRAWING IS A CONTROLLED DOCUMENT.

DIMENSIONS: mm

TOLERANCES UNLESS OTHERWISE SPECIFIED:
0 PLC ±-
1 PLC ±0.2
2 PLC ±0.00
3 PLC ±0.000
4 PLC ±0.0000
ANGLES ±-

MATERIAL 1 -
FINISH 1 -

DWN S.WELDON 12FEB2001
CHK D.BIEVENOUR 12FEB2001
APVD D.BIEVENOUR 12FEB2001
PRODUCT SPEC -
APPLICATION SPEC -
WEIGHT -

TE Connectivity

NAME
TERMINAL BLOCK, PLUG
90 DEGREE, WITH FLANGE,
5.08mm PITCH

SIZE	CAGE CODE	DRAWING NO	RESTRICTED TO
A2	00779	C-796859	-

CUSTOMER DRAWING
SCALE 2:1 SHEET 1 OF 2 REV E3

1471-9 (3/11)

Pro/ENGINEER DRAWING

THIS DRAWING IS UNPUBLISHED. RELEASED FOR PUBLICATION 20
© COPYRIGHT 20 BY - ALL RIGHTS RESERVED.

LOC	DIST
FT	0

REVISIONS

P	LTR	DESCRIPTION	DATE	DWN	APVD
	-	SEE SHEET 1	-	-	-

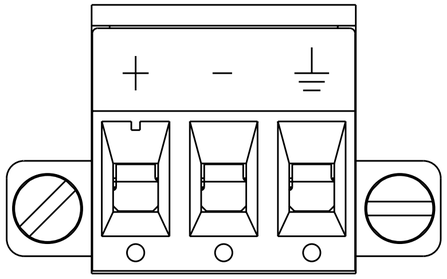

DETAIL F

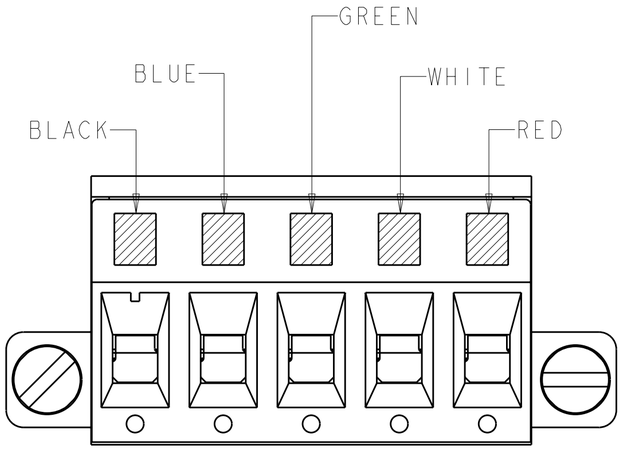

DETAIL G

THIS DRAWING IS A CONTROLLED DOCUMENT.

DIMENSIONS: mm

TOLERANCES UNLESS OTHERWISE SPECIFIED:

0 PLC	±-
1 PLC	±0.2
2 PLC	±0.00
3 PLC	±0.000
4 PLC	±0.0000
ANGLES	±-

MATERIAL -

FINISH -

DWN S.WELDON 12FEB2001
CHK D.BIEVENOUR 12FEB2001
APVD D.BIEVENOUR 12FEB2001

PRODUCT SPEC -

APPLICATION SPEC -

WEIGHT -

TE Connectivity

NAME TERMINAL BLOCK, PLUG 90 DEGREE, WITH FLANGE, 5.08mm PITCH

SIZE	CAGE CODE	DRAWING NO	RESTRICTED TO
A2	00779	C-796859	-

CUSTOMER DRAWING

SCALE 4:1 SHEET 2 OF 2 REV E3

Компания «ЭлектроПласт» предлагает заключение долгосрочных отношений при поставках импортных электронных компонентов на взаимовыгодных условиях!

Наши преимущества:

- Оперативные поставки широкого спектра электронных компонентов отечественного и импортного производства напрямую от производителей и с крупнейших мировых складов;
- Поставка более 17-ти миллионов наименований электронных компонентов;
- Поставка сложных, дефицитных, либо снятых с производства позиций;
- Оперативные сроки поставки под заказ (от 5 рабочих дней);
- Экспресс доставка в любую точку России;
- Техническая поддержка проекта, помощь в подборе аналогов, поставка прототипов;
- Система менеджмента качества сертифицирована по Международному стандарту ISO 9001;
- Лицензия ФСБ на осуществление работ с использованием сведений, составляющих государственную тайну;
- Поставка специализированных компонентов (Xilinx, Altera, Analog Devices, Intersil, Interpoint, Microsemi, Aeroflex, Peregrine, Syfer, Eurofarad, Texas Instrument, Miteq, Cobham, E2V, MA-COM, Hittite, Mini-Circuits,General Dynamics и др.);

Помимо этого, одним из направлений компании «ЭлектроПласт» является направление «Источники питания». Мы предлагаем Вам помощь Конструкторского отдела:

- Подбор оптимального решения, техническое обоснование при выборе компонента;
- Подбор аналогов;
- Консультации по применению компонента;
- Поставка образцов и прототипов;
- Техническая поддержка проекта;
- Защита от снятия компонента с производства.

Как с нами связаться

Телефон: 8 (812) 309 58 32 (многоканальный)
Факс: 8 (812) 320-02-42
Электронная почта: org@eplast1.ru
Адрес: 198099, г. Санкт-Петербург, ул. Калинина, дом 2, корпус 4, литера А.