THIS DRAWING IS UNPUBLISHED. RELEASED FOR PUBLICATION
© COPYRIGHT BY TYCO ELECTRONICS CORPORATION, ALL RIGHTS RESERVED.

LOC	DIST
DS	–

REVISIONS

P	LTR	DESCRIPTION	DATE	DWN	APVD
	E	REVISED (ECR-13-008383)	16, MAY, '13	JM	HG

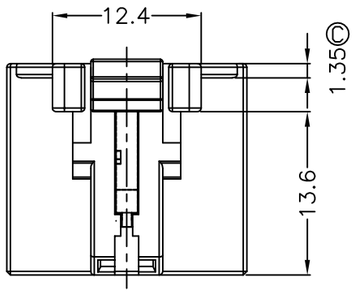

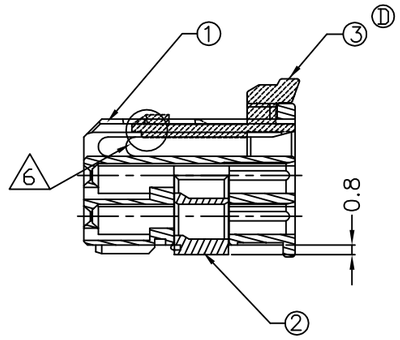

SECTION A-A
(SCALE 2/1)

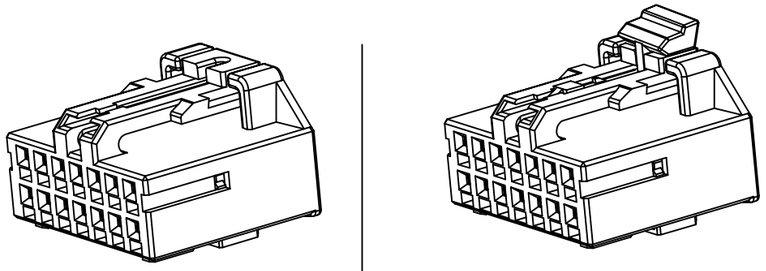

0-936124-1, 2 | 1-936124-2

3D VIEW
(SCALE2/1)

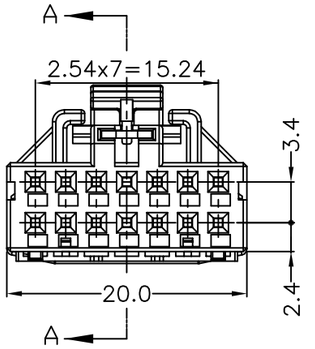

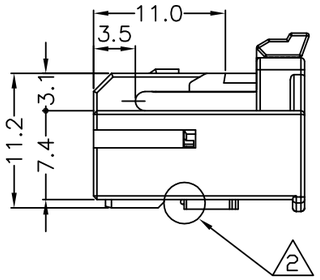

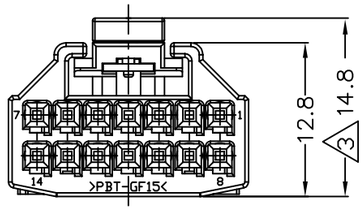

NOTES

1. GENERAL TOLERANCE IS ±0.3
2. CONDITION OF DELIVERY : DBL IN 1ST LOCKING POSITION
3. 1-936124-2 ONLY
4. APPLIED CAP ASS'Y P/N: 936126
5. APPLIED RECEPTACLE CONTACT P/N:

Part NO.	928999	963715
WIRE SIZE(mm²)	0.25~0.5	0.75

6. CONDITION OF DELIVERY : CPA IN 1ST LOCKING POSITION

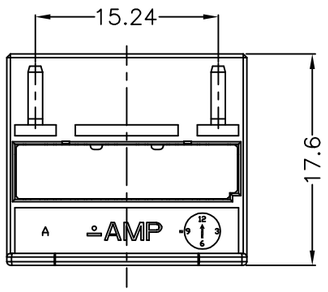

Q' TY			P/N	DESCRIPTION	MATERIAL	COLOR	NO
1			936353-1	CPA HSG	PBT GF20	WHITE	3
1	1	1	936128-1	DBL HSG	PBT GF15	WHITE	2
1	1		936125-2	PLUG HSG	PBT GF15	YELLOW	1
		1	936125-1	PLUG HSG	PBT GF15	BLACK	1

1-936124-2 | 0-936124-2 | 0-936124-1

THIS DRAWING IS A CONTROLLED DOCUMENT FOR TYCO ELECTRONICS CORPORATION. IT IS SUBJECT TO CHANGE AND THE CONTROLLING ENGINEERING ORGANIZATION SHOULD BE CONTACTED FOR THE LATEST REVISION.

DIMENSIONS: mm

3rd ANGLE PROJECTION

TOLERANCES UNLESS OTHERWISE SPECIFIED:
0 PLC ±
1 PLC ±
2 PLC ±
3 PLC ±
4 PLC ±
ANGLES ±

MATERIAL: SEE TABLE

FINISH: -----

DWN : JM JEON
CHK : JW JUNG
APVD : HG CHO
PRODUCT SPEC -----
APPLICATION SPEC -----
WEIGHT -----

TE connectivity

NAME: MQS 14P PLUG ASSEMBLY

SIZE	CAGE CODE	DRAWING NO	RESTRICTED TO
A3	00779	© 936124	

SCALE 2/1 | SHEET 1 OF 1 | REV E

Компания «ЭлектроПласт» предлагает заключение долгосрочных отношений при поставках импортных электронных компонентов на взаимовыгодных условиях!

Наши преимущества:

- Оперативные поставки широкого спектра электронных компонентов отечественного и импортного производства напрямую от производителей и с крупнейших мировых складов;
- Поставка более 17-ти миллионов наименований электронных компонентов;
- Поставка сложных, дефицитных, либо снятых с производства позиций;
- Оперативные сроки поставки под заказ (от 5 рабочих дней);
- Экспресс доставка в любую точку России;
- Техническая поддержка проекта, помощь в подборе аналогов, поставка прототипов;
- Система менеджмента качества сертифицирована по Международному стандарту ISO 9001;
- Лицензия ФСБ на осуществление работ с использованием сведений, составляющих государственную тайну;
- Поставка специализированных компонентов (Xilinx, Altera, Analog Devices, Intersil, Interpoint, Microsemi, Aeroflex, Peregrine, Syfer, Eurofarad, Texas Instrument, Miteq, Cobham, E2V, MA-COM, Hittite, Mini-Circuits,General Dynamics и др.);

Помимо этого, одним из направлений компании «ЭлектроПласт» является направление «Источники питания». Мы предлагаем Вам помощь Конструкторского отдела:

- Подбор оптимального решения, техническое обоснование при выборе компонента;
- Подбор аналогов;
- Консультации по применению компонента;
- Поставка образцов и прототипов;
- Техническая поддержка проекта;
- Защита от снятия компонента с производства.

Как с нами связаться

Телефон: 8 (812) 309 58 32 (многоканальный)
Факс: 8 (812) 320-02-42
Электронная почта: org@eplast1.ru
Адрес: 198099, г. Санкт-Петербург, ул. Калинина, дом 2, корпус 4, литера А.