THIS DRAWING IS UNPUBLISHED. RELEASED FOR PUBLICATION -,- .
© COPYRIGHT - By - TE CONNECTIVITY ALL RIGHTS RESERVED.

| LOC | DIST |
|---|---|
| HB | — |

REVISIONS

| P | LTR | DESCRIPTION | DATE | DWN | APVD |
|---|---|---|---|---|---|
| | D1 | COMBINING UL&CSA TO cULus ECO-14-006563 | 7May2014 | HYS | F.B |

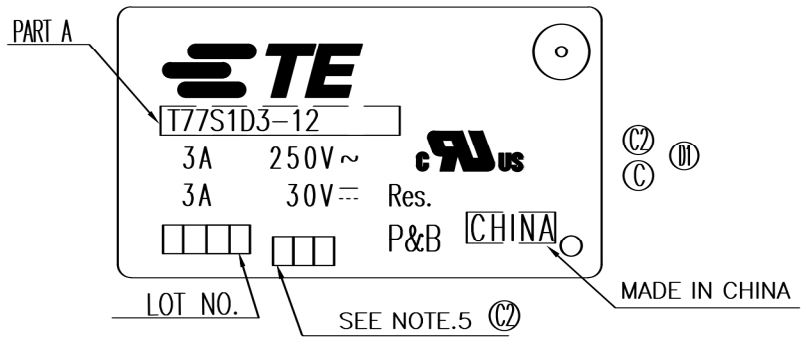


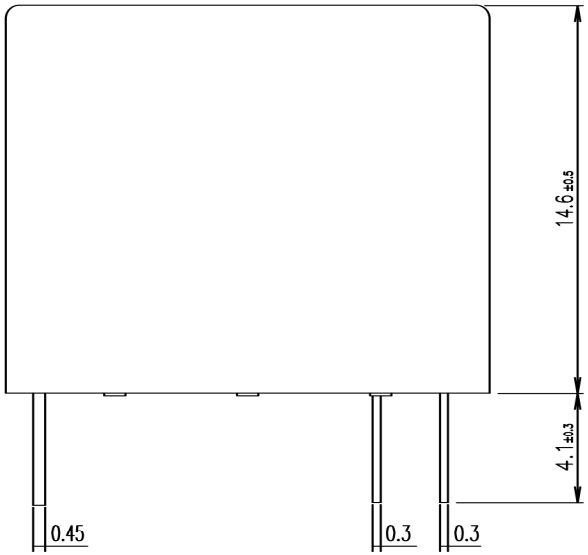


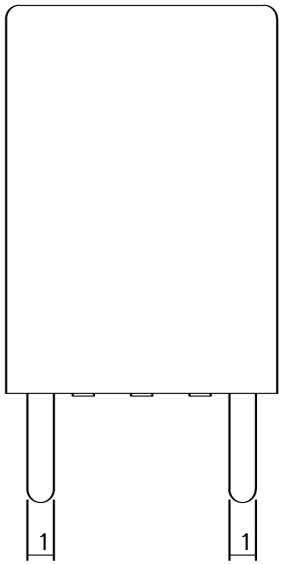


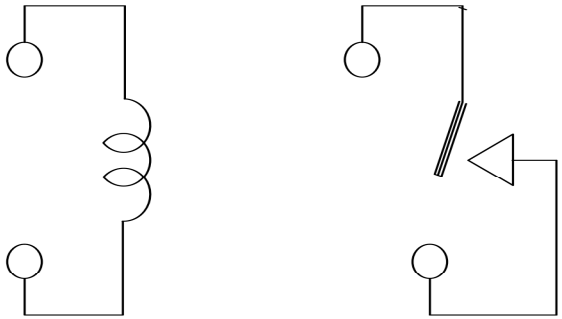

CONNECTION FIGURE

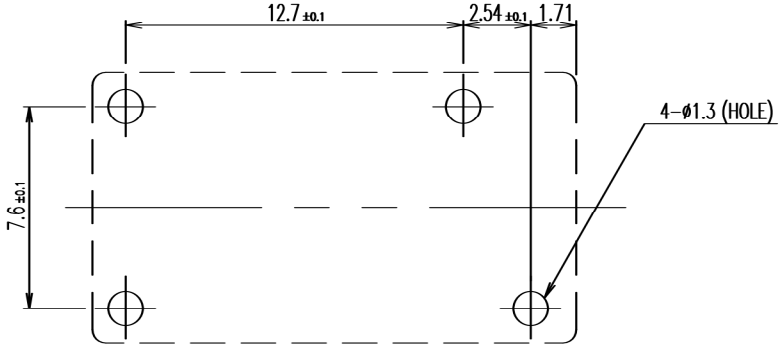


FIGURE FOR PRINTED CIRCUIT BOARD PROCESSING
(BOTTOM VIEW)

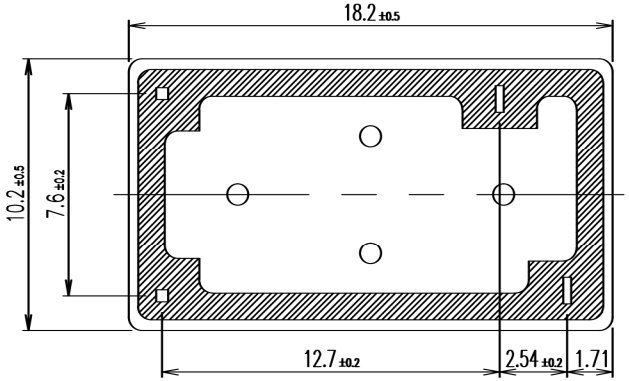


THIS DRAWING IS A CONTROLLED DOCUMENT.

DIMENSIONS: mm

TOLERANCES UNLESS OTHERWISE SPECIFIED:
0 PLC ± -
1 PLC ± -
2 PLC ± -
3 PLC ± -
4 PLC ± -
ANGLES ± -

MATERIAL -

FINISH -

DWN Huang,Yunshou
CHK Yu, Banghua
APVD Zhang, Sunny
PRODUCT SPEC —
APPLICATION SPEC —
WEIGHT —

TE Connectivity

NAME
—
T77*1D3-** CUSTOMER DRAWING
—

| SIZE | CAGE CODE | DRAWING NO | RESTRICTED TO |
|---|---|---|---|
| A3 | 00779 | C- 2-1393194-5 | — |

CUSTOMER DRAWING | SCALE 5:1 | SHEET 1 OF 2 | REV D1

1470-19 (3/11)

THIS DRAWING IS UNPUBLISHED. RELEASED FOR PUBLICATION -,- .
© COPYRIGHT - By - TE CONNECTIVITY ALL RIGHTS RESERVED.

| LOC | DIST |
|---|---|
| HB | — |

REVISIONS

| P | LTR | DESCRIPTION | DATE | DWN | APVD |
|---|---|---|---|---|---|
| | — | SEE SHEET 1 | — | — | — |

| | | | |
|---|---|---|---|
| 2-1393194-8 | T77V1D3-24-01 | T77V1D3-24-01 | p |
| 2-1393194-7 | T77V1D3-24 | T77V1D3-24 | o |
| 1-1440005-9 | T77V1D3-18 | T77V1D3-18 | n |
| 2-1393194-6 | T77V1D3-12 | T77V1D3-12 | m |
| 1-1440005-7 | T77V1D3-09 | T77V1D3-09 | l |
| 1-1440005-6 | T77V1D3-06 | T77V1D3-06 | k |
| 2-1393194-5 | T77V1D3-05 | T77V1D3-05 | j |
| 2-1393194-4 | T77V1D3-03 | T77V1D3-03 | i |
| 1-1393194-6 | T77S1D3-24 | T77S1D3-24 | h |
| 1-1440005-2 | T77S1D3-18 | T77S1D3-18 | g |
| 1-1393194-5 | T7S1D3-12 | T7S1D3-12 | f |
| 1440005-8 | T77S1D3-06 | T77S1D3-06 | e |
| 1-1440005-0 | T77S1D3-09 | T77S1D3-09 | d |
| 1-1393194-4 | T77S1D3-06-01 | T77S1D3-06-01 | c |
| 1-1393194-3 | T77S1D3-05 | T77S1D3-05 | b |
| 1-1393194-2 | T77S1D3-03 | T77S1D3-03 | a |
| PART NO | DESCRIPTION | PART A | TYPE |

RELAY TYPE

NOTE

1.LOT NO SYSTEM AS FOLLOWING:

□□ □□
WEEK
YEAR

C2 2.TERMINAL DIMENSION IS BEFORE SOLDER DIP;

C2 3.FOR THE TIN-PLATING OF THE PINS:
+0.1mm FOR WIDTH,THICKENSS AND DIAMETER.
+0.5mm FOR LENGTH.

C2 4.MARKING FROM INK TO LASER.

C2 5.ADD LOT NO. SYSTEM AS FOLLOWING;

1 1 A
I II III

I, DIGITS FOR DAY OF THE WEEK
1...MONDAY IN THIS WEEK;
2...TUESDAY IN THIS WEEK;
.....
7...SUNDAY IN THIS WEEK

II, DIGITS FOR SHIFT OF THE DAY
1...DAY SHIFT IN THIS DAY;
2...NIGHT SHIFT IN THIS DAY;

III, ONE CHARACTER DISTINGUISH THE LINE IDENTITY, SUCH AS: A,B.....Z

| INCOMBUSTIBILITY | TREATMENT | MATERIAL | DESCRIPTION | ITEM |
|---|---|---|---|---|
| | | EPOXY RESIN | SEAL (BASE & BOBBIN) | 15 |
| | | MW79 | MAGNETIC WIRE | 14 |
| 94V-0 | | P.B.T | CASE | 13 |
| 94V-0 | | P.B.T | BASE | 12 |
| 94VHB | | NYRON | BOBBIN | 11 |
| | SOLDER DIP | C.P WIRE | COIL TERMINAL | 10 |
| 94V-0 | | P.P.S | CARD | 9 |
| | | Ag ALLOY | MOVABLE CONTACT | 8 |
| | | Ag ALLOY | NO.CONTACT | 7 |
| | | STEEL | HINGE SPRING | 6 |
| | SOLDER DIP | CU ALLOY | NO.TERMINAL | 5 |
| | SOLDER DIP | CU ALLOY | MOVABLE SPRING | 4 |
| | NIP | STEEL | CORE | 3 |
| | NIP | STEEL | ARMATURE | 2 |
| | NIP | STEEL | YOKE | 1 |

THIS DRAWING IS A CONTROLLED DOCUMENT.

DIMENSIONS: mm

TOLERANCES UNLESS OTHERWISE SPECIFIED:
0 PLC ± -
1 PLC ± -
2 PLC ± -
3 PLC ± -
4 PLC ± -
ANGLES ± -

MATERIAL -

FINISH -

DWN Huang,Yunshou -
CHK Yu, Banghua -
APVD Zhang, Sunny -
PRODUCT SPEC —
APPLICATION SPEC —
WEIGHT —

TE Connectivity

NAME
—
T77*1D3-** CUSTOMER DRAWING
—

| SIZE | CAGE CODE | DRAWING NO | RESTRICTED TO |
|---|---|---|---|
| A3 | 00779 | C- 2-1393194-5 | — |

CUSTOMER DRAWING | SCALE 5:1 | SHEET 2 OF 2 | REV D1

1470-19 (3/11)

Компания «ЭлектроПласт» предлагает заключение долгосрочных отношений при поставках импортных электронных компонентов на взаимовыгодных условиях!

Наши преимущества:

- Оперативные поставки широкого спектра электронных компонентов отечественного и импортного производства напрямую от производителей и с крупнейших мировых складов;
- Поставка более 17-ти миллионов наименований электронных компонентов;
- Поставка сложных, дефицитных, либо снятых с производства позиций;
- Оперативные сроки поставки под заказ (от 5 рабочих дней);
- Экспресс доставка в любую точку России;
- Техническая поддержка проекта, помощь в подборе аналогов, поставка прототипов;
- Система менеджмента качества сертифицирована по Международному стандарту ISO 9001;
- Лицензия ФСБ на осуществление работ с использованием сведений, составляющих государственную тайну;
- Поставка специализированных компонентов (Xilinx, Altera, Analog Devices, Intersil, Interpoint, Microsemi, Aeroflex, Peregrine, Syfer, Eurofarad, Texas Instrument, Miteq, Cobham, E2V, MA-COM, Hittite, Mini-Circuits,General Dynamics и др.);

Помимо этого, одним из направлений компании «ЭлектроПласт» является направление «Источники питания». Мы предлагаем Вам помощь Конструкторского отдела:

- Подбор оптимального решения, техническое обоснование при выборе компонента;
- Подбор аналогов;
- Консультации по применению компонента;
- Поставка образцов и прототипов;
- Техническая поддержка проекта;
- Защита от снятия компонента с производства.

**Как с нами связаться**

**Телефон:** 8 (812) 309 58 32 (многоканальный)
**Факс:** 8 (812) 320-02-42
**Электронная почта:** org@eplast1.ru
**Адрес:** 198099, г. Санкт-Петербург, ул. Калинина, дом 2, корпус 4, литера А.