THIS DRAWING IS UNPUBLISHED. RELEASED FOR PUBLICATION 20
© COPYRIGHT 20 BY - ALL RIGHTS RESERVED.

REVISIONS

| P | LTR | DESCRIPTION | DATE | DWN | APVD |
|---|---|---|---|---|---|
| | C2 | REVISED PER ECR-16-011494 | 20JUN2017 | NK | CX |

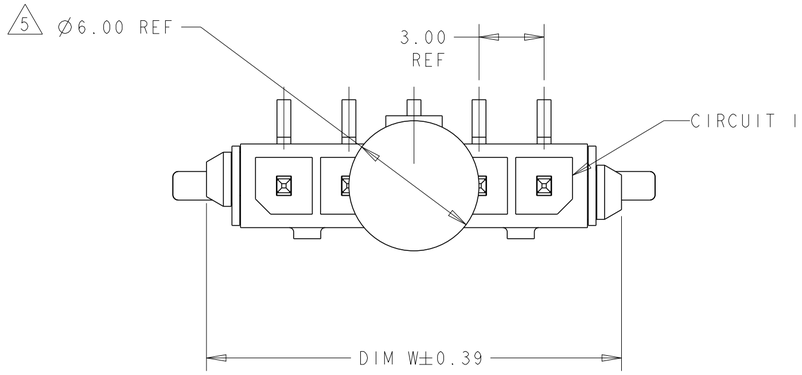


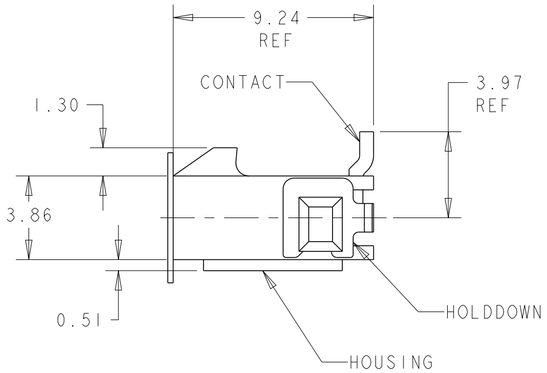


1. MATERIAL: CONTACTS - BRASS
HOUSING - UL 94V-O RATED HIGH TEMP NYLON, COLOR BLACK.
HOLDDOWNS: - PHOSPHOR BRONZE.

2. PLATING: CONTACTS - 2.54µm MINIMUM TIN-LEAD OVER 1.27µm MINIMUM NICKEL.
HOLDDOWNS: 2.54µm MINIMUM TIN-LEAD OVER 1.27µm MINIMUM NICKEL.

4. RECOMMENDED PC BOARD THICKNESS OF 1.57.

5. KAPTON VACUUM PICK UP BUTTON.

6. PLATING: CONTACTS - 2.54µm MINIMUM MATTE TIN OVER 1.27µm MINIMUM NICKEL.
HOLDDOWNS: 2.54µm MINIMUM MATTE TIN OVER 1.27µm MINIMUM NICKEL.

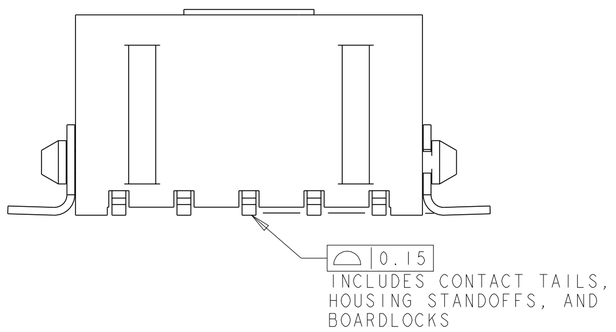


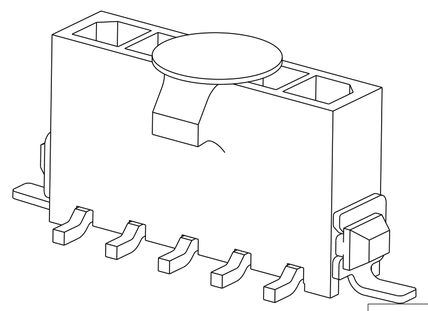

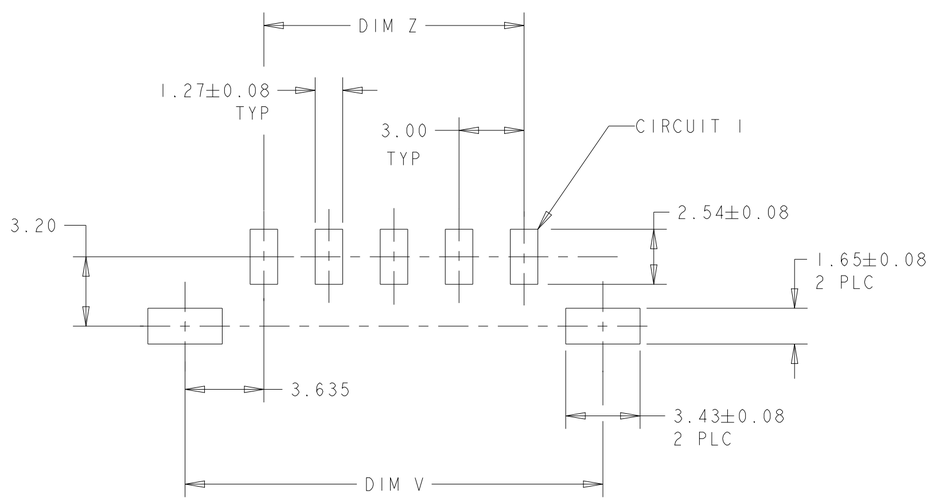


PCB LAYOUT COMPONENT SIDE 4

| | FINISH | DIM Z | DIM V | DIM W | NO. OF POSN | PART NUMBER |
|---|---|---|---|---|---|---|
| | 6 | 33.00 | 40.41 | 40.00 | 12 | 3-1445053-2 |
| | 6 | 30.00 | 37.41 | 37.00 | 11 | 3-1445053-1 |
| | 6 | 27.00 | 34.41 | 34.00 | 10 | 3-1445053-0 |
| | 6 | 24.00 | 31.41 | 31.00 | 9 | 2-1445053-9 |
| | 6 | 21.00 | 28.41 | 28.00 | 8 | 2-1445053-8 |
| | 6 | 18.00 | 25.41 | 25.00 | 7 | 2-1445053-7 |
| | 6 | 15.00 | 22.41 | 22.00 | 6 | 2-1445053-6 |
| | 6 | 12.00 | 19.41 | 19.00 | 5 | 2-1445053-5 |
| | 6 | 9.00 | 16.41 | 16.00 | 4 | 2-1445053-4 |
| | 6 | 6.00 | 13.41 | 13.00 | 3 | 2-1445053-3 |
| | 6 | 3.00 | 10.41 | 10.00 | 2 | 2-1445053-2 |
| SUPERSEDED BY 3-1445053-2 | 2 | 33.00 | 40.41 | 40.00 | 12 | ~~1-1445053-2~~ |
| SUPERSEDED BY 3-1445053-1 | 2 | 30.00 | 37.41 | 37.00 | 11 | ~~1-1445053-1~~ |
| SUPERSEDED BY 3-1445053-0 | 2 | 27.00 | 34.41 | 34.00 | 10 | ~~1-1445053-0~~ |
| SUPERSEDED BY 2-1445053-9 | 2 | 24.00 | 31.41 | 31.00 | 9 | ~~1445053-9~~ |
| SUPERSEDED BY 2-1445053-8 | 2 | 21.00 | 28.41 | 28.00 | 8 | ~~1445053-8~~ |
| SUPERSEDED BY 2-1445053-7 | 2 | 18.00 | 25.41 | 25.00 | 7 | ~~1445053-7~~ |
| SUPERSEDED BY 2-1445053-6 | 2 | 15.00 | 22.41 | 22.00 | 6 | ~~1445053-6~~ |
| SUPERSEDED BY 2-1445053-5 | 2 | 12.00 | 19.41 | 19.00 | 5 | ~~1445053-5~~ |
| SUPERSEDED BY 2-1445053-4 | 2 | 9.00 | 16.41 | 16.00 | 4 | ~~1445053-4~~ |
| SUPERSEDED BY 2-1445053-3 | 2 | 6.00 | 13.41 | 13.00 | 3 | ~~1445053-3~~ |
| SUPERSEDED BY 2-1445053-2 | 2 | 3.00 | 10.41 | 10.00 | 2 | ~~1445053-2~~ |

THIS DRAWING IS A CONTROLLED DOCUMENT.

DIMENSIONS: mm

TOLERANCES UNLESS OTHERWISE SPECIFIED:
0 PLC ±-
1 PLC ±-
2 PLC ±0.13
3 PLC ±-
4 PLC ±-
ANGLES ±-

MATERIAL 1

FINISH SEE TABLE

DWN J.ROOT 07OCT2000
CHK K. WHITAKER 20-FEB-2001
APVD C. JONES 20-FEB-2001
PRODUCT SPEC -
APPLICATION SPEC -
WEIGHT -

TE Connectivity

NAME VERTICAL SURFACE MOUNT HEADER ASSY, TIN CONTACTS, SURF MOUNT HOLDDOWNS, SINGLE ROW, MICRO MATE-N-LOK TM

SIZE A2 | CAGE CODE 00779 | DRAWING NO C-1445053 | RESTRICTED TO -

CUSTOMER DRAWING | SCALE 5:1 | SHEET 1 OF 1 | REV C2

1471-9 (3/13)

Компания «ЭлектроПласт» предлагает заключение долгосрочных отношений при поставках импортных электронных компонентов на взаимовыгодных условиях!

Наши преимущества:

- Оперативные поставки широкого спектра электронных компонентов отечественного и импортного производства напрямую от производителей и с крупнейших мировых складов;
- Поставка более 17-ти миллионов наименований электронных компонентов;
- Поставка сложных, дефицитных, либо снятых с производства позиций;
- Оперативные сроки поставки под заказ (от 5 рабочих дней);
- Экспресс доставка в любую точку России;
- Техническая поддержка проекта, помощь в подборе аналогов, поставка прототипов;
- Система менеджмента качества сертифицирована по Международному стандарту ISO 9001;
- Лицензия ФСБ на осуществление работ с использованием сведений, составляющих государственную тайну;
- Поставка специализированных компонентов (Xilinx, Altera, Analog Devices, Intersil, Interpoint, Microsemi, Aeroflex, Peregrine, Syfer, Eurofarad, Texas Instrument, Miteq, Cobham, E2V, MA-COM, Hittite, Mini-Circuits,General Dynamics и др.);

Помимо этого, одним из направлений компании «ЭлектроПласт» является направление «Источники питания». Мы предлагаем Вам помощь Конструкторского отдела:

- Подбор оптимального решения, техническое обоснование при выборе компонента;
- Подбор аналогов;
- Консультации по применению компонента;
- Поставка образцов и прототипов;
- Техническая поддержка проекта;
- Защита от снятия компонента с производства.

**Как с нами связаться**

**Телефон:** 8 (812) 309 58 32 (многоканальный)
**Факс:** 8 (812) 320-02-42
**Электронная почта:** org@eplast1.ru
**Адрес:** 198099, г. Санкт-Петербург, ул. Калинина, дом 2, корпус 4, литера А.