THIS DRAWING IS UNPUBLISHED. RELEASED FOR PUBLICATION 20
© COPYRIGHT 20 BY - ALL RIGHTS RESERVED.

LOC	DIST
AD	00

REVISIONS

P	LTR	DESCRIPTION	DATE	DWN	APVD
	F1	REVISED PER ECO-11-005027	24MAR2011	RK	HMR

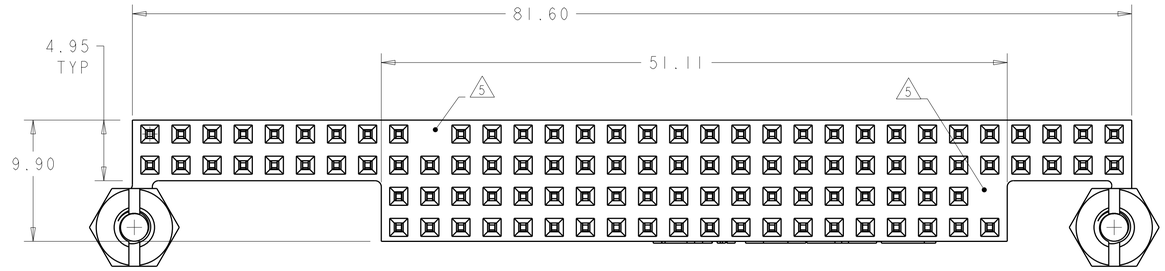

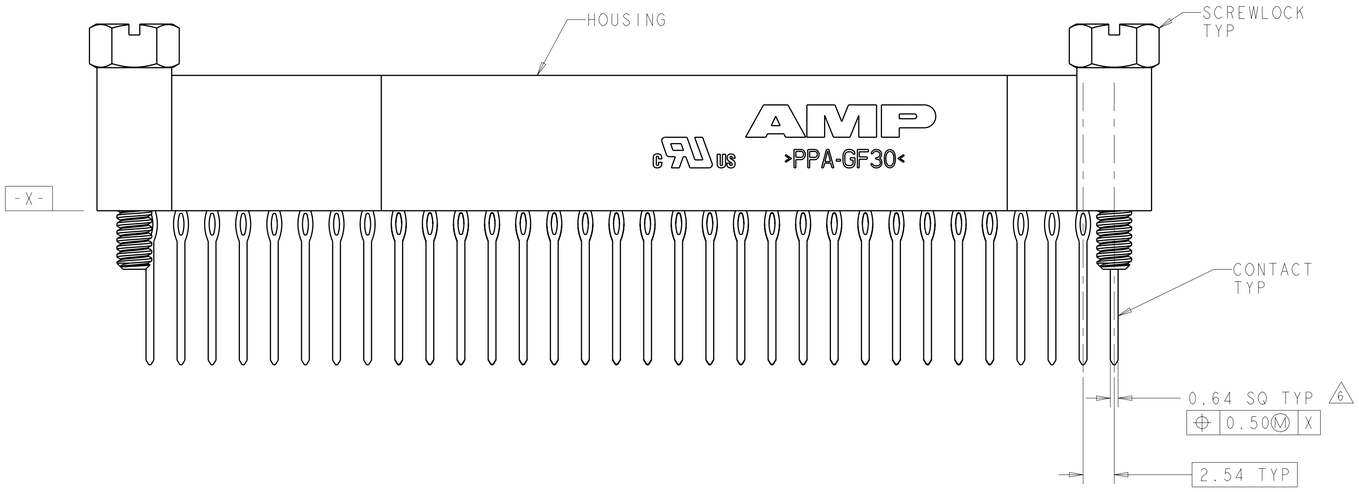

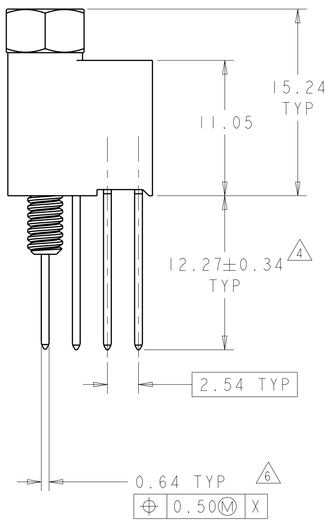

1. HOUSING: HIGH TEMPERATURE, GLASS FILLED NYLON, COLOR: BLACK.
   CONTACTS: PHOSPHOR BRONZE.
   SCREWLOCKS: STEEL.
2. CONTACTS: 0.00038 MIN GOLD ON MATING RECEPTACLE END, 0.00013 MIN GOLD ON REMAINDER, ALL OVER 0.00127 NICKEL.
   SCREWLOCKS: CLEAR CHROMATE OVER ZINC.
3. PCB HOLE RECOMMENDATIONS:
   A. DRILL HOLE DIAMETER TO BE 1.15±0.02.
   B. PLATING TO BE 0.005 MIN TIN-LEAD OVER 0.025-0.075 COPPER.
   C. RECOMMENDED FINISH HOLE SIZE IS 1.03±0.08
4. DIMENSION AFTER SEATING TO PCB.
5. NO CONTACT IN THIS POSITION, FOR PART NUMBER 1375793-1 & -3, ONLY
6. POSITION TOLERANCE APPLIES AFTER CONNECTOR IS PRESSED ONTO PC BOARD.
7. CONTACTS: 0.00038 MIN GOLD ON MATING RECEPTACLE END, 0.00254-0.00508 MATTE TIN ON REMAINDER, ALL OVER 0.00127 NICKEL.
   SCREWLOCKS: CLEAR CHROMATE OVER ZINC.
8. PCB HOLE RECOMMENDATIONS FOR SILVER IMMERSION PLATING:
   A. DRILL HOLE DIAMETER TO BE 1.20±0.02.
   B. PLATING TO BE 0.0001524-0.0004064 SILVER OVER 0.0508±0.0254 COPPER.
   C. RECOMMENDED FINISH HOLE SIZE IS 1.10-1.19.
9. TO BE USED ON SILVER IMMERSION PLATED PCB'S (NOTE 8).
10. PCB HOLE RECOMMENDATIONS FOR ENIG PLATING:
    A. DRILL HOLE DIAMETER TO BE 1.20±0.02.
    B. PLATING TO BE 0.000051-0.000127 GOLD OVER 0.00305-0.00610 NICKEL ALL OVER 0.0508±0.0254 COPPER.
    C. RECOMMENDED FINISH HOLE SIZE IS 1.10-1.19.
11. TO BE USED ON STANDARD PCB (NOTE 3) OR ENIG PLATED PCB (NOTE 10).

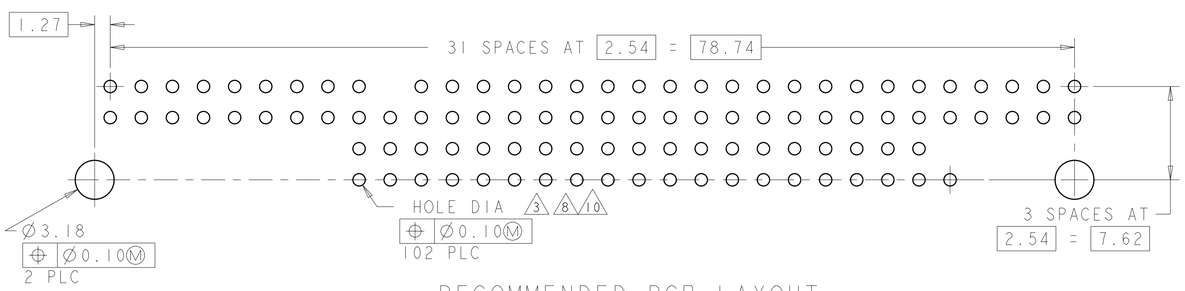

RECOMMENDED PCB LAYOUT
FOR 1375793-1 & -3

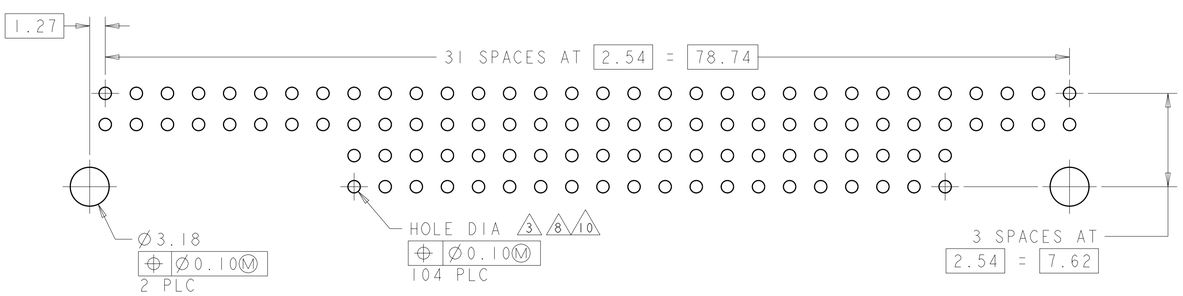

RECOMMENDED PCB LAYOUT
FOR 1375793-2 & -4

FINISH	KEYED CIRCUITS	PART NO
9 7	NO	1375793-4
9 7	YES 5	1375793-3
11 2	NO	1375793-2
11 2	YES 5	1375793-1

THIS DRAWING IS A CONTROLLED DOCUMENT.

DIMENSIONS: mm

TOLERANCES UNLESS OTHERWISE SPECIFIED:
0 PLC ±-
1 PLC ±-
2 PLC ±0.13
3 PLC ±-
4 PLC ±-
ANGLES ±-

MATERIAL 1
FINISH 7 2

DWN W.G.LENKER 02JUN2000
CHK L.BREKOSKY 15JAN2001
APVD J.OLSON 13JUN2001
PRODUCT SPEC 108-1956
APPLICATION SPEC 114-13021
WEIGHT -

TE Connectivity

NAME ASSEMBLY, PC/104, STACKTHROUGH CONTACTS, 2 STANDOFFS PRESS FIT

SIZE	CAGE CODE	DRAWING NO	RESTRICTED TO
A1	00779	C-1375793	-

CUSTOMER DRAWING | SCALE 4:1 | SHEET 1 OF 1 | REV F1

4805 (3/11)

Pro/ENGINEER DRAWING

Компания «ЭлектроПласт» предлагает заключение долгосрочных отношений при поставках импортных электронных компонентов на взаимовыгодных условиях!

Наши преимущества:

- Оперативные поставки широкого спектра электронных компонентов отечественного и импортного производства напрямую от производителей и с крупнейших мировых складов;
- Поставка более 17-ти миллионов наименований электронных компонентов;
- Поставка сложных, дефицитных, либо снятых с производства позиций;
- Оперативные сроки поставки под заказ (от 5 рабочих дней);
- Экспресс доставка в любую точку России;
- Техническая поддержка проекта, помощь в подборе аналогов, поставка прототипов;
- Система менеджмента качества сертифицирована по Международному стандарту ISO 9001;
- Лицензия ФСБ на осуществление работ с использованием сведений, составляющих государственную тайну;
- Поставка специализированных компонентов (Xilinx, Altera, Analog Devices, Intersil, Interpoint, Microsemi, Aeroflex, Peregrine, Syfer, Eurofarad, Texas Instrument, Miteq, Cobham, E2V, MA-COM, Hittite, Mini-Circuits,General Dynamics и др.);

Помимо этого, одним из направлений компании «ЭлектроПласт» является направление «Источники питания». Мы предлагаем Вам помощь Конструкторского отдела:

- Подбор оптимального решения, техническое обоснование при выборе компонента;
- Подбор аналогов;
- Консультации по применению компонента;
- Поставка образцов и прототипов;
- Техническая поддержка проекта;
- Защита от снятия компонента с производства.

Как с нами связаться

Телефон: 8 (812) 309 58 32 (многоканальный)
Факс: 8 (812) 320-02-42
Электронная почта: org@eplast1.ru
Адрес: 198099, г. Санкт-Петербург, ул. Калинина, дом 2, корпус 4, литера А.