THIS DRAWING IS UNPUBLISHED. RELEASED FOR PUBLICATION -,- .
© COPYRIGHT - BY TYCO ELECTRONICS CORPORATION. ALL INTERNATIONAL RIGHTS RESERVED.

LOC	DIST
AF	50

REVISIONS

P	LTR	DESCRIPTION	DATE	DWN	APVD
	AF2	REVISED PER ECO-13-007856	28MAY13	PB	YHM

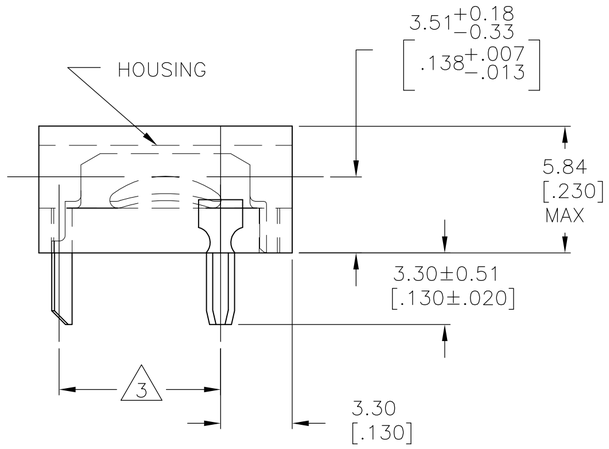

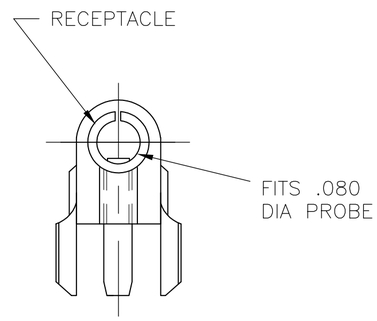

1 OPERATION TEMPERATURE – 105°C MAX

2 RETENTION FORCE – 16 OUNCES MIN INITIALLY, 6 OUNCES MIN, AFTER 500 CYCLES.

3 REFER TO MOUNTING HOLE PATTERN

4 HOUSING NYLON TYPE 6/6
RECEPT & LEGS, BRASS
ASTM B36 ALLOY6

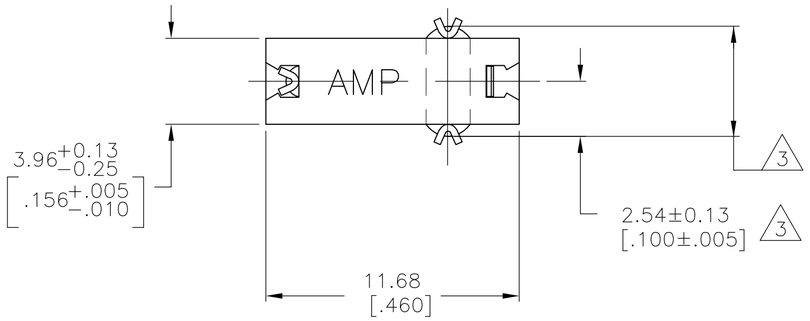

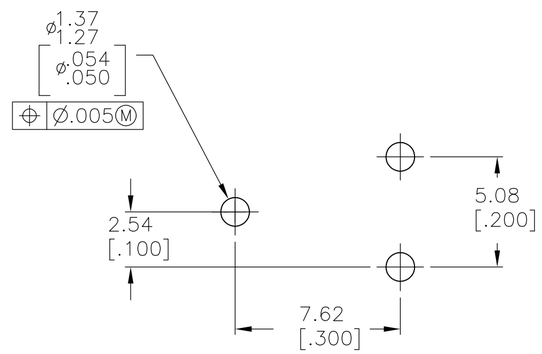

RECOMMENDED MOUNTING HOLE PATTERN

	LEGS & RECEPT FINISH	COLOR	PART NO
OBSOLETE	~~GOLD~~	~~NATURAL~~	~~6-582119-9~~
OBSOLETE	~~SILVER~~	~~NATURAL~~	~~5-582119-9~~
	GOLD	WHITE	3-582119-9
OBSOLETE	~~GOLD~~	~~GRAY~~	~~3-582119-8~~
OBSOLETE	~~GOLD~~	~~VIOLET~~	~~3-582119-7~~
OBSOLETE	~~GOLD~~	~~BLUE~~	~~3-582119-6~~
	GOLD	GREEN	3-582119-5
	GOLD	YELLOW	3-582119-4
OBSOLETE	~~GOLD~~	~~ORANGE~~	~~3-582119-3~~
	GOLD	RED	3-582119-2
OBSOLETE	~~GOLD~~	~~BROWN~~	~~3-582119-1~~
	GOLD	BLACK	3-582119-0
OBSOLETE	~~SILVER~~	~~WHITE~~	~~2-582119-9~~
OBSOLETE	~~SILVER~~	~~GRAY~~	~~2-582119-8~~
OBSOLETE	~~SILVER~~	~~VIOLET~~	~~2-582119-7~~
OBSOLETE	~~SILVER~~	~~BLUE~~	~~2-582119-6~~
OBSOLETE	~~SILVER~~	~~GREEN~~	~~2-582119-5~~
OBSOLETE	~~SILVER~~	~~YELLOW~~	~~2-582119-4~~
OBSOLETE	~~SILVER~~	~~ORANGE~~	~~2-582119-3~~
OBSOLETE	~~SILVER~~	~~RED~~	~~2-582119-2~~
OBSOLETE	~~SILVER~~	~~BROWN~~	~~2-582119-1~~
OBSOLETE	~~SILVER~~	~~BLACK~~	~~2-582119-0~~

582119

THIS DRAWING IS A CONTROLLED DOCUMENT.

DIMENSIONS: mm [INCHES]

TOLERANCES UNLESS OTHERWISE SPECIFIED:

0 PLC	±	–
1 PLC	±	–
2 PLC	±	0.25 [.01]
3 PLC	±	–
4 PLC	±	–
ANGLES	±	–

MATERIAL 4

FINISH SEE TABLE

DWN	RAGHAVENDRA	17JUL08
CHK	JEFF RUTH	17JUL08
APVD	ED HOWARD	17JUL08
PRODUCT SPEC	—	
APPLICATION SPEC	—	
WEIGHT	—	

CUSTOMER DRAWING

Tyco Electronics

Tyco Electronics Corporation
Harrisburg, PA 17105-3608

NAME TEST PROBE ASSEMBLY

SIZE	CAGE CODE	DRAWING NO	RESTRICTED TO
A2	00779	C-582119	—

SCALE	SHEET	REV
5:1	1 OF 1	AF2

1471-9 (1/08)

Компания «ЭлектроПласт» предлагает заключение долгосрочных отношений при поставках импортных электронных компонентов на взаимовыгодных условиях!

Наши преимущества:

- Оперативные поставки широкого спектра электронных компонентов отечественного и импортного производства напрямую от производителей и с крупнейших мировых складов;
- Поставка более 17-ти миллионов наименований электронных компонентов;
- Поставка сложных, дефицитных, либо снятых с производства позиций;
- Оперативные сроки поставки под заказ (от 5 рабочих дней);
- Экспресс доставка в любую точку России;
- Техническая поддержка проекта, помощь в подборе аналогов, поставка прототипов;
- Система менеджмента качества сертифицирована по Международному стандарту ISO 9001;
- Лицензия ФСБ на осуществление работ с использованием сведений, составляющих государственную тайну;
- Поставка специализированных компонентов (Xilinx, Altera, Analog Devices, Intersil, Interpoint, Microsemi, Aeroflex, Peregrine, Syfer, Eurofarad, Texas Instrument, Miteq, Cobham, E2V, MA-COM, Hittite, Mini-Circuits,General Dynamics и др.);

Помимо этого, одним из направлений компании «ЭлектроПласт» является направление «Источники питания». Мы предлагаем Вам помощь Конструкторского отдела:

- Подбор оптимального решения, техническое обоснование при выборе компонента;
- Подбор аналогов;
- Консультации по применению компонента;
- Поставка образцов и прототипов;
- Техническая поддержка проекта;
- Защита от снятия компонента с производства.

Как с нами связаться

Телефон: 8 (812) 309 58 32 (многоканальный)
Факс: 8 (812) 320-02-42
Электронная почта: org@eplast1.ru
Адрес: 198099, г. Санкт-Петербург, ул. Калинина, дом 2, корпус 4, литера А.