REVISIONS			
LTR	DESCRIPTION	DATE	APPROVED
A	COMPILED AND REDRAWN ON CAD PER ECN# T-16043	91 APR 7	Z. TEMAN
B	REVISED AND RENAMED PER ECN# T-20929 "WAS" DK-621-X033/X040[-XX]	96 JUL 31	Z. TEMAN

PART No.	CONNECTOR	CONTACT	INTERFACE
DK-621-0033	PLUG	———	A
DK-621-0033-1P	PLUG	PIN	A
DK-621-0033-1S	PLUG	SOCKET	A
DK-621-0034	JACK	———	A
DK-621-0034-1P	JACK	PIN	A
DK-621-0034-1S	JACK	SOCKET	A
DK-621-0035	PLUG	———	B
DK-621-0035-2P	PLUG	PIN	B
DK-621-0035-2S	PLUG	SOCKET	B
DK-621-0036	JACK	———	B
DK-621-0036-2P	JACK	PIN	B
DK-621-0036-2S	JACK	SOCKET	B
DK-621-0037	PLUG	———	C
DK-621-0037-3P	PLUG	PIN	C
DK-621-0037-3S	PLUG	SOCKET	C
DK-621-0038	JACK	———	C
DK-621-0038-3P	JACK	PIN	C
DK-621-0038-3S	JACK	SOCKET	C
DK-621-0039	PLUG	———	D
DK-621-0039-4P	PLUG	PIN	D
DK-621-0039-4S	PLUG	SOCKET	D
DK-621-0040	JACK	———	D
DK-621-0040-4P	JACK	PIN	D
DK-621-0040-4S	JACK	SOCKET	D

If this document is printed it becomes uncontrolled.
Check with the web for latest revision.

SPECIFICATION CONTROL DRAWING

UNLESS OTHERWISE SPECIFIED DIMENSIONS ARE IN INCHES. METRIC DIMENSIONS ARE IN BRACKETS.

DECIMALS
.XXX ± —— [—— mm]
.XX ± —— [—— mm]
ANGLES
.X ± ——

WEIGHT
—— lbs [—— g]

DRAWN	J.B.K.	91 APR 3
CHECKED		
APPROVED		
APPROVED	Z.TEMAN	91 APR 7
CAD NAME	009052-1	

THIRD ANGLE PROJECTION

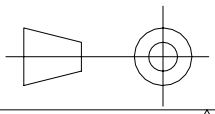

Raychem
RAYCHEM CORPORATION
300 CONSTITUTION DRIVE
MENLO PARK, CALIFORNIA 94025

TITLE
KITS FOR
D-621-0033/0040
TRIAXIAL CONNECTORS

SIZE	CODE IDENT. NO.	DWG. NO.	REV
A	06090	DK-621-0033/0040[-XX]	B

DO NOT SCALE THIS DRAWING

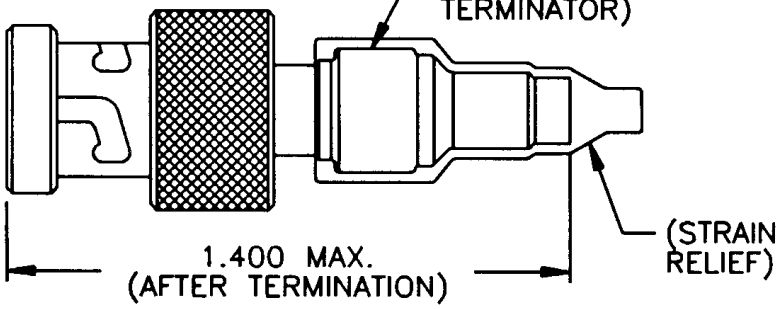

PLUG CONNECTOR ASSEMBLY

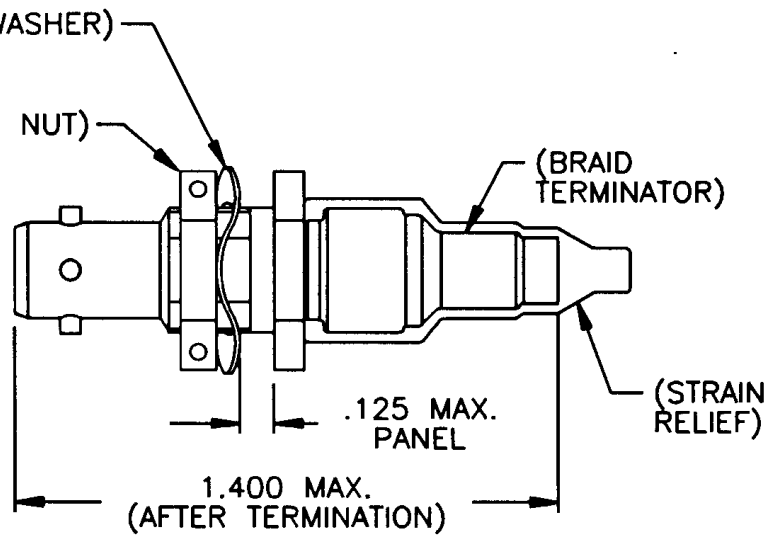

JACK CONNECTOR ASSEMBLY

1.0 REFER TO THE FOLLOWING RAYCHEM SPECIFICATION CONTROL DRAWINGS (SCD) FOR INDIVIDUAL COMPONENT DETAILS:

D-621-0033/0040	CONNECTOR, TRIAXIAL, BAYONET COUPLED.
D-602-0126	CONTACT, PIN, TWISTED PAIR
D-602-0127	CONTACT, SOCKET, TWISTED PAIR
(D-600-0032)	BRAID TERMINATOR
(D-600-0019)	STRAIN RELIEF

2.0 CONNECTORS ARE QUALIFIED TO RAYCHEM SPECIFICATION D-6025.

3.0 TERMINATION PROCEDURE: RAYCHEM ES 61162.

If this document is printed it becomes uncontrolled.
Check with the web for latest revision.

CAD NAME: 009052-2	DRAWN	J.B.K.	91 APR 3	SIZE A	CODE IDENT. NO. 06090	DWG. NO. DK-621-0033/0040[-XX]	REV B
	ISSUED			DO NOT SCALE THIS DRAWING			SHEET 2 OF 2

Компания «ЭлектроПласт» предлагает заключение долгосрочных отношений при поставках импортных электронных компонентов на взаимовыгодных условиях!

Наши преимущества:

- Оперативные поставки широкого спектра электронных компонентов отечественного и импортного производства напрямую от производителей и с крупнейших мировых складов;
- Поставка более 17-ти миллионов наименований электронных компонентов;
- Поставка сложных, дефицитных, либо снятых с производства позиций;
- Оперативные сроки поставки под заказ (от 5 рабочих дней);
- Экспресс доставка в любую точку России;
- Техническая поддержка проекта, помощь в подборе аналогов, поставка прототипов;
- Система менеджмента качества сертифицирована по Международному стандарту ISO 9001;
- Лицензия ФСБ на осуществление работ с использованием сведений, составляющих государственную тайну;
- Поставка специализированных компонентов (Xilinx, Altera, Analog Devices, Intersil, Interpoint, Microsemi, Aeroflex, Peregrine, Syfer, Eurofarad, Texas Instrument, Miteq, Cobham, E2V, MA-COM, Hittite, Mini-Circuits,General Dynamics и др.);

Помимо этого, одним из направлений компании «ЭлектроПласт» является направление «Источники питания». Мы предлагаем Вам помощь Конструкторского отдела:

- Подбор оптимального решения, техническое обоснование при выборе компонента;
- Подбор аналогов;
- Консультации по применению компонента;
- Поставка образцов и прототипов;
- Техническая поддержка проекта;
- Защита от снятия компонента с производства.

Как с нами связаться

Телефон: 8 (812) 309 58 32 (многоканальный)
Факс: 8 (812) 320-02-42
Электронная почта: org@eplast1.ru
Адрес: 198099, г. Санкт-Петербург, ул. Калинина, дом 2, корпус 4, литера А.