used for: D-SUB FILTER DUAL PORT

POS.	A -0.76	B1 +0.25	B2 -0.25	C	D -0.3	PART-NO.
2x 9	31.19	16.79	16.46	25.00 +0.12 -0.13	6.12	**FDCNSPTAN13S132X**
2x15	39.52	25.12	24.79	33.30 +0.15 -0.1	6.12	**FDCPSPTAN13S132X**
2x25	53.42	38.84	38.50	47.04 ±0.13	5.99	**FDCRSPTAN13S132X**
2x37	69.70	55.30	54.96	63.50 ±0.13	5.99	**FDCSSPTAN13S132X**

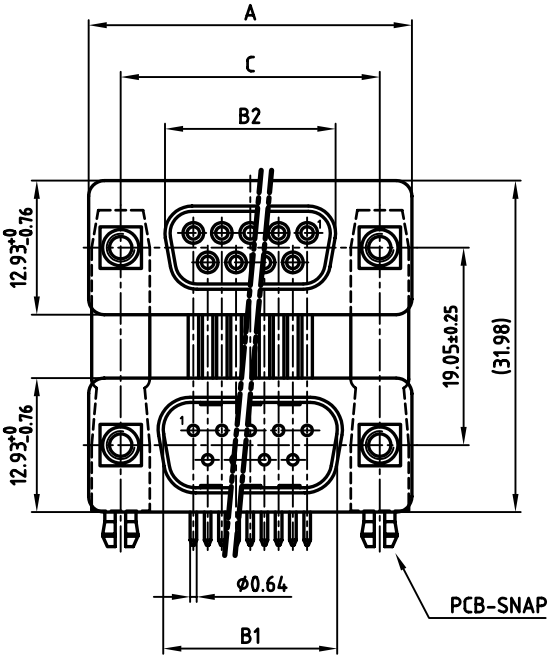

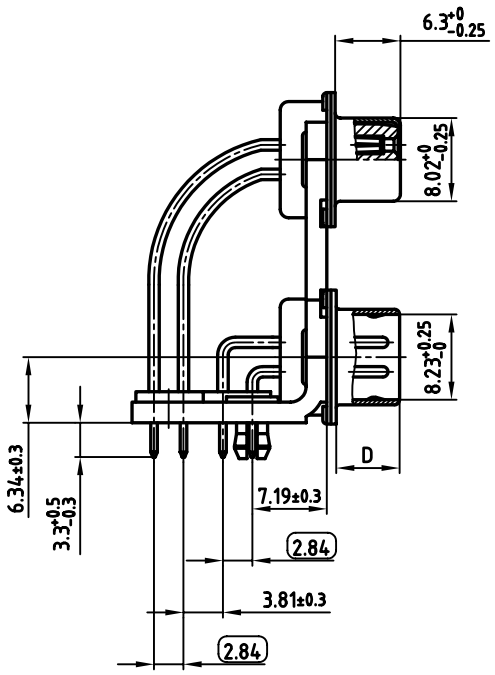

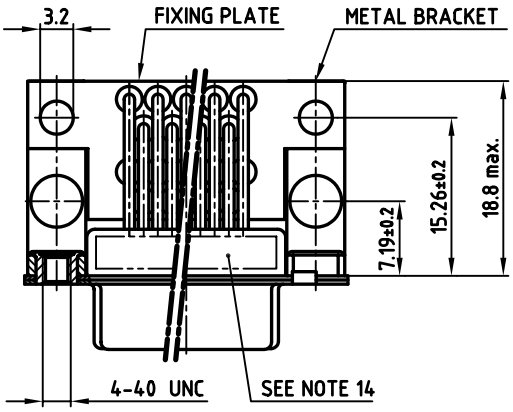

NOTES:

1. RoHS COMPLIANT
2. SUITABLE FOR WAVE SOLDERING
3. METALSHELLS: COPPER ALLOY; min. 320µ" TIN
4. INSULATORS: HIGH TEMPERATURE PLASTIC UL 94 V-0, BLACK
5. CONTACTS: COPPER ALLOY
   PLATING: 8µ" HARD GOLD OVER min. 50µ" NICKEL
6. METAL BRACKET: STEEL; min. 320µ" TIN over 80µ" NICKEL
7. THREADED INSERT: COPPER ALLOY; min. 200µ" TIN over 80µ" NICKEL
8. PCB-SNAP: COPPER ALLOY; min. 200µ" TIN over 80µ" NICKEL
   PCB-HOLE: Ø3.1±0.1; PCB THICKNESS 1.6mm
9. FIXING-PLATE: HIGH TEMPERATURE PLASTIC UL 94 V-0, BLACK
10. P.C.B. HOLE DRILLINGS ON SHEET 2 +3
11. CAPACITANCE: 1300pF ±20%
12. DIELECTRIC WITHSTANDING VOLTAGE: 424 VDC
13. MAXIMUM TORQUE VALUE FOR THREAD: 6" LBS
14. CONNECTOR IS PART MARKED: PART-NO. CONEC ABC
15. ( ) = CHECK DIMENSION

Directive 2002/95/EC „RoHS" Compliant

APPROVAL # FREIGABE # DEBLOCAGE # AUTOR/ZACION # APPROVAL

CUSTOMER APPROVAL DATE:

NAME: TITLE:

COMPANY NAME:

APPROVAL # FREIGABE # DEBLOCAGE # AUTOR/ZACION # APPROVAL

THIS DRAWING MAY NOT BE COPIED OR REPRODUCED IN ANY WAY, AND MAY NOT BE PASSED ON TO A THIRD PARTY WITHOUT WRITTEN PERMISSION. OWNERSHIP AND COPYRIGHT OF CONEC GmbH

DO NOT ALTER CAD DRAWING BY HAND

rev.	description	date	name
a	Origin		

tolerance

dim. in mm

	date	name
2006		
drawn	24.01.	Schmidt
appd.	24.01.	Fischer
norm	DIN 41652	
d-old		

CONEC®

scale: 2:1

material: SEE NOTES

title:

D-SUB FILTER DUAL PORT 19.05mm

FEMALE / MALE 2x9pos. - 2x37pos.
with threaded insert and 2 PCB clips

dwg no: 24K1A748

AutoCAD 2004 | DIN-A 3 | sh:1/3

part no: SEE TABLE

used for: D-SUB FILTER DUAL PORT

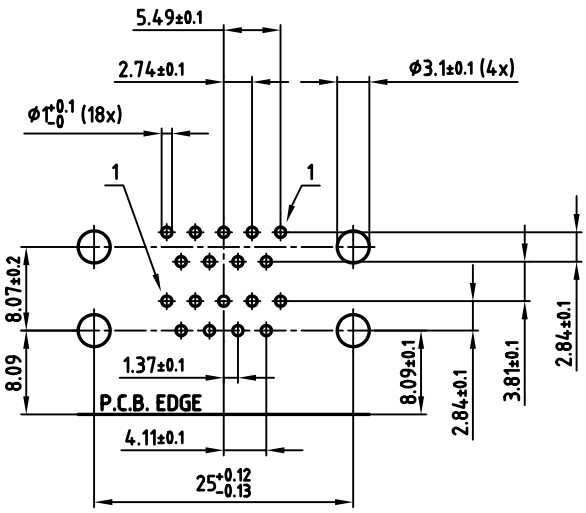

2x9pos.

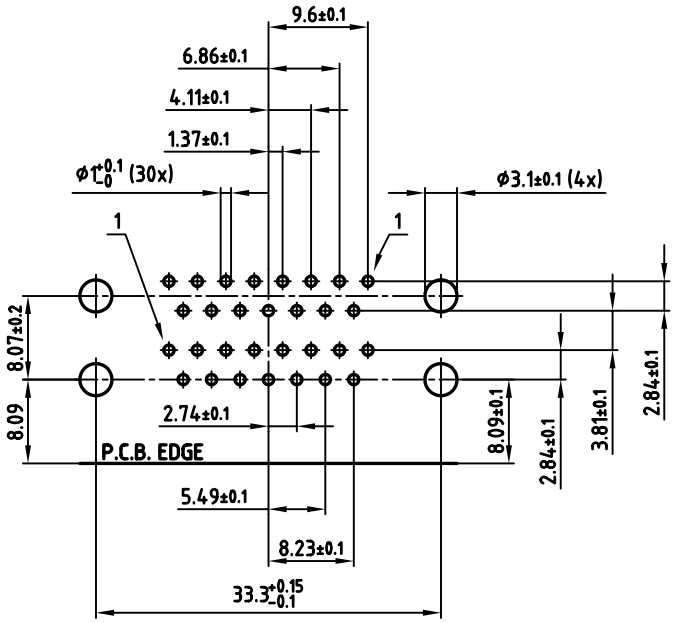

2x15pos.

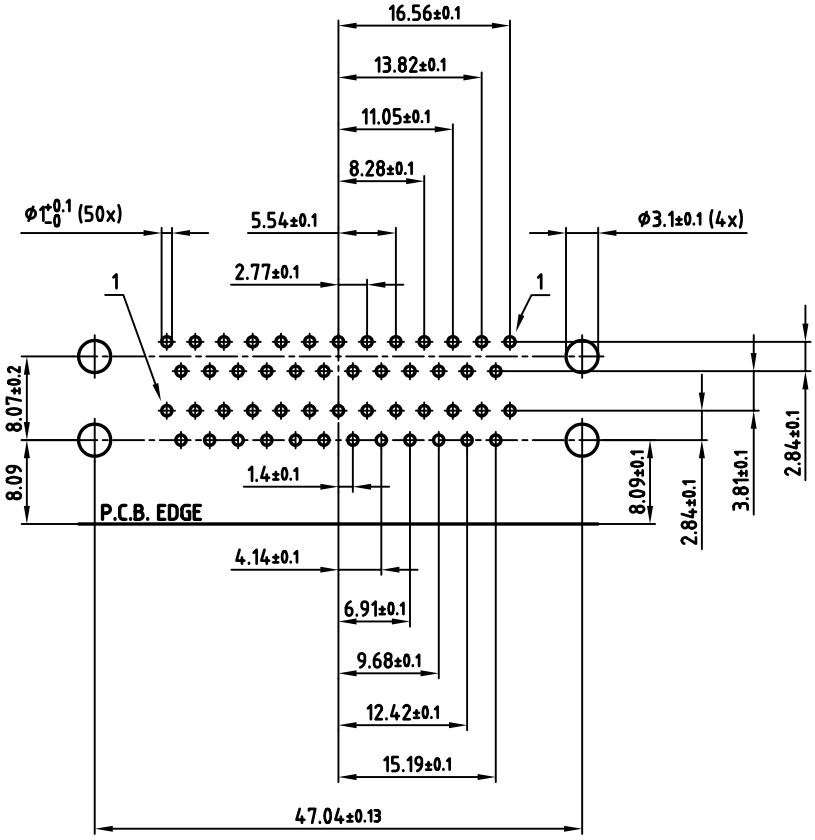

2x25pos.

APPROVAL # FREIGABE # DEBLOCAGE # AUTOR/ZACION # APPROVAL

CUSTOMER APPROVAL DATE:

NAME: TITLE:

COMPANY NAME:

APPROVAL # FREIGABE # DEBLOCAGE # AUTOR/ZACION # APPROVAL

THIS DRAWING MAY NOT BE COPIED OR REPRODUCED IN ANY WAY, AND MAY NOT BE PASSED ON TO A THIRD PARTY WITHOUT WRITTEN PERMISSION. OWNERSHIP AND COPYRIGHT OF CONEC GmbH

DO NOT ALTER CAD DRAWING BY HAND

rev.	description	date	name
a	Origin		

tolerance

dim. in mm

	date	name
2006		
drawn	24.01.	Schmidt
appd.	24.01.	Fischer
norm	DIN 41652	
d-old		

CONEC®

scale: 2:1

material: SEE SHEET 1

title:

P.C.B. HOLE DRILLINGS

D-SUB FILTER DUAL PORT 19.05mm

FEMALE / MALE 2x9pos. - 2x25pos.

dwg no: 24K1A748

AutoCAD 2004

DIN-A 3

sh:2/3

part no: SEE SHEET 1

used for: D-SUB FILTER DUAL PORT

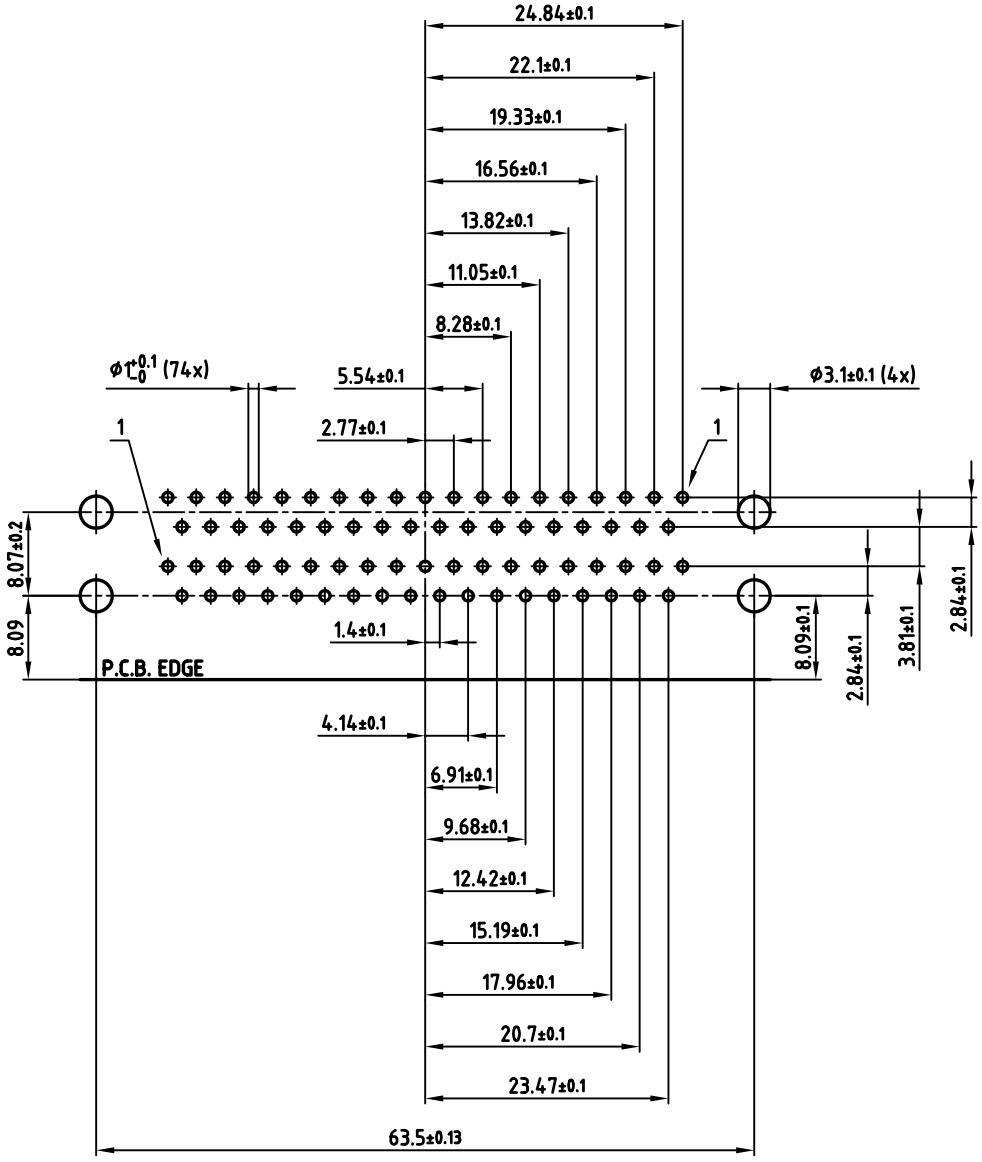

2x37pos.

APPROVAL # FREIGABE # DEBLOCAGE # AUTOR/ZACION # APPROVAL

CUSTOMER APPROVAL DATE:

NAME: TITLE:

COMPANY NAME:

APPROVAL # FREIGABE # DEBLOCAGE # AUTOR/ZACION # APPROVAL

THIS DRAWING MAY NOT BE COPIED OR REPRODUCED IN ANY WAY, AND MAY NOT BE PASSED ON TO A THIRD PARTY WITHOUT WRITTEN PERMISSION. OWNERSHIP AND COPYRIGHT OF CONEC GmbH

DO NOT ALTER CAD DRAWING BY HAND

rev.	description	date	name
a	Origin		

tolerance

dim. in mm

	date	name
2006		
drawn	24.01.	Schmidt
appd.	24.01.	Fischer
norm	DIN 41652	
d-old		

CONEC®

scale: 2:1

material: SEE SHEET 1

title:

P.C.B. HOLE DRILLINGS

D-SUB FILTER DUAL PORT 19.05mm
FEMALE / MALE 2x37pos.

dwg no: AutoCAD 2004 DIN-A 3

24K1A748 sh:3/3

part no: SEE SHEET 1

Компания «ЭлектроПласт» предлагает заключение долгосрочных отношений при поставках импортных электронных компонентов на взаимовыгодных условиях!

Наши преимущества:

- Оперативные поставки широкого спектра электронных компонентов отечественного и импортного производства напрямую от производителей и с крупнейших мировых складов;
- Поставка более 17-ти миллионов наименований электронных компонентов;
- Поставка сложных, дефицитных, либо снятых с производства позиций;
- Оперативные сроки поставки под заказ (от 5 рабочих дней);
- Экспресс доставка в любую точку России;
- Техническая поддержка проекта, помощь в подборе аналогов, поставка прототипов;
- Система менеджмента качества сертифицирована по Международному стандарту ISO 9001;
- Лицензия ФСБ на осуществление работ с использованием сведений, составляющих государственную тайну;
- Поставка специализированных компонентов (Xilinx, Altera, Analog Devices, Intersil, Interpoint, Microsemi, Aeroflex, Peregrine, Syfer, Eurofarad, Texas Instrument, Miteq, Cobham, E2V, MA-COM, Hittite, Mini-Circuits,General Dynamics и др.);

Помимо этого, одним из направлений компании «ЭлектроПласт» является направление «Источники питания». Мы предлагаем Вам помощь Конструкторского отдела:

- Подбор оптимального решения, техническое обоснование при выборе компонента;
- Подбор аналогов;
- Консультации по применению компонента;
- Поставка образцов и прототипов;
- Техническая поддержка проекта;
- Защита от снятия компонента с производства.

Как с нами связаться

Телефон: 8 (812) 309 58 32 (многоканальный)
Факс: 8 (812) 320-02-42
Электронная почта: org@eplast1.ru
Адрес: 198099, г. Санкт-Петербург, ул. Калинина, дом 2, корпус 4, литера А.