DRAWING MADE IN THIRD ANGLE PROJECTION

LOC G | DIST 14

THIS DRAWING IS UNPUBLISHED. | RELEASED FOR PUBLICATION , 19 .

© COPYRIGHT 19 BY AMP INCORPORATED, HARRISBURG, PA. ALL INTERNATIONAL RIGHTS RESERVED. AMP PRODUCTS MAY BE COVERED BY U.S. AND FOREIGN PATENTS AND/OR PATENTS PENDING.

REVISIONS

P	F	ZONE	LTR	DESCRIPTION	DATE	APPROVED
✓	✓		D	REDRAWN-REV. PER G-1475, G-1175, P85-0051 & P85-0052	1/9/86	PJM
✓	✓		E	OBSOLETE 2--3 PER G-4249 JT	10/14/88	AG
	✓		F	REV. PER G3853 & OBS. 2--1 G3712 & 2--2 G4248 DKS	12-1-88	GY
	✓		G	REACTIVATED 2--1 PER G-5451	7/6/90	MSF/
✓			H	REV/G-018792 LO	8/92	ME

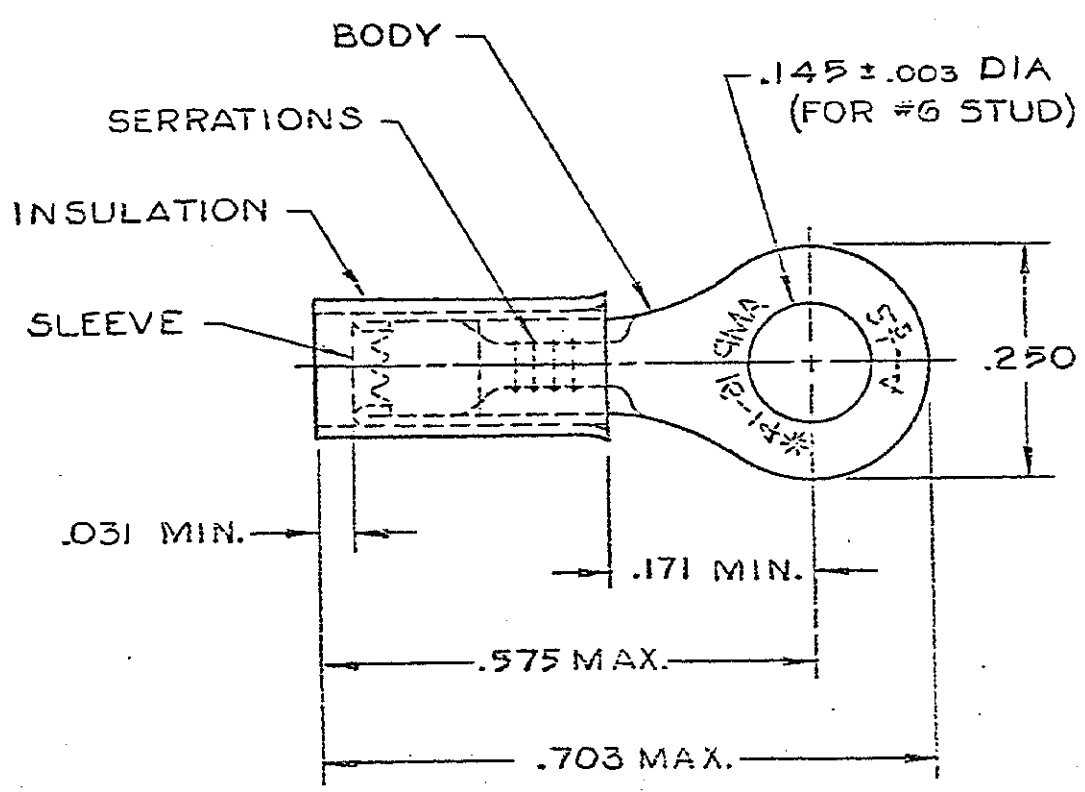

1. WIRE INSULATION DIA. = .115 – .170
2. TONGUE MATERIAL THK. = .031 ± .002

3 TIN PL. (MIL-T-10727) .000100 MIN THK

4 FOREIGN PRODUCTION ONLY.

	QUANTITY	DESCRIPTION	PART NO
OBSOLETE	100	ON TAPE, SM. BOX	~~2-32442-3~~
OBSOLETE	1000	ON TAPE, LG. BOX	~~2-32442-2~~
OBSOLETE	5000	ON TAPE, REEL	~~2-32442-1~~
4	—	LOOSE PIECE	32442

UNLESS OTHERWISE SPECIFIED DIMENSIONS ARE IN INCHES. TOLERANCES ON: DECIMALS ±.005 ANGLES ± —

MATERIAL INSULATION: PVC-BLUE BODY & SLEEVE: COPPER (QQ-C-576)

FINISH BODY- 3

CONTRACT NO

DR UTA / RFB 9-18-85

CHK P. Mutty 1-9-86

APPD Mai Lai Tran 1/31/86

APPD

DSGN APPD

OTHER APPD

AMP | AMP INCORPORATED Harrisburg, Pa.

NAME TERMINAL, P.I.D.G., RING TONGUE WIRE SIZE: 16-14

SIZE B | FSCM NO 00779 | DRAWING NO 32442

SCALE NTS | SHEET 1 OF 1

AMP 1470-17

CUSTOMER DRAWING

Компания «ЭлектроПласт» предлагает заключение долгосрочных отношений при поставках импортных электронных компонентов на взаимовыгодных условиях!

Наши преимущества:

- Оперативные поставки широкого спектра электронных компонентов отечественного и импортного производства напрямую от производителей и с крупнейших мировых складов;
- Поставка более 17-ти миллионов наименований электронных компонентов;
- Поставка сложных, дефицитных, либо снятых с производства позиций;
- Оперативные сроки поставки под заказ (от 5 рабочих дней);
- Экспресс доставка в любую точку России;
- Техническая поддержка проекта, помощь в подборе аналогов, поставка прототипов;
- Система менеджмента качества сертифицирована по Международному стандарту ISO 9001;
- Лицензия ФСБ на осуществление работ с использованием сведений, составляющих государственную тайну;
- Поставка специализированных компонентов (Xilinx, Altera, Analog Devices, Intersil, Interpoint, Microsemi, Aeroflex, Peregrine, Syfer, Eurofarad, Texas Instrument, Miteq, Cobham, E2V, MA-COM, Hittite, Mini-Circuits,General Dynamics и др.);

Помимо этого, одним из направлений компании «ЭлектроПласт» является направление «Источники питания». Мы предлагаем Вам помощь Конструкторского отдела:

- Подбор оптимального решения, техническое обоснование при выборе компонента;
- Подбор аналогов;
- Консультации по применению компонента;
- Поставка образцов и прототипов;
- Техническая поддержка проекта;
- Защита от снятия компонента с производства.

Как с нами связаться

Телефон: 8 (812) 309 58 32 (многоканальный)
Факс: 8 (812) 320-02-42
Электронная почта: org@eplast1.ru
Адрес: 198099, г. Санкт-Петербург, ул. Калинина, дом 2, корпус 4, литера А.