THIS DRAWING IS UNPUBLISHED. RELEASED FOR PUBLICATION -,- .
© COPYRIGHT - BY TYCO ELECTRONICS CORPORATION. ALL RIGHTS RESERVED.

| LOC | DIST |
|---|---|
| G | 14 |

REVISIONS

| P | LTR | DESCRIPTION | DATE | DWN | APVD |
|---|---|---|---|---|---|
| | A1 | REV PER ECR 07-016469 | 18JUL07 | JR | TM |

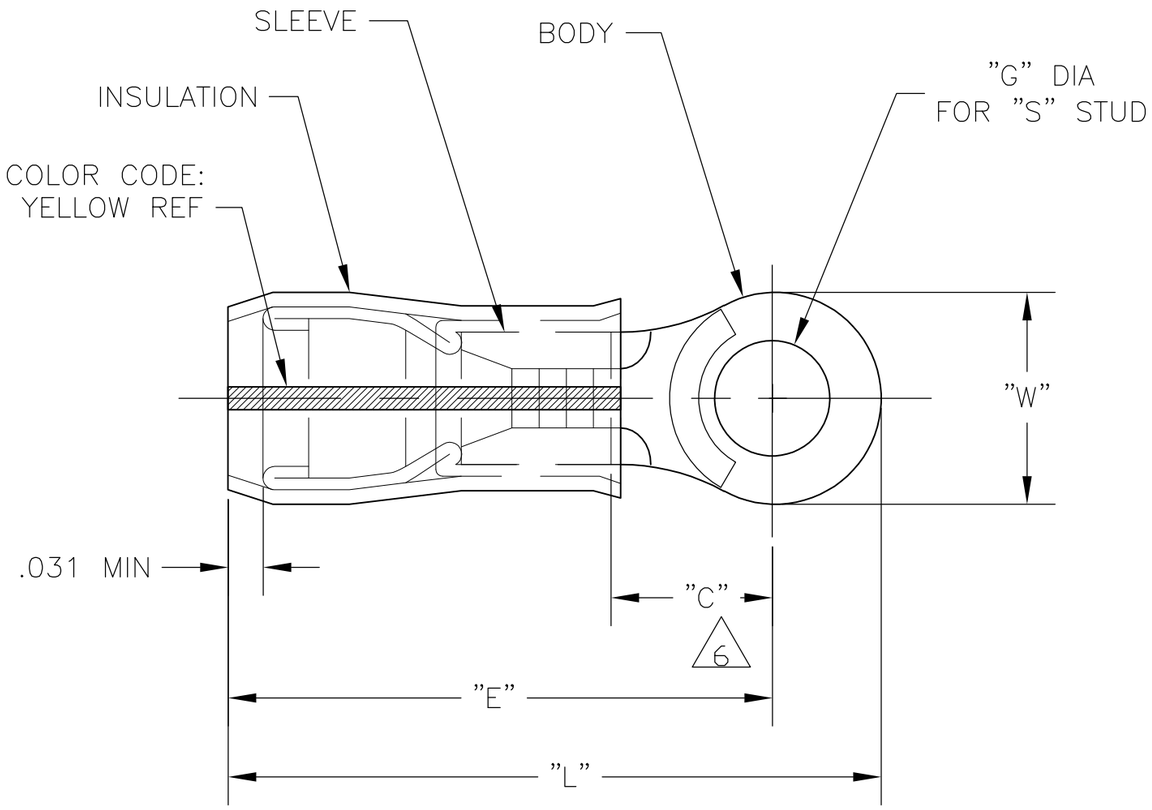


1. STAMP AMP 12-10* APPROX AS SHOWN
2. WIRE INSULATION DIA: .150-.230
3. TONGUE MATERIAL THK: .039±.002
4. BODY & SLEEVE: TIN PLATE PER ASTM B545,
5. BODY & SLEEVE- CU PER ASTM B152
   INSULATION - PVF2, COLOR - NATURAL
6. APPLIES FROM EDGE OF METAL WIRE BARREL TO CENTER OF STUD HOLE.

| MILITARY P/N & CLASS | "W" | "C" | "E" | "G" DIA | "S" | "L" | QTY | PACKAGE TYPE | PART NO |
|---|---|---|---|---|---|---|---|---|---|
| M7928/4-158 CLASS 2 | .715 | .474 MIN | 1.054 MAX | .515±.005 | 1/2" | 1.419 MAX | 500 | LOOSE PIECE | 1-696424-0 |
| M7928/4-114 CLASS 2 | .593 | .531 MIN | 1.115 MAX | .390±.005 | 3/8" | 1.419 MAX | 500 | LOOSE PIECE | 696424-9 |
| M7928/4-113 CLASS 2 | .531 | .468 MIN | 1.054 MAX | .328±.005 | 5/16" | 1.327 MAX | 500 | LOOSE PIECE | 696424-8 |
| M7928/4-157 CLASS 2 | .531 | .468 MIN | 1.054 MAX | .265±.005 | 1/4" | 1.327 MAX | 500 | LOOSE PIECE | 696424-7 |
| M7928/4-112 CLASS 2 | .375 | .302 MIN | .893 MAX | .197±.003 | #10 | 1.088 MAX | 500 | LOOSE PIECE | 696424-6 |
| M7928/4-156 CLASS 2 | .375 | .302 MIN | .893 MAX | .171±.003 | #8 | 1.088 MAX | 500 | LOOSE PIECE | 696424-5 |
| M7928/4-111 CLASS 2 | .375 | .302 MIN | .893 MAX | .145±.003 | #6 | 1.088 MAX | 500 | LOOSE PIECE | 696424-4 |

AMP INCORPORATED
CUSTOMER SERVICE SYSTEMS

| | |
|---|---|
| FOR ADDITIONAL PRODUCT INFORMATION OR COPIES OF DRAWINGS AND TECHNICAL DOCUMENTS | PRODUCT INFORMATION CENTER 1-800-522-6752 |
| FOR APPLICATION TOOLING INFORMATION | TOOLING ASSISTANCE CENTER 1-800-722-1111 |
| FOR ORDER ENTRY | 1-800-526-5142 |

THIS DRAWING IS A CONTROLLED DOCUMENT FOR AMP INCORPORATED. IT IS SUBJECT TO CHANGE AND THE CONTROLLING ENGINEERING ORGANIZATION SHOULD BE CONTACTED FOR THE LATEST REVISION.

MAX RECOMMENDED OPERATING TEMPERATURE: 150°C MAX

VOLTAGE RATING: -

CIRCULAR MIL AREA: 2.62-6.64mm² [5,180-13,100] STRANDED

THIS DRAWING IS A CONTROLLED DOCUMENT.

DIMENSIONS: INCHES

TOLERANCES UNLESS OTHERWISE SPECIFIED:
0 PLC ± -
1 PLC ± -
2 PLC ± -
3 PLC ± -
4 PLC ± -
ANGLES ± -

MATERIAL - 5

FINISH - 4

| | | |
|---|---|---|
| DWN | JR RUTH | 25JUL05 |
| CHK | T MICHIELUTTI | 25JUL05 |
| APVD | T MICHIELUTTI | 25JUL05 |
| PRODUCT SPEC | — | |
| APPLICATION SPEC | — | |
| WEIGHT | — | |

Tyco Electronics
Tyco Electronics Corporation
Harrisburg, Pa 17105-3608

NAME: TERMINAL, RING TONGUE, PVF2 , P.I.D.G. WIRE SIZE: 12-10 AWG

| SIZE | CAGE CODE | DRAWING NO | RESTRICTED TO |
|---|---|---|---|
| A3 | 00779 | C-696424 | — |

CUSTOMER DRAWING | SCALE 4:1 | SHEET 1 OF 1 | REV A1

Компания «ЭлектроПласт» предлагает заключение долгосрочных отношений при поставках импортных электронных компонентов на взаимовыгодных условиях!

Наши преимущества:

- Оперативные поставки широкого спектра электронных компонентов отечественного и импортного производства напрямую от производителей и с крупнейших мировых складов;
- Поставка более 17-ти миллионов наименований электронных компонентов;
- Поставка сложных, дефицитных, либо снятых с производства позиций;
- Оперативные сроки поставки под заказ (от 5 рабочих дней);
- Экспресс доставка в любую точку России;
- Техническая поддержка проекта, помощь в подборе аналогов, поставка прототипов;
- Система менеджмента качества сертифицирована по Международному стандарту ISO 9001;
- Лицензия ФСБ на осуществление работ с использованием сведений, составляющих государственную тайну;
- Поставка специализированных компонентов (Xilinx, Altera, Analog Devices, Intersil, Interpoint, Microsemi, Aeroflex, Peregrine, Syfer, Eurofarad, Texas Instrument, Miteq, Cobham, E2V, MA-COM, Hittite, Mini-Circuits,General Dynamics и др.);

Помимо этого, одним из направлений компании «ЭлектроПласт» является направление «Источники питания». Мы предлагаем Вам помощь Конструкторского отдела:

- Подбор оптимального решения, техническое обоснование при выборе компонента;
- Подбор аналогов;
- Консультации по применению компонента;
- Поставка образцов и прототипов;
- Техническая поддержка проекта;
- Защита от снятия компонента с производства.

**Как с нами связаться**

**Телефон:** 8 (812) 309 58 32 (многоканальный)
**Факс:** 8 (812) 320-02-42
**Электронная почта:** org@eplast1.ru
**Адрес:** 198099, г. Санкт-Петербург, ул. Калинина, дом 2, корпус 4, литера А.