THIS DRAWING IS UNPUBLISHED. RELEASED FOR PUBLICATION 20
© COPYRIGHT 20 ALL RIGHTS RESERVED.

LOC	DIST
ES	

REVISIONS

P	LTR	DESCRIPTION	DATE	DWN	APVD
	A	INITIAL RELEASE	15JULY2016	W.Z	X.X

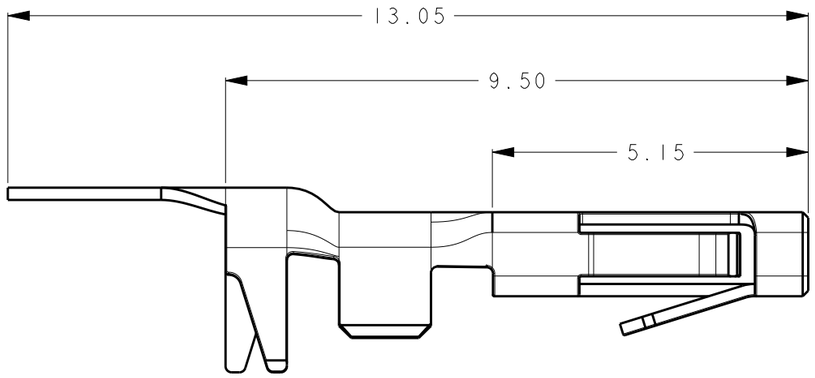

NOTES:

1. MATERIAL: COPPER ALLOY
2. FINISH: 2.0 MICRON MIN. TIN OVER NICKLE UNDERPLATED.
3. FINISH: GOLD FLASH PLATING ON CONTACT MATING AREA.TIN PLATING ON CRIMP AREA AND ALL NICKLE UNDERPLATED.
4. SEE TABLE FOR ALL THE PART NUMBERS.

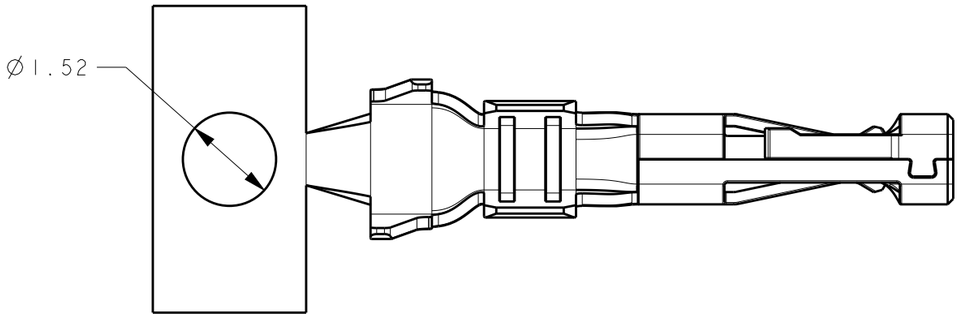

PACKAGE Q'TY	FINISH	INSULATION DIAMETER RANGE	WIRE RANGE	PART NO
1000 PCS/REEL	3	1.60-2.0	18-22 AWG	2-2834067-3
10,000 PCS/REEL	3	1.60-2.0	18-22 AWG	1-2834067-3
1000 PCS/REEL	2	1.60-2.0	18-22 AWG	2-2834067-2
10,000 PCS/REEL	2	1.60-2.0	18-22 AWG	1-2834067-2

THIS DRAWING IS A CONTROLLED DOCUMENT.

DIMENSIONS: mm

TOLERANCES UNLESS OTHERWISE SPECIFIED: ±0.3

~~0 PLC ±~~
~~1 PLC ±~~
~~2 PLC ±~~
~~3 PLC ±~~
~~4 PLC ±~~
ANGLES ±5°

MATERIAL: 1

FINISH: -

DWN 15JULY2016 ZHANG WEI
CHK 15JULY2016 SHI MING
APVD 15JULY2016 XU XIANG

PRODUCT SPEC: 108-137093
APPLICATION SPEC: 114-137093
WEIGHT: -

TE Connectivity

NAME: SOCKET CONTACT MINIATURE WATERPROOF CONNECTOR

SIZE	CAGE CODE	DRAWING NO	RESTRICTED TO
A3	00779	C-2834067	-

CUSTOMER DRAWING

SCALE 10:1 SHEET 1 OF 2 REV A

THIS DRAWING IS UNPUBLISHED. RELEASED FOR PUBLICATION 20
© COPYRIGHT 20 ALL RIGHTS RESERVED.

LOC	DIST
ES	

REVISIONS

P	LTR	DESCRIPTION	DATE	DWN	APVD
		SEE SHEET 1			

PACKAGE PART NUMBER LIST:
1-2834067-2,2-2834067-2,1-2834067-3,2-2834067-3

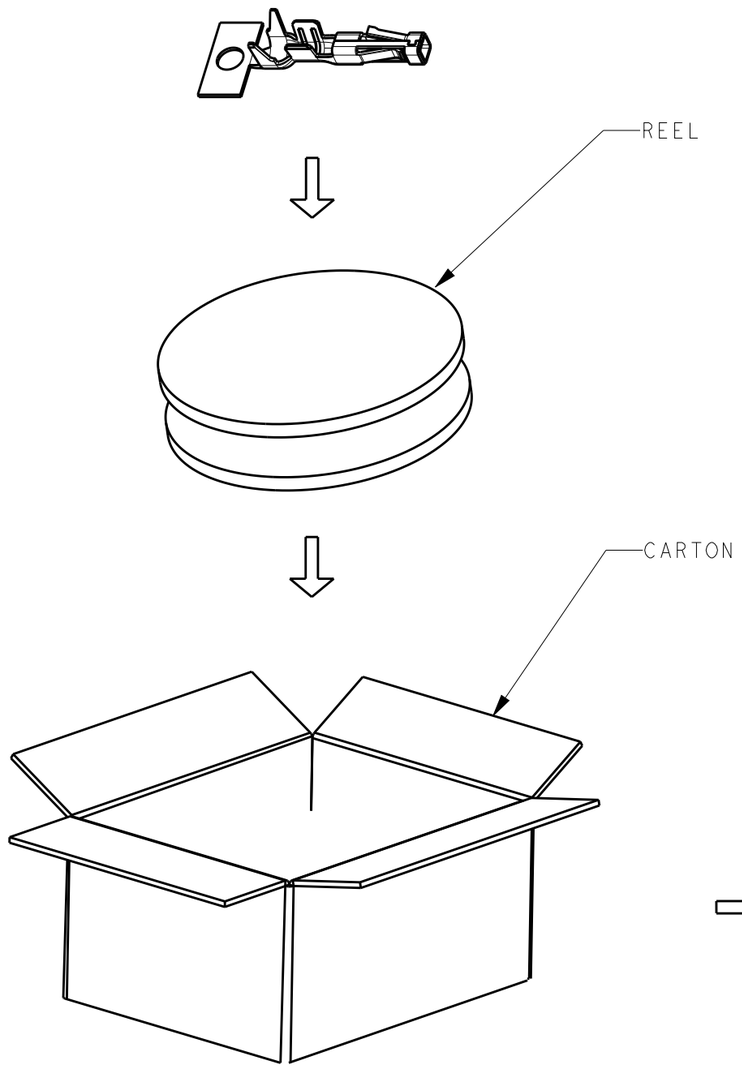

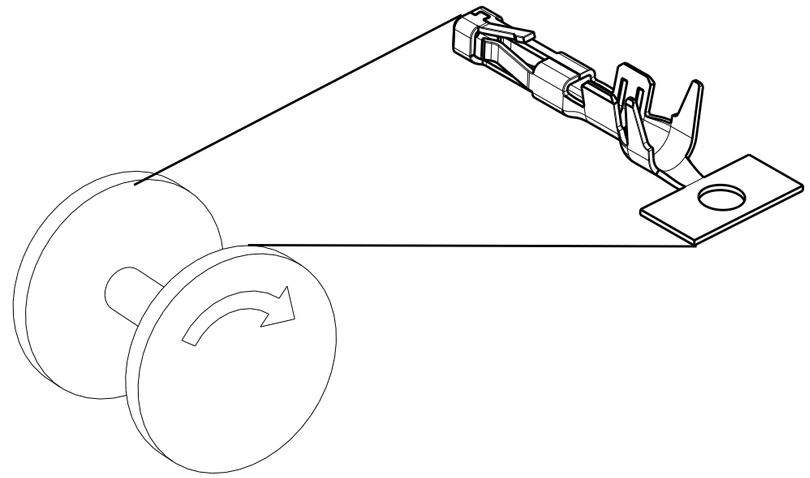

CONTACT WITH PLATING

PART NUMBER	PARTS PER REEL	REELS PER CARTON	PARTS PER CARTON
1-2834067-2	10,000 PCS	4	40,000 PCS
2-2834067-2	1000 PCS	3	3,000 PCS
1-2834067-3	10,000 PCS	4	40,000 PCS
2-2834067-3	1000 PCS	3	3,000 PCS

NOTE:
1.PUT PARTS IN THE RELL AS STAMPING&PLATING PROCESS.
2.PUT PACKED REEL INTO CARTON.
3.SEAL THE CARTON
4.PACKAGING QUANTITY: SEE TABLE.
5.PACKAGING SPEC : 107-137093.

THIS DRAWING IS A CONTROLLED DOCUMENT.

DIMENSIONS: mm

TOLERANCES UNLESS OTHERWISE SPECIFIED: ±0.3
0 PLC ±
1 PLC ±
2 PLC ±
3 PLC ±
4 PLC ±
ANGLES ±5°

MATERIAL -

FINISH -

DWN ZHANG WEI 25JUL2016
CHK SHI MING 25JUL2016
APVD XU XIANG 25JUL2016

PRODUCT SPEC 108-137093
APPLICATION SPEC 114-137093
WEIGHT -

CUSTOMER DRAWING

TE Connectivity

NAME SOCKET CONTACT
MINIATURE WATERPROOF CONNECTOR

SIZE	CAGE CODE	DRAWING NO	RESTRICTED TO
A3	00779	C-2834067	-

SCALE 5:1 SHEET 2 OF 2 REV A

1470-19 (3/11)

Компания «ЭлектроПласт» предлагает заключение долгосрочных отношений при поставках импортных электронных компонентов на взаимовыгодных условиях!

Наши преимущества:

- Оперативные поставки широкого спектра электронных компонентов отечественного и импортного производства напрямую от производителей и с крупнейших мировых складов;
- Поставка более 17-ти миллионов наименований электронных компонентов;
- Поставка сложных, дефицитных, либо снятых с производства позиций;
- Оперативные сроки поставки под заказ (от 5 рабочих дней);
- Экспресс доставка в любую точку России;
- Техническая поддержка проекта, помощь в подборе аналогов, поставка прототипов;
- Система менеджмента качества сертифицирована по Международному стандарту ISO 9001;
- Лицензия ФСБ на осуществление работ с использованием сведений, составляющих государственную тайну;
- Поставка специализированных компонентов (Xilinx, Altera, Analog Devices, Intersil, Interpoint, Microsemi, Aeroflex, Peregrine, Syfer, Eurofarad, Texas Instrument, Miteq, Cobham, E2V, MA-COM, Hittite, Mini-Circuits,General Dynamics и др.);

Помимо этого, одним из направлений компании «ЭлектроПласт» является направление «Источники питания». Мы предлагаем Вам помощь Конструкторского отдела:

- Подбор оптимального решения, техническое обоснование при выборе компонента;
- Подбор аналогов;
- Консультации по применению компонента;
- Поставка образцов и прототипов;
- Техническая поддержка проекта;
- Защита от снятия компонента с производства.

Как с нами связаться

Телефон: 8 (812) 309 58 32 (многоканальный)
Факс: 8 (812) 320-02-42
Электронная почта: org@eplast1.ru
Адрес: 198099, г. Санкт-Петербург, ул. Калинина, дом 2, корпус 4, литера А.