THIS DRAWING IS UNPUBLISHED
VERTRAULICHE UNVEROEFFENTLICHE ZEICHNUNG

RELEASE FOR PUBLIKATION ,2000
FREI FUER VEROEFFENTLICHUNG

© COPYRIGHT 2000 BY AMP INCORPORATED ALL RIGHTS RESERVED
ALLE RECHTE VORBEHALTEN

MATED WITH:
PASSEND ZU:
1110948, 1110949

LOC	DIST
AI	-

PROJEKT NR. B901815

REVISIONS
AENDERUNGEN

P	LTR	DESCRIPTION BESCHREIBUNG	DATE	DWN	APVD
B3		ECR-05-015793 PN 1-1 ADDED	25.10.2005	BR	ST

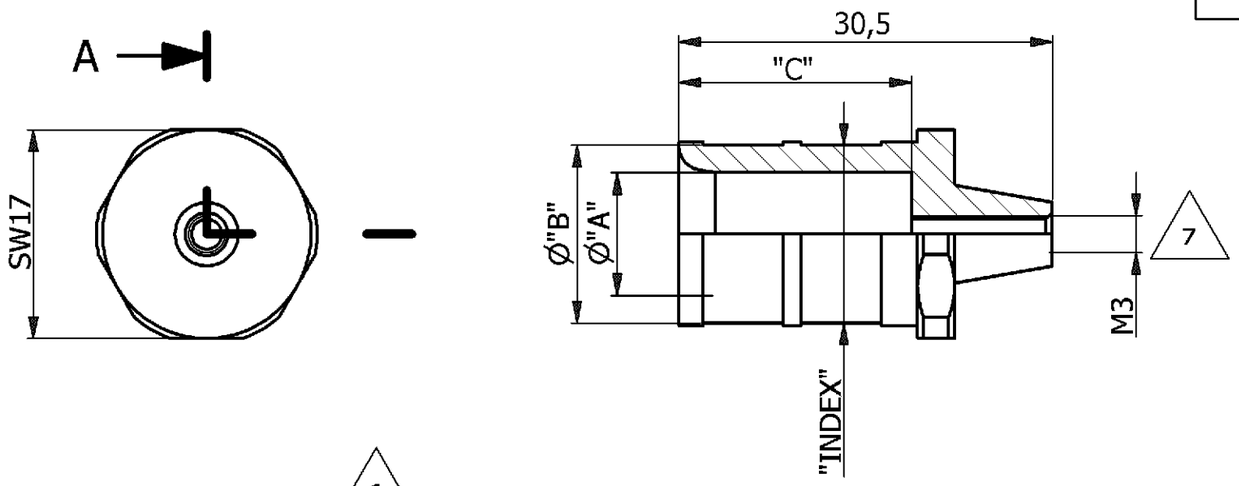

6

PART NO. / QUANTITY 1-1	1-0	0-9	0-8	0-7	0-6	0-5	0-4	0-3	0-2	0-1	DESCRIPTION	INDEX ACC. TO DIN 48083	A	B	C	MATERIAL	SURFACE	[kg] WEIGHT	NOTE	ITEM
-	-	-	1	-	1	-	1	-	-	-	SHRINK. TUBE	-	-	-	-	PO	BLACK	0,004	18 / 45	14
1	1	1	-	1	-	1	-	-	-	-	SHRINK. TUBE	-	-	-	-	PO	BLACK	0,003	18 / 25	13
-	-	-	-	-	-	-	-	1	1	1	SHRINK. TUBE	-	-	-	-	PO	BLACK	0,002	12 / 25	12
1	-	-	-	-	-	-	-	-	-	-	CRIMP BARREL	14	11,5	14,0	19	COPPER	SILVER PLATED	0,018	WIRE SIZE 50 MM³	11
-	1	-	-	-	-	-	-	-	-	-	CRIMP BARREL	16	11,8	16,5	19	COPPER	SILVER PLATED	0,027	WIRE SIZE 70 MM³	10
-	-	1	-	-	-	-	-	-	-	-	CRIMP BARREL	14	10,0	14,5	19	COPPER	SILVER PLATED	0,024	WIRE SIZE 50 MM³	9
-	-	-	1	-	-	-	-	-	-	-	CRIMP BARREL	14	9,8	14,5	19	COPPER	SILVER PLATED	0,025	WIRE SIZE 48 MM³	8
-	-	-	-	1	-	-	-	-	-	-	CRIMP BARREL	12	8,2	12,5	19	COPPER	SILVER PLATED	0,021	WIRE SIZE 35 MM³	7
-	-	-	-	-	1	-	-	-	-	-	CRIMP BARREL	12	8,5	12,5	19	COPPER	SILVER PLATED	0,020	WIRE SIZE 30 MM³	6
-	-	-	-	-	-	1	-	-	-	-	CRIMP BARREL	10	7,0	10,0	19	COPPER	SILVER PLATED	0,016	WIRE SIZE 25 MM³	5
-	-	-	-	-	-	-	1	-	-	-	CRIMP BARREL	8	5,9	8,5	19	COPPER	SILVER PLATED	0,014	WIRE SIZE 18 MM³	4
-	-	-	-	-	-	-	-	1	-	-	CRIMP BARREL	8	5,5	8,5	19	COPPER	SILVER PLATED	0,015	WIRE SIZE 16 MM³	3
-	-	-	-	-	-	-	-	-	1	-	CRIMP BARREL	6	4,5	6,0	19	COPPER	SILVER PLATED	0,011	WIRE SIZE 10 MM³	2
-	-	-	-	-	-	-	-	-	-	1	CRIMP BARREL	5	3,8	5,5	19	COPPER	SILVER PLATED	0,010	WIRE SIZE 06 MM³	1

ORDERING TEXT: CH.6.MM²-6MM WIRE: H07V-K 1x6MM²
ORDERING TEXT: CH.10.MM²-6MM WIRE: H07V-K 1x10MM²
ORDERING TEXT: CH.16 MM²-6MM WIRE: H07V-K 1x16MM²
ORDERING TEXT: CH.18.MM²-6MM WIRE: RADOX 155, ZYRAD 555, BETATHERM 155 3x6MM²
ORDERING TEXT: CH.25.MM²-6MM WIRE: H07V-K 1x25MM²
ORDERING TEXT: CH.30.MM²-6MM WIRE: RADOX 155, ZYRAD 555, BETATHERM 155 3x10MM²
ORDERING TEXT: CH.35.MM²-6MM WIRE: LAPP H07V-K, H07V-K UL STYLE 1015, CSA, TEW 1x35MM²
ORDERING TEXT: CH.48.MM²-6MM WIRE: RADOX 155, ZYRAD 555, BETATHERM 155 3x16MM²
ORDERING TEXT: CH.50.MM²-6MM WIRE: LAPP H07V-K, H07V-K UL STYLE 1015, CSA, TEW 1x50MM²
ORDERING TEXT: CH.70.MM²-6MM WIRE: LAPP H07V-K, H07V-K UL STYLE 1015, CSA, TEW 1x70MM², 2x35MM²
ORDERING TEXT: CH.50H.MM²-6MM WIRE: HIGH FLEX. WIRE ACC. TO DIN 46438

NOTES

1 SUITABLE CONTACTS: SERIES HF06
CUSTOMER DRAWING: 11100948, 1110949

2 SUITABLE CONTACTS: SERIES HF08
CUSTOMER DRAWING: 1103037, 1103038

3 SUITABLE CRIMPING TOOL: HYDR. TOOL 30kN
CUSTOMER DRAWING: 1105653

4 SUITABLE CRIMPING TOOL: HYDR. TOOLS 60kN
CUSTOMER DRAWING: 1110956

5 DIE SIZE "INDEX" ACC. TO DIN 48083, SEE CUSTOMER DRAWINGS OF CRIMPING TOOLS

6 SHRINK. TUBE ACC. TO MIL I-23053 B/5, RATE 3:1

7 STANDARDS:
DIN EN 61984; DIN EN 60664-1

8 PACKAGING:
10 SETS IN A CARTON

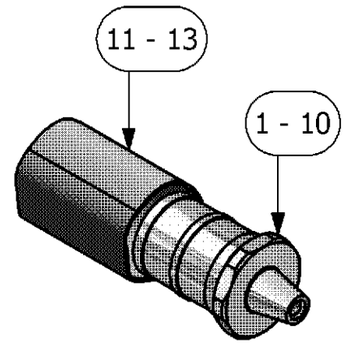

M 1:1

THIS DRAWING IS A CONTROLLED DOCUMENT FOR AMP INCORPORATED. IT IS SUBJECT TO CHANGE AND THE CONTROLLING ENGINEERING ORGANIZATION SHOULD BE CONTACTED FOR THE LATEST REVISION. DIESES ZEICHNUNGSDOKUMENT WIRD DURCH AMP INCORPORATED KONTROLLIERT. ABNDERUNGEN, DIE DEM TECHNISCHEN FORTSCHRITT DIENEN, SIND VORBEHALTEN. DEN JEWEILS LETZTGUELTIGEN AENDERUNGSSTAND ERFAHREN SIE AUF ANFRAGE.

DIMENSIONS:
DIMENSIONEN:
mm

TOLERANCES UNLESS OTHERWISE SPECIFIED:
ALLGEMEINTOLERANZEN
n. ISO 8015 -
n. ISO 2768 - mH-E
n. DIN 16901- 140
0 PLC #
1 PLC #
2 PLC #
3 PLC #
ANGLES / WINKEL #

MATERIAL

FINISH / OBERFLAECHE / FARBE

DWN H.BRAUN 25.10.2005
CHK
APVD T.SCHNURPFEIL 25.10.2005
PRODUCT SPEC. PRODUKTSPEZ. 108-74024
APPLICATION SPEC. VERARBEITUNGSSPEZ. 114-74031
WEIGHT GEWICHT SEE TABLE

tyco Electronics
Tyco / Electronics AMP GmbH
D - 53819 Neunkirchen

NAME
CRIMP BARREL
SERIES HF06, HF08

SIZE A3
CAGE CODE 00779
DRAWING NO ZEICHNUNGS-NR. C- 1110952
RESTRICTED TO NUR FUER

CUSTOMER DRAWING / KUNDENZEICHNUNG
SCALE MASSSTAB 2:1 SHEET BLATT 1 OF VON 1 REV. B3

K:\Prod_Eng\3D-Bibliothek\Crimphulsen\HFC1110952.dw

AMP 1471-9 REV 27JUN96

This is a TRANSLATED file from Computervision, Inc,, Medusa Revision 12.2.5T

Компания «ЭлектроПласт» предлагает заключение долгосрочных отношений при поставках импортных электронных компонентов на взаимовыгодных условиях!

Наши преимущества:

- Оперативные поставки широкого спектра электронных компонентов отечественного и импортного производства напрямую от производителей и с крупнейших мировых складов;
- Поставка более 17-ти миллионов наименований электронных компонентов;
- Поставка сложных, дефицитных, либо снятых с производства позиций;
- Оперативные сроки поставки под заказ (от 5 рабочих дней);
- Экспресс доставка в любую точку России;
- Техническая поддержка проекта, помощь в подборе аналогов, поставка прототипов;
- Система менеджмента качества сертифицирована по Международному стандарту ISO 9001;
- Лицензия ФСБ на осуществление работ с использованием сведений, составляющих государственную тайну;
- Поставка специализированных компонентов (Xilinx, Altera, Analog Devices, Intersil, Interpoint, Microsemi, Aeroflex, Peregrine, Syfer, Eurofarad, Texas Instrument, Miteq, Cobham, E2V, MA-COM, Hittite, Mini-Circuits,General Dynamics и др.);

Помимо этого, одним из направлений компании «ЭлектроПласт» является направление «Источники питания». Мы предлагаем Вам помощь Конструкторского отдела:

- Подбор оптимального решения, техническое обоснование при выборе компонента;
- Подбор аналогов;
- Консультации по применению компонента;
- Поставка образцов и прототипов;
- Техническая поддержка проекта;
- Защита от снятия компонента с производства.

Как с нами связаться

Телефон: 8 (812) 309 58 32 (многоканальный)
Факс: 8 (812) 320-02-42
Электронная почта: org@eplast1.ru
Адрес: 198099, г. Санкт-Петербург, ул. Калинина, дом 2, корпус 4, литера А.