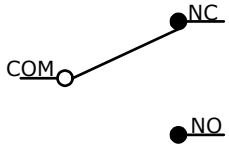

CIRCUIT: SPDT

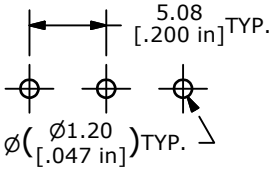

P.C. MOUNTING

	O.P. (MM)	P.T. (MM)
D	7.75 +/-0.75	1.8 MAX.

O.P. = OPERATING POINT
P.T. = PRE-TRAVEL

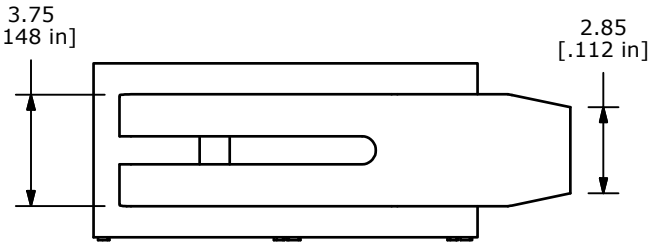

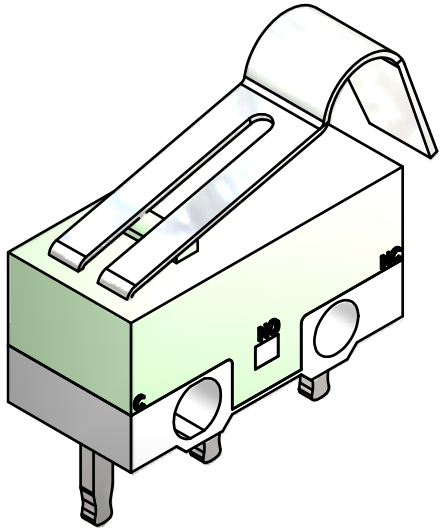

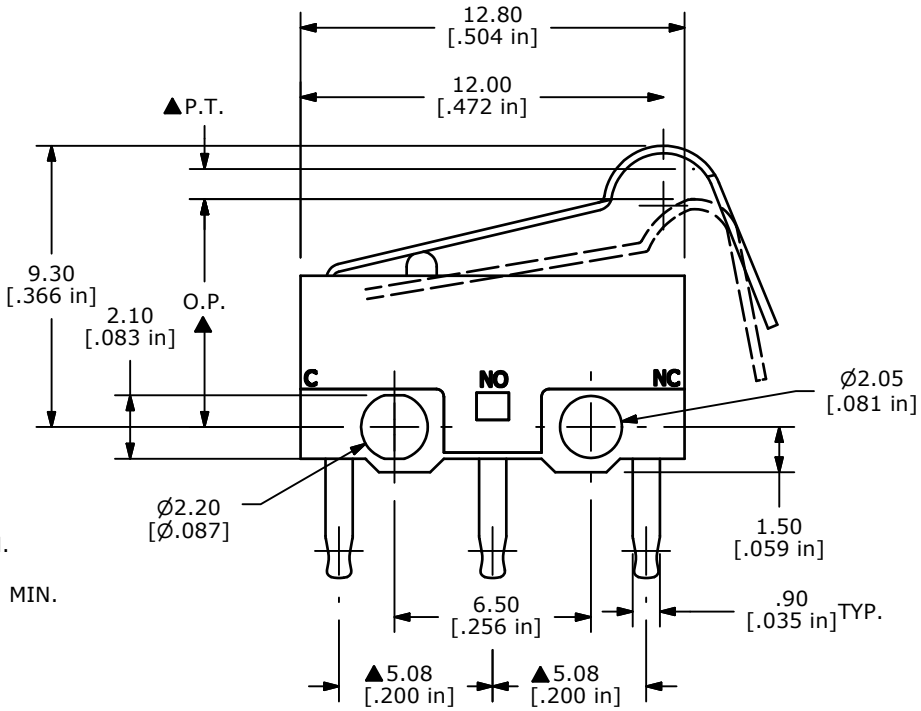

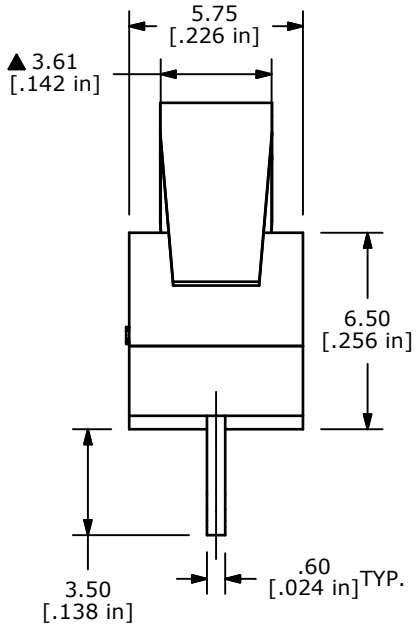

NOTE:
1. ALL DIMENSIONS IN MM [INCH]
2. GENERAL TOLERANCE: X.X=±0.4
   X.XX=±0.25
3. TERM. NOS. FOR REFERENCE ONLY.
▲4. RATING: .1A @ 5V DC
5. CONTACT MATERIAL: SILVER
6. MECHANICAL LIFE: 300,000 CYCLES MIN.
7. ELECTRICAL LIFE: 10,000 CYCLES MIN.
8. DIELECTRIC STRENGTH: 1000VAC FOR 1 MIN.
▲9. OPERATING FORCE: 55gf
10. OPERATING TEMP: -25° C TO 85° C
11. ▲DENOTES CRITICAL PARAMETER
12. 2002/95/EC (ROHS) COMPLIANT
13. INSUL. RESISTANCE: 100 MEGA-OHMS MIN.

REV	PCR NO	DESCRIPTION	DATE	BY
D	20203	UPDATE DRAWING	10/11/11	BMA
C	17500	REVISED AND REDRAWN	7/23/07	BF

THE INFORMATION CONTAINED IN THIS DOCUMENT IS PROPRIETARY TO E-SWITCH AND IS NOT TO BE COPIED OR TRANSFERRED

E-SWITCH®

TITLE DM085Q103F055P1A

SCALE	DATE	DR	DWG	REV
4:1	7/23/2007	BF	P030013	D

Компания «ЭлектроПласт» предлагает заключение долгосрочных отношений при поставках импортных электронных компонентов на взаимовыгодных условиях!

Наши преимущества:

- Оперативные поставки широкого спектра электронных компонентов отечественного и импортного производства напрямую от производителей и с крупнейших мировых складов;
- Поставка более 17-ти миллионов наименований электронных компонентов;
- Поставка сложных, дефицитных, либо снятых с производства позиций;
- Оперативные сроки поставки под заказ (от 5 рабочих дней);
- Экспресс доставка в любую точку России;
- Техническая поддержка проекта, помощь в подборе аналогов, поставка прототипов;
- Система менеджмента качества сертифицирована по Международному стандарту ISO 9001;
- Лицензия ФСБ на осуществление работ с использованием сведений, составляющих государственную тайну;
- Поставка специализированных компонентов (Xilinx, Altera, Analog Devices, Intersil, Interpoint, Microsemi, Aeroflex, Peregrine, Syfer, Eurofarad, Texas Instrument, Miteq, Cobham, E2V, MA-COM, Hittite, Mini-Circuits,General Dynamics и др.);

Помимо этого, одним из направлений компании «ЭлектроПласт» является направление «Источники питания». Мы предлагаем Вам помощь Конструкторского отдела:

- Подбор оптимального решения, техническое обоснование при выборе компонента;
- Подбор аналогов;
- Консультации по применению компонента;
- Поставка образцов и прототипов;
- Техническая поддержка проекта;
- Защита от снятия компонента с производства.

Как с нами связаться

Телефон: 8 (812) 309 58 32 (многоканальный)
Факс: 8 (812) 320-02-42
Электронная почта: org@eplast1.ru
Адрес: 198099, г. Санкт-Петербург, ул. Калинина, дом 2, корпус 4, литера А.