Alle Rechte vorbehalten/ All rights reserved

X (Lochbild) / (board drillings)

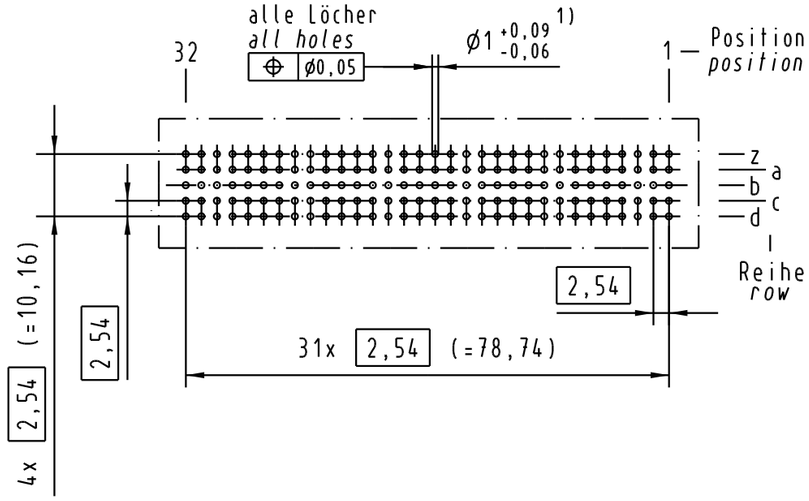

A-A 2:1

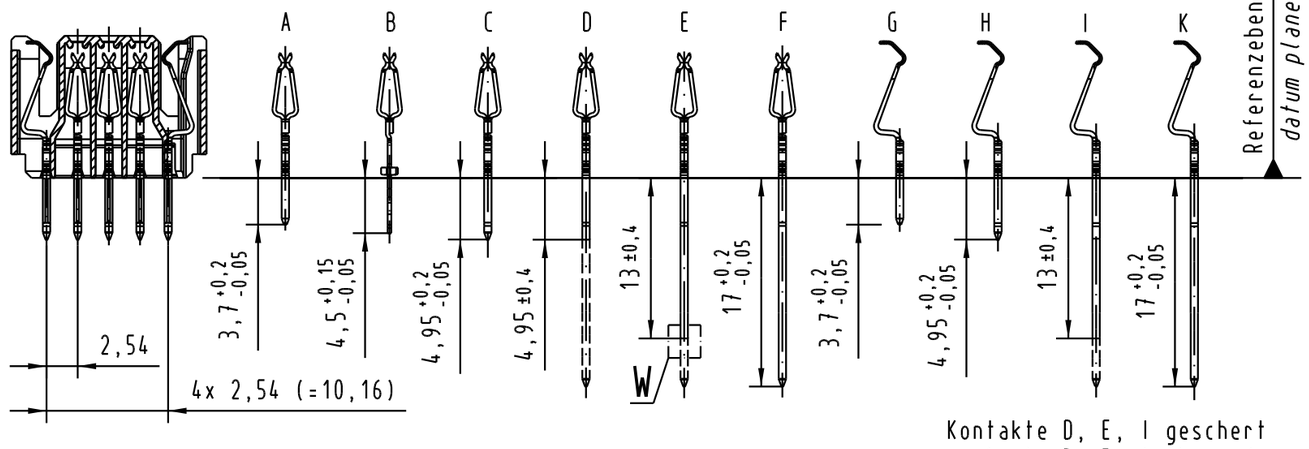

Kontakte D, E, I geschert
contacts D, E, I sheared

für gescherte Kontakte
for sheared contacts

W 5: 1

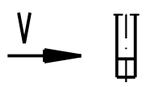

V 5: 1

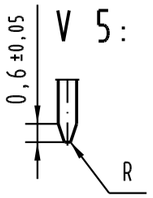

X 2:1

Kontaktanordnung
contact arrangement

□ = Kontaktposition nicht belegt
= position without contact

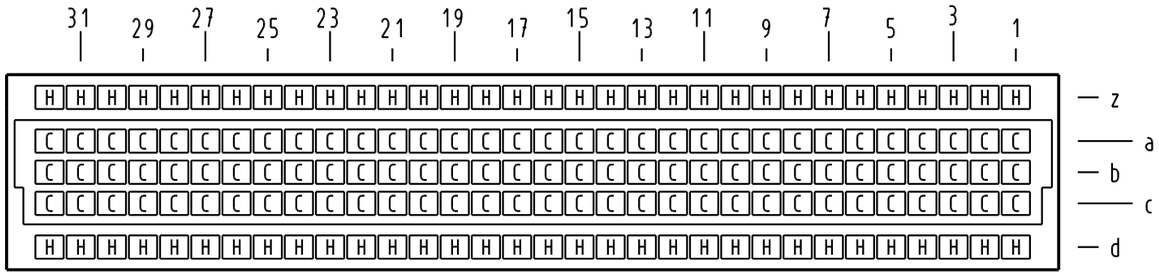

Z 2:1

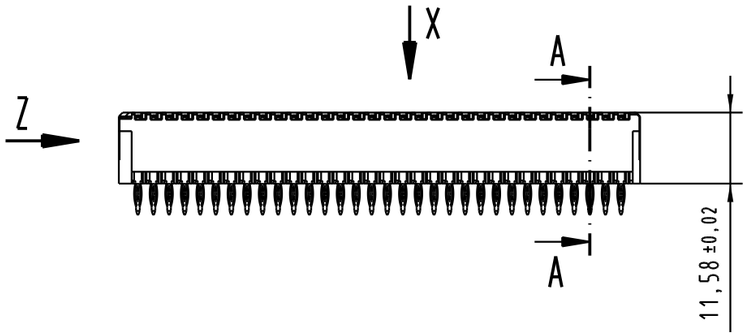

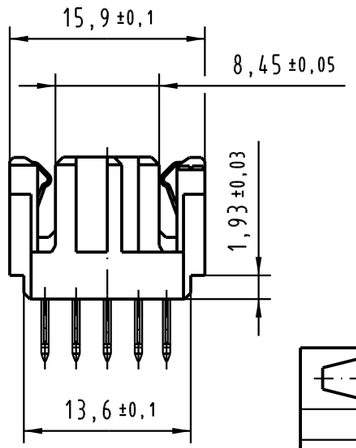

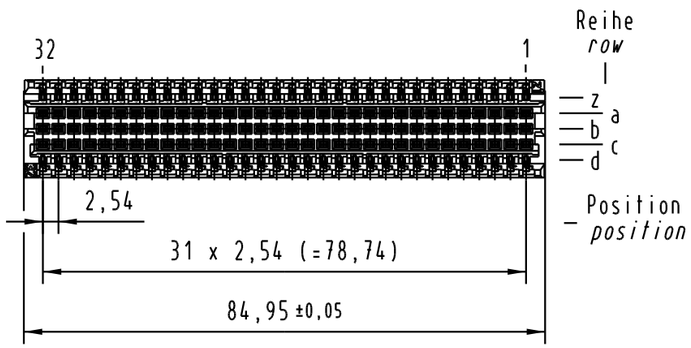

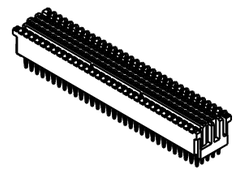

1) Für Einpreßverbindung nach IEC 352-5
1) For press-in connection acc. to IEC 352-5

02 02 160 2202	2	Au über/over Ni
02 02 160 1202	1	Au über/over Ni
Bestell-Nr. *part-No.*	Anforderungsstufe nach IEC *performance level acc. to IEC*	Kontaktoberfläche *contact plating*

All Dimensions in mm
Original Size DIN A 3

Techn. Character.
IEC 61076-4-113

Nicht tolerierte Maße/*Free size tolerances*
IEC 61076-4-113

	Dat.	Name	Maßstab/*Scale*
Detail.	03.03.05	Ge.	1:1 (2:1)
Insp.	03.03.05	Ge.	
Stand.			

Mod.	Dat.	Name
32662	06.04.05	Ge.
32467		

HARTING Electronics GmbH & Co. KG
D-32339 ESPELKAMP

har-bus 64

Federleiste Einpreß 4,95mm ohne Flansch 160 pol.
female connector press-in 4,95mm without flange 160 pol.

TB 02 02 160 x202

Sub. TB 02 02 160 x202 v. 09.10.96

Blatt/*page* /

Компания «ЭлектроПласт» предлагает заключение долгосрочных отношений при поставках импортных электронных компонентов на взаимовыгодных условиях!

Наши преимущества:

- Оперативные поставки широкого спектра электронных компонентов отечественного и импортного производства напрямую от производителей и с крупнейших мировых складов;
- Поставка более 17-ти миллионов наименований электронных компонентов;
- Поставка сложных, дефицитных, либо снятых с производства позиций;
- Оперативные сроки поставки под заказ (от 5 рабочих дней);
- Экспресс доставка в любую точку России;
- Техническая поддержка проекта, помощь в подборе аналогов, поставка прототипов;
- Система менеджмента качества сертифицирована по Международному стандарту ISO 9001;
- Лицензия ФСБ на осуществление работ с использованием сведений, составляющих государственную тайну;
- Поставка специализированных компонентов (Xilinx, Altera, Analog Devices, Intersil, Interpoint, Microsemi, Aeroflex, Peregrine, Syfer, Eurofarad, Texas Instrument, Miteq, Cobham, E2V, MA-COM, Hittite, Mini-Circuits,General Dynamics и др.);

Помимо этого, одним из направлений компании «ЭлектроПласт» является направление «Источники питания». Мы предлагаем Вам помощь Конструкторского отдела:

- Подбор оптимального решения, техническое обоснование при выборе компонента;
- Подбор аналогов;
- Консультации по применению компонента;
- Поставка образцов и прототипов;
- Техническая поддержка проекта;
- Защита от снятия компонента с производства.

Как с нами связаться

Телефон: 8 (812) 309 58 32 (многоканальный)
Факс: 8 (812) 320-02-42
Электронная почта: org@eplast1.ru
Адрес: 198099, г. Санкт-Петербург, ул. Калинина, дом 2, корпус 4, литера А.