ITEM	Q'TY	PART NUMBER	PART DESCRIPTION
1	1	PM3	LED holder, Panel Mount, Press Fit (3mm)
2	1	3BWD	T-1 (3mm) Non-Flange LED
3	1	BWS24-1061-RD	24AWG Wire Lead U.L. 1061, RED
4	1	BWS24-1061-BK	24AWG Wire Lead U.L. 1061, BLACK
5	1	R50-.25	50 Ohm ±5%, 0.25 Watt
6	1	BST500-BK	Shrink Tubing, Black, .50" cut Length

REV.	DESCRIPTION	DATE	APPROVED
A	Engineering Release.	12/19/06	M. C.

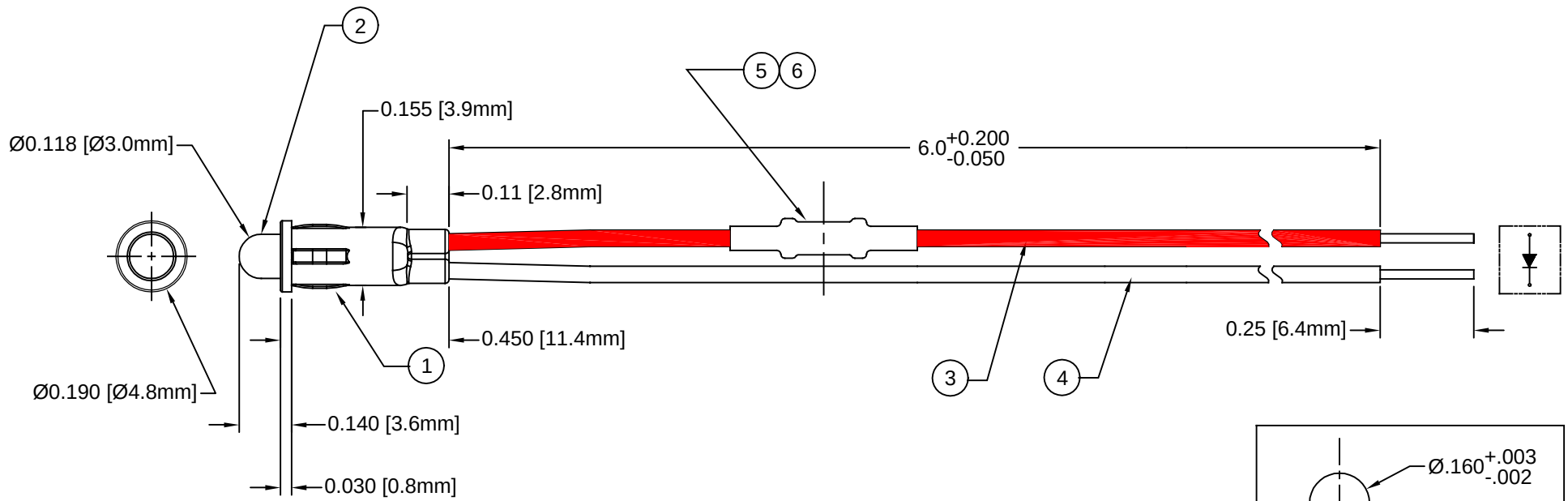

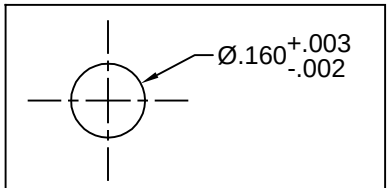

Recommended Mounting Hole

LED Part No.	Chip			Lens Appearance	Absolute Maximum Ratings				Electro-Optical Data @ 20mA			Viewing Angle (Deg)
	Material	Peak Wave Length λp(nm)	Emitted Color		Δλ (nm)	Pd (mW)	If (mA)	Peak If (mA)	Vf (V) Typ.	Vf (V) Max.	Iv (mcd) Typ.	
3BWD	GaN/SiC	430	BLUE	DIFFUSED	65	150	25	70	4	4.5	20	45

ABSOLUTE MAXIMUM RATINGS (Ta = 25°C)

REVERSE VOLTAGE _____ 5V
REVERSE CURRENT (VR=5V) _____ 100μA
OPERATING TEMPERATURE RANGE _____ -25°C ~ 85°C
STORAGE TEMPERATURE _____ -30°C ~ 100°C
LEAD SOLDERING TEMPERATURE (1/16" FROM BODY) _____ 260°C for 5 Seconds

STANDARD TOLERANCE
(UNLESS OTHERWISE SPECIFIED)

DECIMALS		ANGULAR
.X	± .1	X° ± 1°
.XX	± .02	
.XXX	± .010	

BIVAR®
4 THOMAS, IRVINE, CA. 92618
TEL: (949) 951-8808 FAX: (949) 951-3974

TITLE: T-1 (3mm) Panel Mount, 5V

DESIGNED:	DATE:	PART NO:	REVISION:
Dan Beckman	12/19/06	PM3BWD5VW6-ER	A
CHECKED: T. Yin	DATE: 12/19/06	CAGE CODE : 32559	SHEET # 1 OF 1

CAD GENERATED DOCUMENT, DO NOT MEASURE DRAWING.

Компания «ЭлектроПласт» предлагает заключение долгосрочных отношений при поставках импортных электронных компонентов на взаимовыгодных условиях!

Наши преимущества:

- Оперативные поставки широкого спектра электронных компонентов отечественного и импортного производства напрямую от производителей и с крупнейших мировых складов;
- Поставка более 17-ти миллионов наименований электронных компонентов;
- Поставка сложных, дефицитных, либо снятых с производства позиций;
- Оперативные сроки поставки под заказ (от 5 рабочих дней);
- Экспресс доставка в любую точку России;
- Техническая поддержка проекта, помощь в подборе аналогов, поставка прототипов;
- Система менеджмента качества сертифицирована по Международному стандарту ISO 9001;
- Лицензия ФСБ на осуществление работ с использованием сведений, составляющих государственную тайну;
- Поставка специализированных компонентов (Xilinx, Altera, Analog Devices, Intersil, Interpoint, Microsemi, Aeroflex, Peregrine, Syfer, Eurofarad, Texas Instrument, Miteq, Cobham, E2V, MA-COM, Hittite, Mini-Circuits,General Dynamics и др.);

Помимо этого, одним из направлений компании «ЭлектроПласт» является направление «Источники питания». Мы предлагаем Вам помощь Конструкторского отдела:

- Подбор оптимального решения, техническое обоснование при выборе компонента;
- Подбор аналогов;
- Консультации по применению компонента;
- Поставка образцов и прототипов;
- Техническая поддержка проекта;
- Защита от снятия компонента с производства.

Как с нами связаться

Телефон: 8 (812) 309 58 32 (многоканальный)
Факс: 8 (812) 320-02-42
Электронная почта: org@eplast1.ru
Адрес: 198099, г. Санкт-Петербург, ул. Калинина, дом 2, корпус 4, литера А.