THIS DRAWING IS UNPUBLISHED. RELEASED FOR PUBLICATION -
© COPYRIGHT copyright_dBYe- ALL RIGHTS RESERVED.

REVISIONS

P	LTR	DESCRIPTION	DATE	DWN	APVD
	A	NEW DRAWING	10SEP2016	RS	ML
	A1	REVISED PER ECR-16-016988	03JAN2017	RK	PO

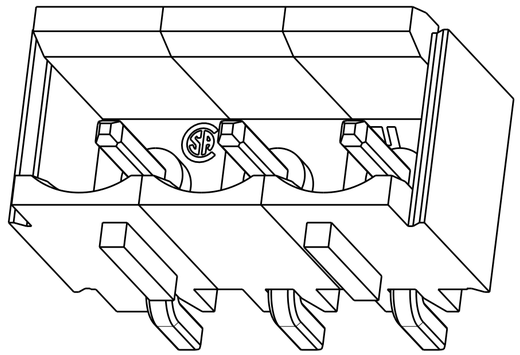

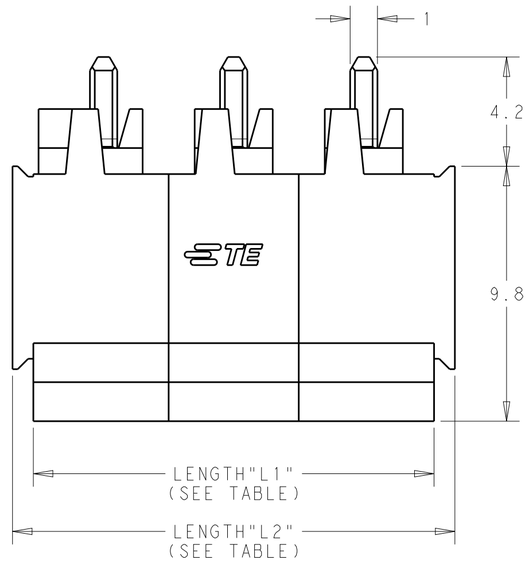

1. HOUSING MATERIAL: THERMOPLASTIC, FLAME-RETARDANT PER UL 94 V-0
   COLOR = BLACK
2. CONTACT MATERIAL: COPPER ALLOY WITH TIN PLATE
3. PRODUCT CERTIFICATIONS:
   UL, CSA: 300V (SEE TABLE FOR RATED CURRENT)
4. HAZARDOUS SUBSTANCE COMPLIANCE: RoHS, REACH
5. PACKAGING: TAPE AND REEL
   REEL DIAMETER = 380mm
   TAPE WIDTH = SEE TABLE
6. MATES WITH 2213934 SERIES, 2213935 SERIES, AND 2305909 SERIES

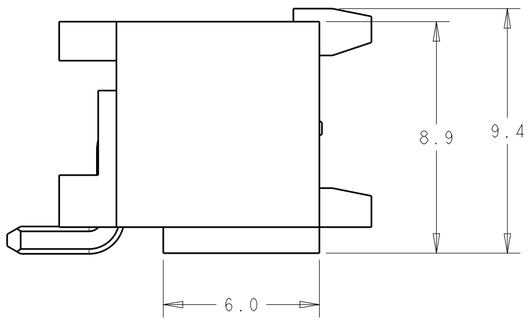

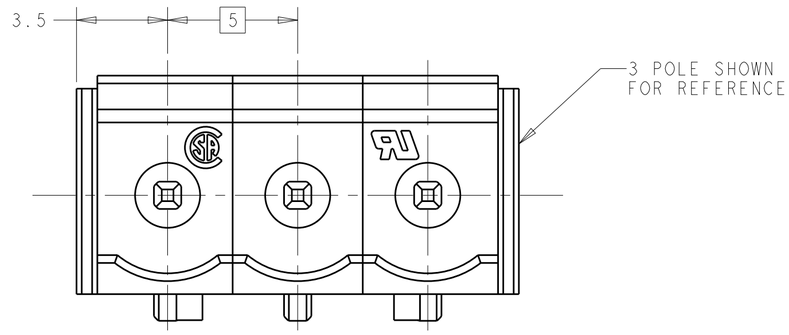

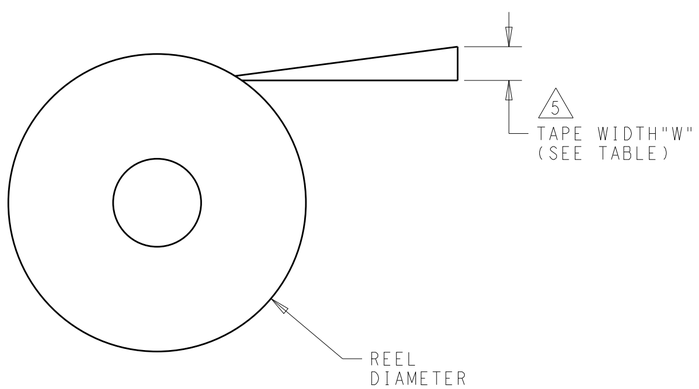

TAPE AND REEL
PACKAGING

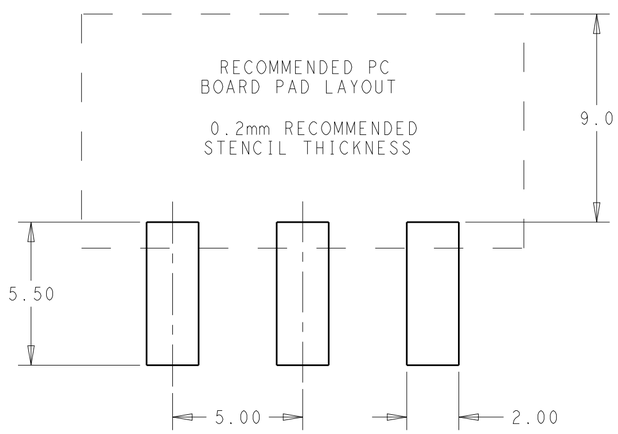

RATED CURRENT 3	TAPE WIDTH "W"(mm) 5	LENGTH "L2"(mm)	LENGTH "L1"(mm)	NO. OF POLES	TE PART NO.
10A UL GROUP D CSA GROUPS D,E	88	62.0	60.4	12	1-2305908-2
		57.0	55.4	11	1-2305908-1
	72	52.0	50.4	10	1-2305908-0
15A UL GROUP B CSA GROUP B		47.0	45.4	9	2305908-9
		42.0	40.4	8	2305908-8
	56	37.0	35.4	7	2305908-7
		32.0	30.4	6	2305908-6
	44	27.0	25.4	5	2305908-5
		22.0	20.4	4	2305908-4
	24	17.0	15.4	3	2305908-3
		12.0	10.4	2	2305908-2

THIS DRAWING IS A CONTROLLED DOCUMENT.

DIMENSIONS: mm

TOLERANCES UNLESS OTHERWISE SPECIFIED:
0 PLC ±-
1 PLC ±0.2
2 PLC ±0.13
3 PLC ±-
4 PLC ±-
ANGLES ±-

MATERIAL: SEE NOTES -
FINISH: -

DWN RAVI.S 10SEP2016
CHK M.LUKSIC 10SEP2016
APVD M.LUKSIC 10SEP2016
PRODUCT SPEC -
APPLICATION SPEC -
WEIGHT -

TE Connectivity

NAME: TERMINAL BLOCK HEADER, RIGHT ANGLE, SMT, 5.0MM PITCH

SIZE A2 | CAGE CODE - | DRAWING NO C-2305908 | RESTRICTED TO -

CUSTOMER DRAWING | SCALE 5:1 | SHEET 1 OF 2 | REV A1

THIS DRAWING IS UNPUBLISHED. RELEASED FOR PUBLICATION -
© COPYRIGHT copyright_date - ALL RIGHTS RESERVED.

REVISIONS

P	LTR	DESCRIPTION	DATE	DWN	APVD
	-	SEE SHEET 1	-	-	-

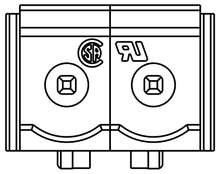

2 POLES: 2305908-2

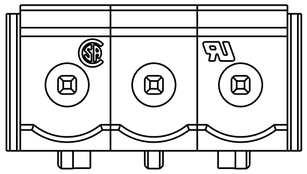

3 POLES: 2305908-3

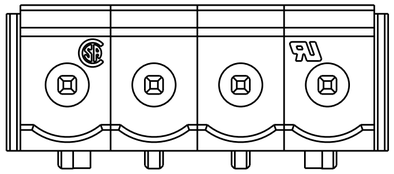

4 POLES: 2305908-4

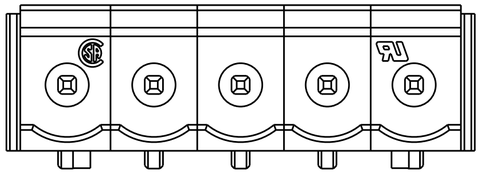

5 POLES: 2305908-5

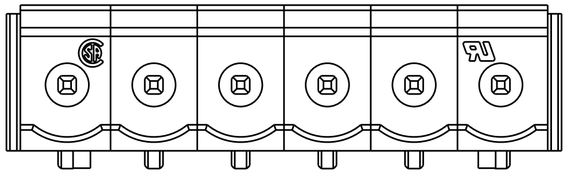

6 POLES: 2305908-6

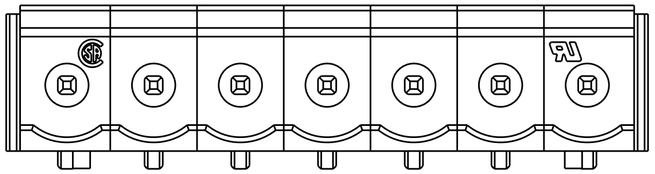

7 POLES: 2305908-7

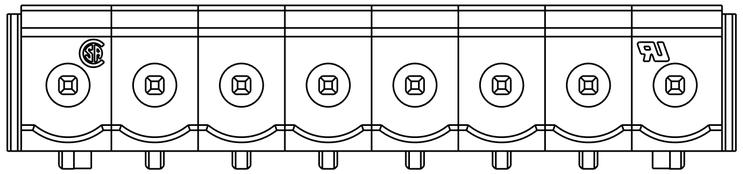

8 POLES: 2305908-8

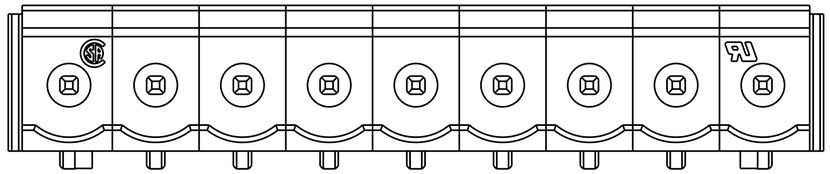

9 POLES: 2305908-9

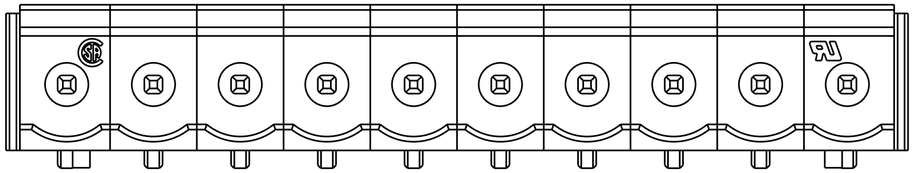

10 POLES: 1-2305908-0

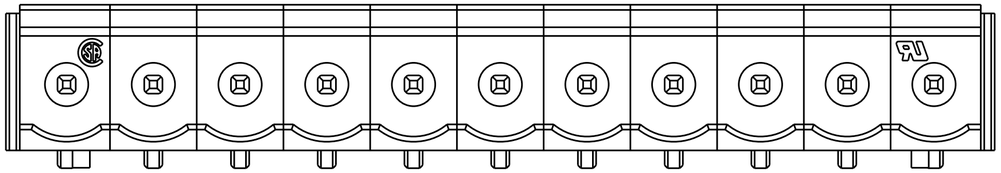

11 POLES: 1-2305908-1

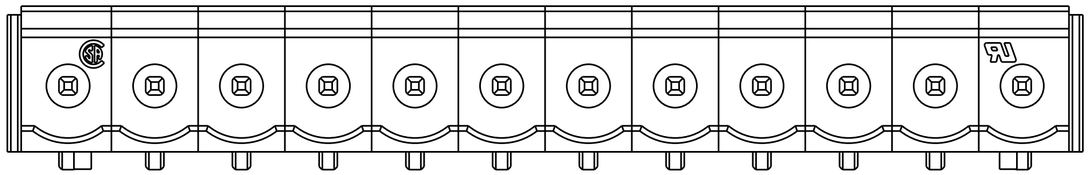

12 POLES: 1-2305908-2

THIS DRAWING IS A CONTROLLED DOCUMENT.

DIMENSIONS: mm

TOLERANCES UNLESS OTHERWISE SPECIFIED:

0 PLC	±-
1 PLC	±0.2
2 PLC	±0.13
3 PLC	±-
4 PLC	±-
ANGLES	±-

MATERIAL - -

FINISH -

DWN	RAVI.S	10SEP2016
CHK	M.LUKSIC	10SEP2016
APVD	M.LUKSIC	10SEP2016

PRODUCT SPEC -

APPLICATION SPEC -

WEIGHT -

TE Connectivity

NAME TERMINAL BLOCK HEADER, RIGHT ANGLE, SMT, 5.0MM PITCH

SIZE	CAGE CODE	DRAWING NO	RESTRICTED TO
A2	-	C-2305908	-

CUSTOMER DRAWING

SCALE	SHEET	REV
5:1	2 OF 2	A1

Компания «ЭлектроПласт» предлагает заключение долгосрочных отношений при поставках импортных электронных компонентов на взаимовыгодных условиях!

Наши преимущества:

- Оперативные поставки широкого спектра электронных компонентов отечественного и импортного производства напрямую от производителей и с крупнейших мировых складов;
- Поставка более 17-ти миллионов наименований электронных компонентов;
- Поставка сложных, дефицитных, либо снятых с производства позиций;
- Оперативные сроки поставки под заказ (от 5 рабочих дней);
- Экспресс доставка в любую точку России;
- Техническая поддержка проекта, помощь в подборе аналогов, поставка прототипов;
- Система менеджмента качества сертифицирована по Международному стандарту ISO 9001;
- Лицензия ФСБ на осуществление работ с использованием сведений, составляющих государственную тайну;
- Поставка специализированных компонентов (Xilinx, Altera, Analog Devices, Intersil, Interpoint, Microsemi, Aeroflex, Peregrine, Syfer, Eurofarad, Texas Instrument, Miteq, Cobham, E2V, MA-COM, Hittite, Mini-Circuits,General Dynamics и др.);

Помимо этого, одним из направлений компании «ЭлектроПласт» является направление «Источники питания». Мы предлагаем Вам помощь Конструкторского отдела:

- Подбор оптимального решения, техническое обоснование при выборе компонента;
- Подбор аналогов;
- Консультации по применению компонента;
- Поставка образцов и прототипов;
- Техническая поддержка проекта;
- Защита от снятия компонента с производства.

Как с нами связаться

Телефон: 8 (812) 309 58 32 (многоканальный)
Факс: 8 (812) 320-02-42
Электронная почта: org@eplast1.ru
Адрес: 198099, г. Санкт-Петербург, ул. Калинина, дом 2, корпус 4, литера А.