1/8 ROUND FEMALE STANDOFFS

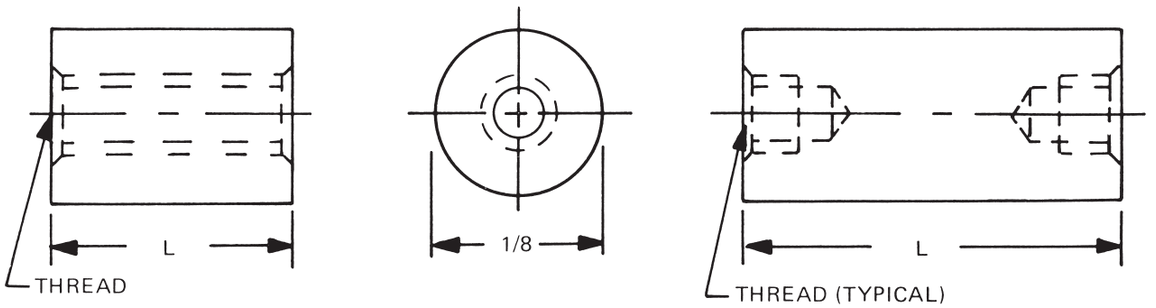

See page 10 for thread depth chart
See page 9 for finish codes
For non-standard parts contact Sales Office

LENGTH	PART NO.
3/32	**1600A**
1/8	**1600**
5/32	**1600T**
3/16	**1601**
7/32	**1601T**
1/4	**1602**
9/32	**1602T**
5/16	**1603**
11/32	**1603T**
3/8	**1604**
13/32	**1604T**
7/16	**1605**
15/32	**1605T**
1/2	**1606**
17/32	**1606T**
9/16	**1607**
19/32	**1607T**
5/8	**1608**
21/32	**1608T**
11/16	**1609**
23/32	**1609T**
3/4	**1610**
25/32	**1610T**
13/16	**1611**
27/32	**1611T**
7/8	**1612**
29/32	**1612T**
15/16	**1613**
31/32	**1613T**
1”	**1614**

ORDERING CODE

XXXX or XXXXX — LENGTH
XXX — THREAD
X — MATERIAL
X — FINISH

LENGTH	PART NO.
1-1/16	**1615**
1-1/8	**1616**
1-3/16	**1617**
1-1/4	**1618**
1-5/16	**1619**
1-3/8	**1620**
1-7/16	**1621**
1-1/2	**1622**
1-9/16	**1623**
1-5/8	**1624**
1-11/16	**1625**
1-3/4	**1626**
1-13/16	**1627**
1-7/8	**1628**
1-15/16	**1629**
2”	**1630**

THREAD	CODE
0-80	080
2-56	256

MATERIAL	CODE	RoHS
Aluminum	AL	YES
Brass	B	YES
Stainless Steel	SS	YES
Steel	S	YES
Nylon	N	YES

RAF ELECTRONIC HARDWARE
95 Silvermine Road, Seymour, Ct. 06483 Phone: 203-888-2133 Fax: 203-888-9860
e-mail : info@rafhdwe.com Web: www.rafhdwe.com

Компания «ЭлектроПласт» предлагает заключение долгосрочных отношений при поставках импортных электронных компонентов на взаимовыгодных условиях!

Наши преимущества:

- Оперативные поставки широкого спектра электронных компонентов отечественного и импортного производства напрямую от производителей и с крупнейших мировых складов;
- Поставка более 17-ти миллионов наименований электронных компонентов;
- Поставка сложных, дефицитных, либо снятых с производства позиций;
- Оперативные сроки поставки под заказ (от 5 рабочих дней);
- Экспресс доставка в любую точку России;
- Техническая поддержка проекта, помощь в подборе аналогов, поставка прототипов;
- Система менеджмента качества сертифицирована по Международному стандарту ISO 9001;
- Лицензия ФСБ на осуществление работ с использованием сведений, составляющих государственную тайну;
- Поставка специализированных компонентов (Xilinx, Altera, Analog Devices, Intersil, Interpoint, Microsemi, Aeroflex, Peregrine, Syfer, Eurofarad, Texas Instrument, Miteq, Cobham, E2V, MA-COM, Hittite, Mini-Circuits,General Dynamics и др.);

Помимо этого, одним из направлений компании «ЭлектроПласт» является направление «Источники питания». Мы предлагаем Вам помощь Конструкторского отдела:

- Подбор оптимального решения, техническое обоснование при выборе компонента;
- Подбор аналогов;
- Консультации по применению компонента;
- Поставка образцов и прототипов;
- Техническая поддержка проекта;
- Защита от снятия компонента с производства.

Как с нами связаться

Телефон: 8 (812) 309 58 32 (многоканальный)
Факс: 8 (812) 320-02-42
Электронная почта: org@eplast1.ru
Адрес: 198099, г. Санкт-Петербург, ул. Калинина, дом 2, корпус 4, литера А.