版数 REV.	年月日 DATE	DCN NO.	変更内容 DESCRIPTION	製図 DR.	担当 CHK.	査図 APPD.	承認 APPD.
2	07/APR/2010	069801	CHANGE APPLICABLE P.C.B. DIMENSION		M.NISHIKATA	T.EHARA	A.NATORI
3	12/MAY/2011	072096	ADDITION DIMENSION		M.NISHIKATA	—	A.Natori

図面番号(DRAWING NO.) SJ110578

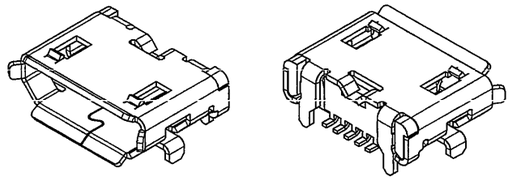

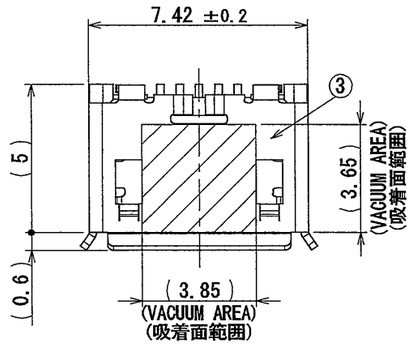

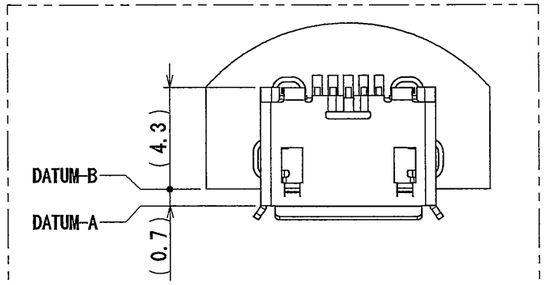

<FIG 1.MOUNT CONDITION>
<図1.実装状態> 3

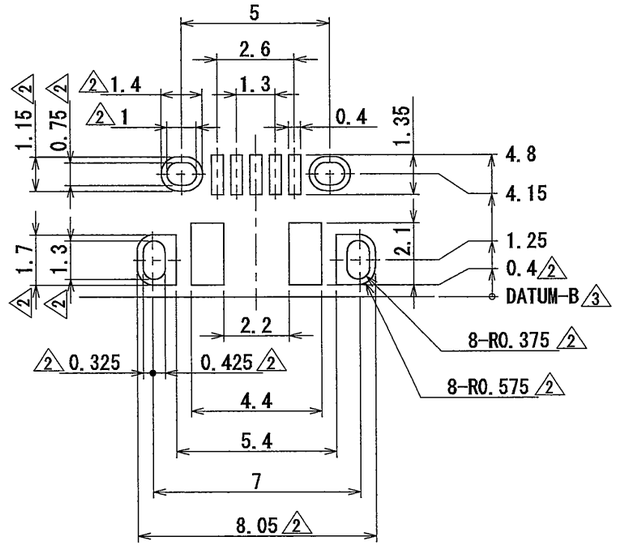

APPLICABLE P.C.B. DIMENSION (REF.)
適合基板寸法(参考)

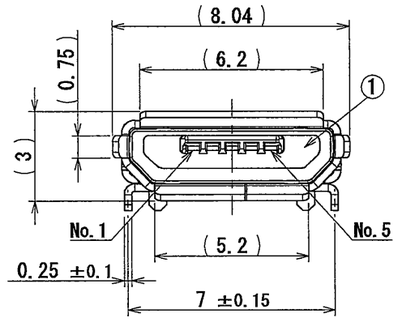

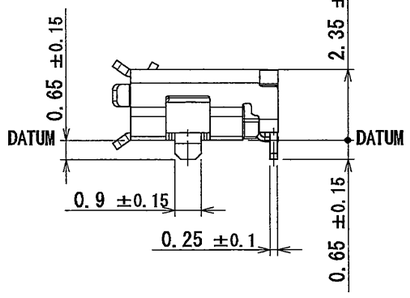

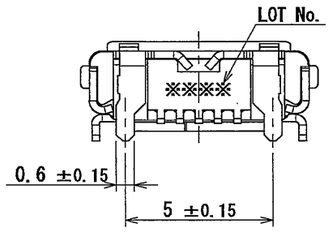

NOTE 1. COPLANARITY OF SMT TERMINAL IS 0.08MAX.
NOTE 2. THIS CONNECTOR CONSISTS OF
"Universal Serial Bus Micro-USB Cable and Connector Specification Revision 1.01"

注1. 本ｺﾈｸﾀのSMT端子のﾊﾞﾗﾂｷ(1ｺﾈｸﾀ内のMAX値とMIN値の差:ｺﾎﾟﾗﾅﾘﾃｨ)は0.08以下とする。
注2. 本ｺﾈｸﾀの開口部寸法は、
"Universal Serial Bus Micro-USB Cable and Connector Specification Revision 1.01"
による。

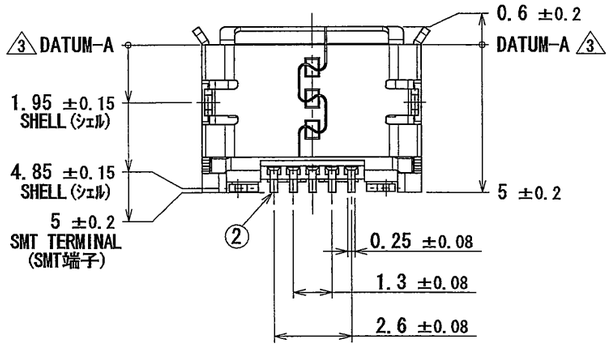

符号 No.	名称 DESCRIPTION	個数 QTY.	材料 MATERIAL	仕上 FINISH	備考 REMARKS
3	SHELL	1	STAINLESS STEEL	TIN OVER NICKEL	t0.25
2	CONTACT	5	COPPER ALLOY	CONTACT AREA:GOLD OVER Pd-NI TERMINAL AREA:GOLD FLASH OVER NI	GOLD PLATING:0.05μmMIN Ni-Pd PLATING:0.75μmMIN GOLD FLASH PLATING:0.05～0.1μm
1	INSULATOR	1	LCP	COLOR:BLACK	UL94 V-0

仕様書(SPECIFICATION) JACS-30162	第1版(ORIGINAL DATE) 26/MAR/2010	尺度(SCALE) 5:1	シリーズ(SERIES) DX4
一般公差(GENERAL TOLERANCE) 寸法(DIMENSION): .±0.8, .×±0.4, .××±0.1, .×××± 角度(ANGLES): ×°±, ×°×'±	製図 DR.	名称(TITLE) DX4R005JJ2	日本航空電子工業株式会社 JAPAN AVIATION ELECTRONICS INDUSTRY,LTD.
	担当 CHK. M.NISHIKATA		
	査図 APPD. T.EHARA		図面番号(DRAWING NO.) SJ110578
	承認 APPD. A.NATORI	質量(MASS)	SIZE A3 / 版数(REV.) 3

S/W

DGF-0-212F (05.08)

JAE-CONNECTOR.COM
Reference Only

JAE Connector DIV. Proprietary.
Copyright(C) 2010, Japan Aviation Electronics Industry, LTD.

Компания «ЭлектроПласт» предлагает заключение долгосрочных отношений при поставках импортных электронных компонентов на взаимовыгодных условиях!

Наши преимущества:

- Оперативные поставки широкого спектра электронных компонентов отечественного и импортного производства напрямую от производителей и с крупнейших мировых складов;
- Поставка более 17-ти миллионов наименований электронных компонентов;
- Поставка сложных, дефицитных, либо снятых с производства позиций;
- Оперативные сроки поставки под заказ (от 5 рабочих дней);
- Экспресс доставка в любую точку России;
- Техническая поддержка проекта, помощь в подборе аналогов, поставка прототипов;
- Система менеджмента качества сертифицирована по Международному стандарту ISO 9001;
- Лицензия ФСБ на осуществление работ с использованием сведений, составляющих государственную тайну;
- Поставка специализированных компонентов (Xilinx, Altera, Analog Devices, Intersil, Interpoint, Microsemi, Aeroflex, Peregrine, Syfer, Eurofarad, Texas Instrument, Miteq, Cobham, E2V, MA-COM, Hittite, Mini-Circuits,General Dynamics и др.);

Помимо этого, одним из направлений компании «ЭлектроПласт» является направление «Источники питания». Мы предлагаем Вам помощь Конструкторского отдела:

- Подбор оптимального решения, техническое обоснование при выборе компонента;
- Подбор аналогов;
- Консультации по применению компонента;
- Поставка образцов и прототипов;
- Техническая поддержка проекта;
- Защита от снятия компонента с производства.

Как с нами связаться

Телефон: 8 (812) 309 58 32 (многоканальный)
Факс: 8 (812) 320-02-42
Электронная почта: org@eplast1.ru
Адрес: 198099, г. Санкт-Петербург, ул. Калинина, дом 2, корпус 4, литера А.