THIS DRAWING IS UNPUBLISHED. RELEASED FOR PUBLICATION 1997
© COPYRIGHT 1997 BY - ALL RIGHTS RESERVED.

REVISIONS					
P	LTR	DESCRIPTION	DATE	DWN	APVD
	A10	ECR-16-015318	19SEP2017	GR	MKO
	A11	ECR-16-016768	19SEP2017	GR	MKO

PN 1-3 & 2-3

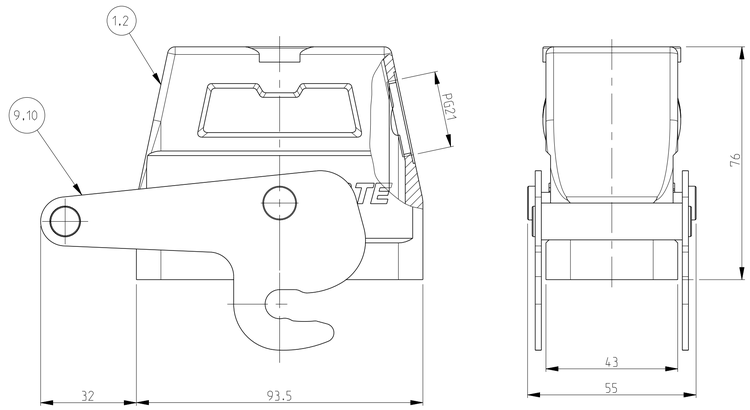

PN 0-4. 0-1. 2-6 & 1-6

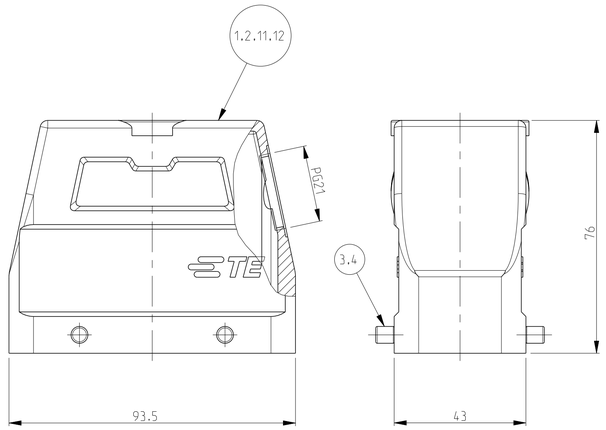

NOTES

1 Material: Housing: aluminium diecasting alloy

2 Surface:- powder varnish-grey
Varnish black

3 Varnish on the inside not necessarily

4 Packaging
quantity 5 piece

PN 1-7 & 0-5

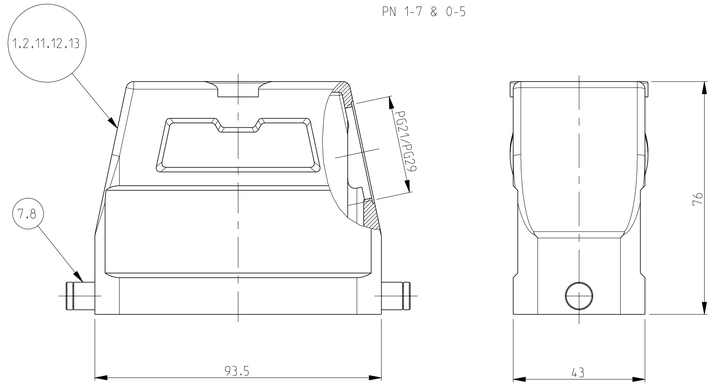

PN 0-3 & 0-6

5 Valid only for PN 0-3 & 0-6
Landing at measure 72.5 (20mm Deep) milled off : bothsides

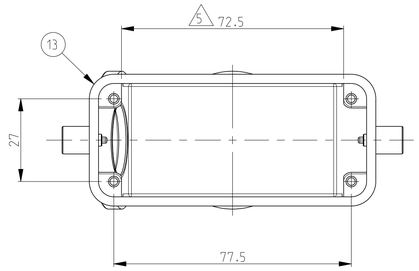

PN 1-1 & 2-1

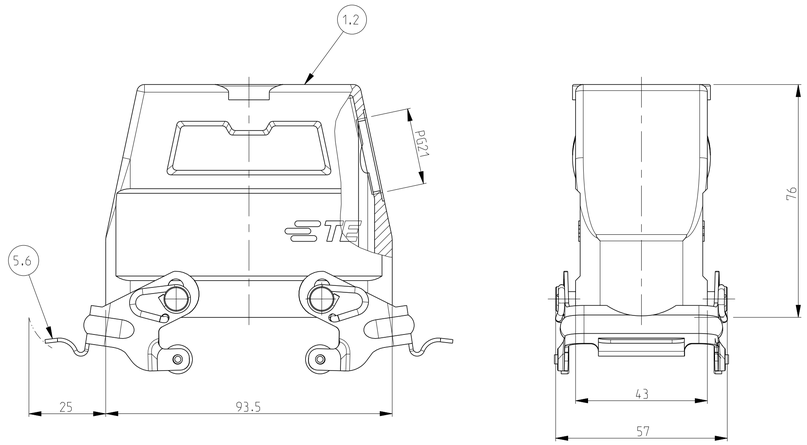

PN 1-1 & 2-1

SCALE 1:2

PN 1-3 & 2-3

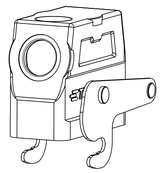

SCALE 1:2

PN 0-4.0-1.2-6 & 1-6

SCALE 1:2

0-6	0-5	0-4	0-3	0-2	0-1	2-3	1-3	2-7	1-7	2-1	1-1	2-6	1-6	DESCRIPTION	MATERIAL	SURFACE	COLOR	ITEM NO	NOTES
														HD-K Hood	Aluminium	Aluminium oxide	Black	13	Landing machined 5
		1	1											HD Hood	Aluminium	-	Grey	12	With out PG/with out TE-logo
					1	1								HD Hood	Aluminium	-	Grey	11	With out PG
						1								ZB-Central clip	Stainless Steel	-	-	10	-
							1							ZB-Central clip	Steel	Zinc plated	Blue	9	-
2				2				2						LB-Clip bolt	Stainless Steel	-	-	8	-
	2			2					2					LB-Clip bolt	Steel	Zinc plated	Blue	7	-
										2				VS-Locking clip	Stainless Steel	-		6	-
											2			VS-Locking clip	Steel	Zinc plated	Blue	5	-
												4		VS-Clip bolt	Stainless Steel	-		4	-
		4				4							4	VS-Clip bolt	Steel	Zinc plated	Blue	3	-
						1		1		1		1		HD-K Hood	Aluminium	Aluminium oxide	Black	2	-
							1		1		1		1	HD Hood	Aluminium	-	Grey	1	-
4														ORDERING TEXT					
														HD.40.STS.1.21.G					
														HD-K.40.STS.1.21.G					
														~~HD.40.STS-VS.1.21.G~~					
														~~HD-K.40.STS-VS.1.21.G~~					
														~~HD.40.STS-GR.1.21.G~~					
														~~HD-K.40.STS-GR.1.21.G~~					
														~~HD-Z.40.STS-ZB.1.21.G~~					
														~~HD-K/Z.40.STS-ZB.1.21.G~~					
														~~HD.40.ST~~					
														~~HD.40.ST-GR~~					
														~~HD-K.40.STS-GR.1.21.G~~					
														~~HD.40.ST~~					
														~~HD.40.ST-GR~~					
														~~HD-K.40.STS-GR.1.21.G~~					

OBSOLETE OBSOLETE OBSOLETE OBSOLETE

THIS DRAWING IS A CONTROLLED DOCUMENT.

DIMENSIONS: mm

TOLERANCES UNLESS OTHERWISE SPECIFIED: A-DIM MM-MM A-DIM INCH-INC ANGL MIN-DD
0 PLC ±
1 PLC ±
2 PLC ±
3 PLC ±
4 PLC ±
ANGLES ±

MATERIAL

FINISH

DWN Schneider 19.12.1997
CHK Kramer 26.06.1998
APVD -
PRODUCT SPEC -
APPLICATION SPEC -
WEIGHT

TE Connectivity

NAME HOOD
HD.40.STS.1.21.G/1.29.G

SIZE A1 | CAGE CODE 00779 | DRAWING NO C-1102564 | RESTRICTED TO

CUSTOMER DRAWING | SCALE 1:1 | SHEET 1 OF 1 | REV A11

4805 (3/13)

Компания «ЭлектроПласт» предлагает заключение долгосрочных отношений при поставках импортных электронных компонентов на взаимовыгодных условиях!

Наши преимущества:

- Оперативные поставки широкого спектра электронных компонентов отечественного и импортного производства напрямую от производителей и с крупнейших мировых складов;
- Поставка более 17-ти миллионов наименований электронных компонентов;
- Поставка сложных, дефицитных, либо снятых с производства позиций;
- Оперативные сроки поставки под заказ (от 5 рабочих дней);
- Экспресс доставка в любую точку России;
- Техническая поддержка проекта, помощь в подборе аналогов, поставка прототипов;
- Система менеджмента качества сертифицирована по Международному стандарту ISO 9001;
- Лицензия ФСБ на осуществление работ с использованием сведений, составляющих государственную тайну;
- Поставка специализированных компонентов (Xilinx, Altera, Analog Devices, Intersil, Interpoint, Microsemi, Aeroflex, Peregrine, Syfer, Eurofarad, Texas Instrument, Miteq, Cobham, E2V, MA-COM, Hittite, Mini-Circuits,General Dynamics и др.);

Помимо этого, одним из направлений компании «ЭлектроПласт» является направление «Источники питания». Мы предлагаем Вам помощь Конструкторского отдела:

- Подбор оптимального решения, техническое обоснование при выборе компонента;
- Подбор аналогов;
- Консультации по применению компонента;
- Поставка образцов и прототипов;
- Техническая поддержка проекта;
- Защита от снятия компонента с производства.

Как с нами связаться

Телефон: 8 (812) 309 58 32 (многоканальный)
Факс: 8 (812) 320-02-42
Электронная почта: org@eplast1.ru
Адрес: 198099, г. Санкт-Петербург, ул. Калинина, дом 2, корпус 4, литера А.