Copying of this document and giving it to others and the use or communication of the contents thereof, are forbidden without express authority. Offenders are liable to the payment of damages. All rights are reserved in the event of the grant of a patent or the registration of the utility model or design

INDUSTRIAL@AMPHENOL
TRUSTED GLOBALLY

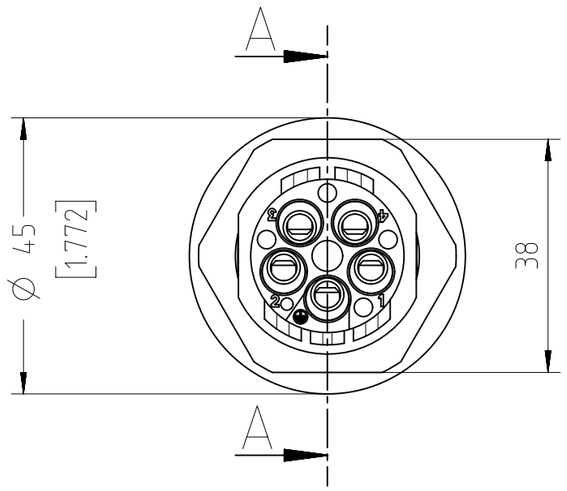

SECTION A-A

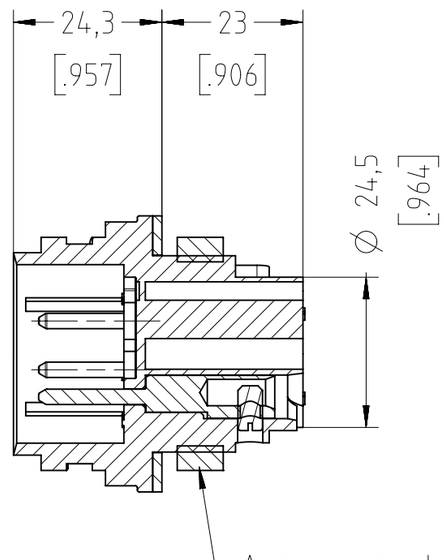

Anzugsmoment 5Nm
03 (empfohlen)
torque 5Nm (recommended)

Polzahl *No. of poles*	4+PE
Bemessungsspannung *Rated voltage*	600V AC/DC
Strombelastbarkeit Tu +55°C (4 Kontakte belastet) *Current carrying capacity* *(4 contacts under load)*	36 A / 6,0 mm² 31 A / 4,0 mm² 24 A / 2,5 mm²
Durchgangswiderstand *Contact resistance*	<5 mOhm
Temperaturbereich *Temperature range*	-25°C bis +100°C *-13°F up to +212°F*
Schutzart *Protection class*	IP 65 (in gestecktem Zustand) *IP 65 (in mated condition)*
Mechanische Lebensdauer *Mechanical operations*	>250 Steckzyklen *>250 mating cycles*
Kontaktträger *Contact insert*	Polyamid *Polyamide*
Kontaktoberfläche *contact plating*	Versilbert *Silver plated*
Dichtung *Gasket*	EPDM
Anschlusstechnik *Type of termination*	Schrauben *Screwing*
Verriegelung *Locking*	Bajonett *Bayonet*

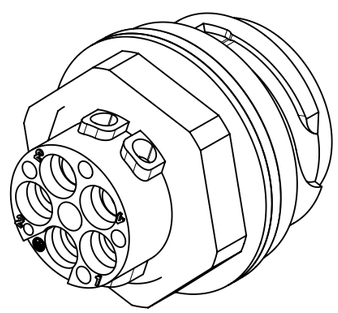

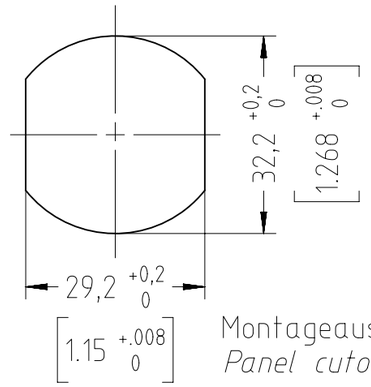

Montageausschnitt
Panel cutout

Alle technischen Daten wurden unter Laborbedingungen ermittelt und können im Praxisbetrieb abweichen. Es handelt sich bei den Angaben weder um Beschaffenheits- noch um Haltbarkeitsgarantien
All technical data have been measured in a laboratory environment and can be different during practical usage of the product.
Any product information is for descriptive usage only and not legally binding; particularly the information does not constitute or provide any legal guaranties ("Beschaffenheitsgarantie" or "Haltbarkeitsgarantie")

Index	Änderung/*Description*	Datum/*Date*	Name
03	201600503	28.07.2016	NPFEI

Gewicht (errechnet) / *Calc WT*: 0,075 kg
Prüfmaß / *Testdimension*
Teileindex
Partindexnumber

Zul. Abw./*Tolerances*: DIN / ISO 13715

	Datum/*Date*	Name
Gez. *Drawn*	28.07.2016	NPFEI

Status: Released
Inspector: 01.08.2016 MGRIM

Amphenol-Tuchel Electronics GmbH
4.023.782

Maßstab / *Scale*: 2:1 | A3

CUSTOMER DRAWING

Gerätestecker 4+PE
Male receptacle

M C016 20P004 800 2

Blatt/*Sheet* 1 / 1 Bl.

Ers. f. / *Replacement for*: M-C016 20P004 800 2 Rev02

Weitergabe sowie Vervielfältigung dieser Unterlage, Verwertung und Mitteilung ihres Inhalts nicht gestattet, soweit nicht ausdrücklich zugestanden. Zuwiderhandlungen verpflichten zu Schadenersatz. Alle Rechte für den Fall der Patenterteilung oder Gebrauchsmuster-Eintragung vorbehalten.

Компания «ЭлектроПласт» предлагает заключение долгосрочных отношений при поставках импортных электронных компонентов на взаимовыгодных условиях!

Наши преимущества:

- Оперативные поставки широкого спектра электронных компонентов отечественного и импортного производства напрямую от производителей и с крупнейших мировых складов;
- Поставка более 17-ти миллионов наименований электронных компонентов;
- Поставка сложных, дефицитных, либо снятых с производства позиций;
- Оперативные сроки поставки под заказ (от 5 рабочих дней);
- Экспресс доставка в любую точку России;
- Техническая поддержка проекта, помощь в подборе аналогов, поставка прототипов;
- Система менеджмента качества сертифицирована по Международному стандарту ISO 9001;
- Лицензия ФСБ на осуществление работ с использованием сведений, составляющих государственную тайну;
- Поставка специализированных компонентов (Xilinx, Altera, Analog Devices, Intersil, Interpoint, Microsemi, Aeroflex, Peregrine, Syfer, Eurofarad, Texas Instrument, Miteq, Cobham, E2V, MA-COM, Hittite, Mini-Circuits,General Dynamics и др.);

Помимо этого, одним из направлений компании «ЭлектроПласт» является направление «Источники питания». Мы предлагаем Вам помощь Конструкторского отдела:

- Подбор оптимального решения, техническое обоснование при выборе компонента;
- Подбор аналогов;
- Консультации по применению компонента;
- Поставка образцов и прототипов;
- Техническая поддержка проекта;
- Защита от снятия компонента с производства.

Как с нами связаться

Телефон: 8 (812) 309 58 32 (многоканальный)
Факс: 8 (812) 320-02-42
Электронная почта: org@eplast1.ru
Адрес: 198099, г. Санкт-Петербург, ул. Калинина, дом 2, корпус 4, литера А.