DWG. NO. SD-5281-NA

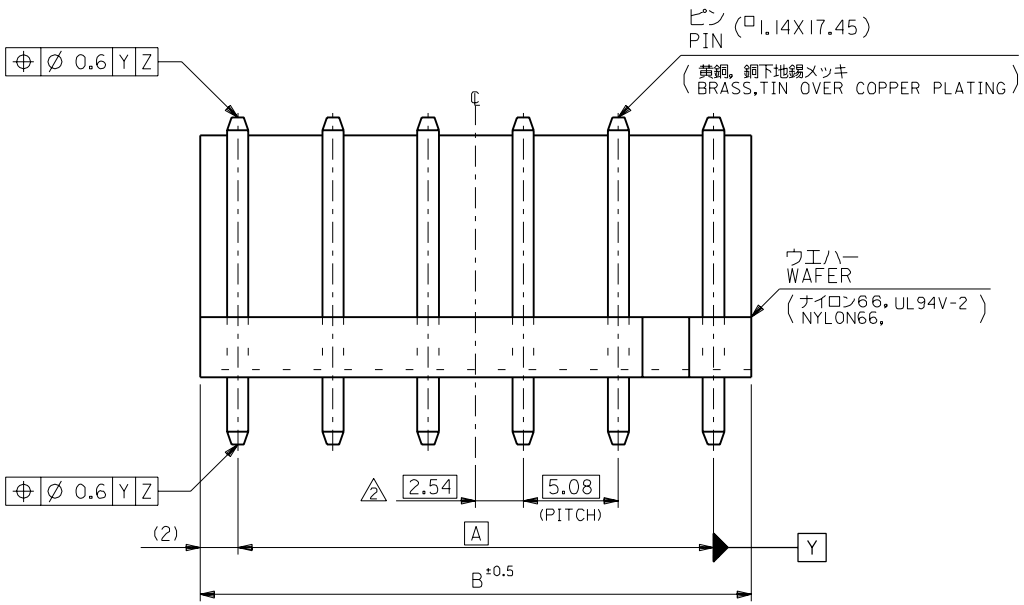

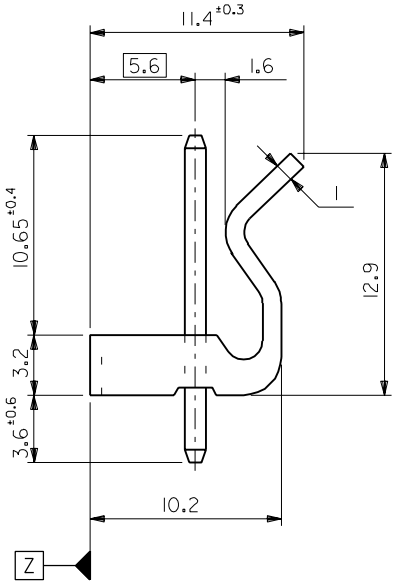

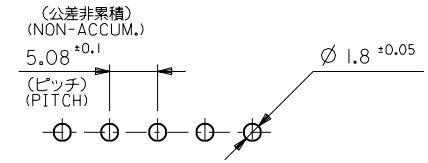

基板取付穴推奨寸法
RECOMMENDED P.C.B.HOLE DIMENSION

B	A	EDP NO.	ENG. NO.	極数 NO. OF CKTS.
44.64	40.64	10-32-1091	5281-09A	9
39.56	35.56	-1081	-08A	8
34.48	30.48	-1071	-07A	7
29.4	25.4	-1061	-06A	6
24.32	20.32	-1051	-05A	5
19.24	15.24	-1041	-04A	4
14.16	10.16	-1031	-03A	3
9.08	5.08	10-32-1021	5281-02A	2

注記
NOTE

1 ウエハーのそりは。長さ 25.4 に対して0.24 MAX..
CAMBER MUST BE 0.24 MAX. PER 25.4
△2 全極数が偶数の場合のみ適用。
TO BE APPLIED ONLY WHEN ALL CKTS. ARE EVEN.

一般公差 GENERAL TOLERANCES		記号 LTR	変更内容 REVISION RECORD	DR.	CHK.	日付 DATE
角度 ANGLE	±3°					
30 以上 OVER	±0.3					
10 以上 OVER 30 未満 UNDER	±0.25	E	変更 REVISED (JC60668)	T.Y.	M.F	'96/03/25
10 未満 UNDER	±0.2	D	再作図&変更 REDRAWN & REVISED (J40394)	H.H	H.H	'94/05/26

材料 MATERIAL 図中参照 SEE DRAWING
仕上げ FINISH —
適用電線範囲 WIRE RANGE —
被覆外径 INS. RANGE —

DRAWN BY '94/05/26 H.HASEGAWA
CHK'D BY '96/03/25 S.A M.FUKUSHIMA
APP'D BY '96/03/25 M.FUKUSHIMA
尺度 SCALE 4 : 1

molex MOLEX-JAPAN CO.,LTD. 日本モレックス株式会社

REVISE ONLY ON CAD SYSTEM

TITLE 名称
KK 5.08 WAFER ASS'Y WITH LOCK

DWG. NO. SD-5281-NA
REV E

:MM DIMENSIONS IN METRIC DO NOT SCALE DRAWING

THIS DRAWING CONTAINS INFORMATION THAT IS PROPRIETARY TO MOLEX(JAPAN) AND SHOULD NOT BE USED WITHOUT WRITTEN PERMISSION
本図面は日本モレックス（株）の所有する情報を含むもので当社の許可なく複製を禁止する。

EN-01C(032)MXJ-32

5281.S11

Компания «ЭлектроПласт» предлагает заключение долгосрочных отношений при поставках импортных электронных компонентов на взаимовыгодных условиях!

Наши преимущества:

- Оперативные поставки широкого спектра электронных компонентов отечественного и импортного производства напрямую от производителей и с крупнейших мировых складов;
- Поставка более 17-ти миллионов наименований электронных компонентов;
- Поставка сложных, дефицитных, либо снятых с производства позиций;
- Оперативные сроки поставки под заказ (от 5 рабочих дней);
- Экспресс доставка в любую точку России;
- Техническая поддержка проекта, помощь в подборе аналогов, поставка прототипов;
- Система менеджмента качества сертифицирована по Международному стандарту ISO 9001;
- Лицензия ФСБ на осуществление работ с использованием сведений, составляющих государственную тайну;
- Поставка специализированных компонентов (Xilinx, Altera, Analog Devices, Intersil, Interpoint, Microsemi, Aeroflex, Peregrine, Syfer, Eurofarad, Texas Instrument, Miteq, Cobham, E2V, MA-COM, Hittite, Mini-Circuits,General Dynamics и др.);

Помимо этого, одним из направлений компании «ЭлектроПласт» является направление «Источники питания». Мы предлагаем Вам помощь Конструкторского отдела:

- Подбор оптимального решения, техническое обоснование при выборе компонента;
- Подбор аналогов;
- Консультации по применению компонента;
- Поставка образцов и прототипов;
- Техническая поддержка проекта;
- Защита от снятия компонента с производства.

Как с нами связаться

Телефон: 8 (812) 309 58 32 (многоканальный)
Факс: 8 (812) 320-02-42
Электронная почта: org@eplast1.ru
Адрес: 198099, г. Санкт-Петербург, ул. Калинина, дом 2, корпус 4, литера А.