DWG. SIZE	DWG. NO.
D	031–5413

REVISIONS

SYM.	E.C.N.	DATE	APVD.
A	24470	1/2/2001	
	REDRAWN ON CAD		

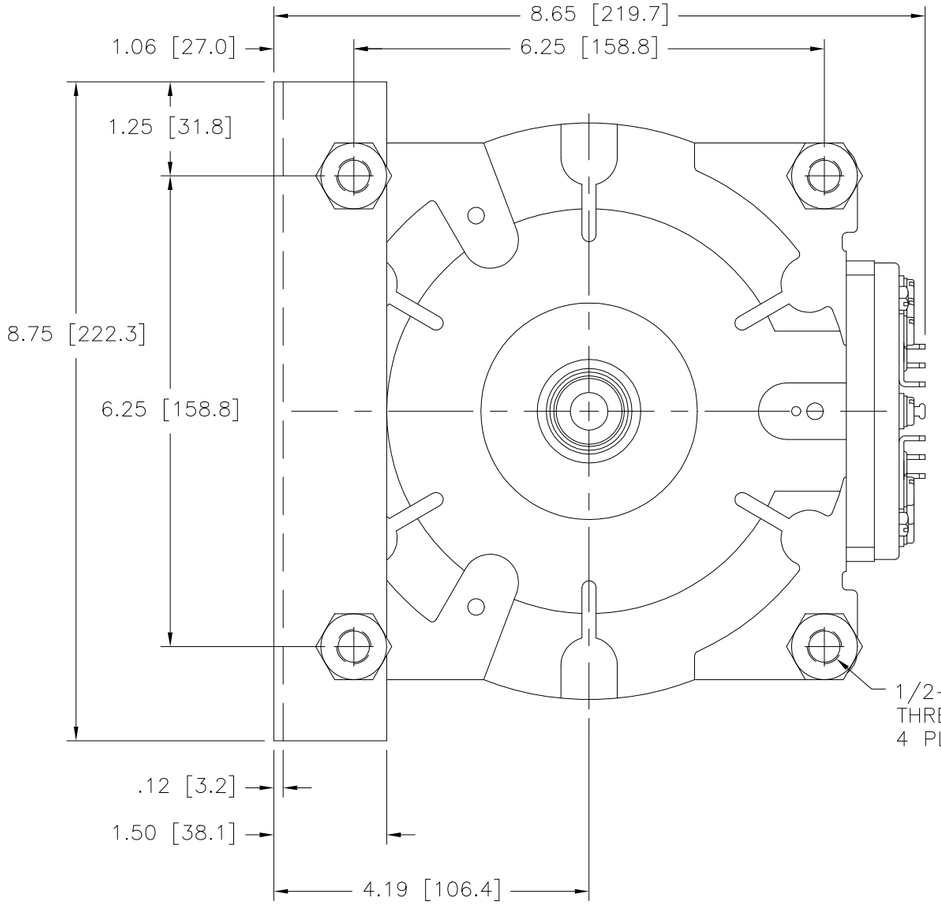

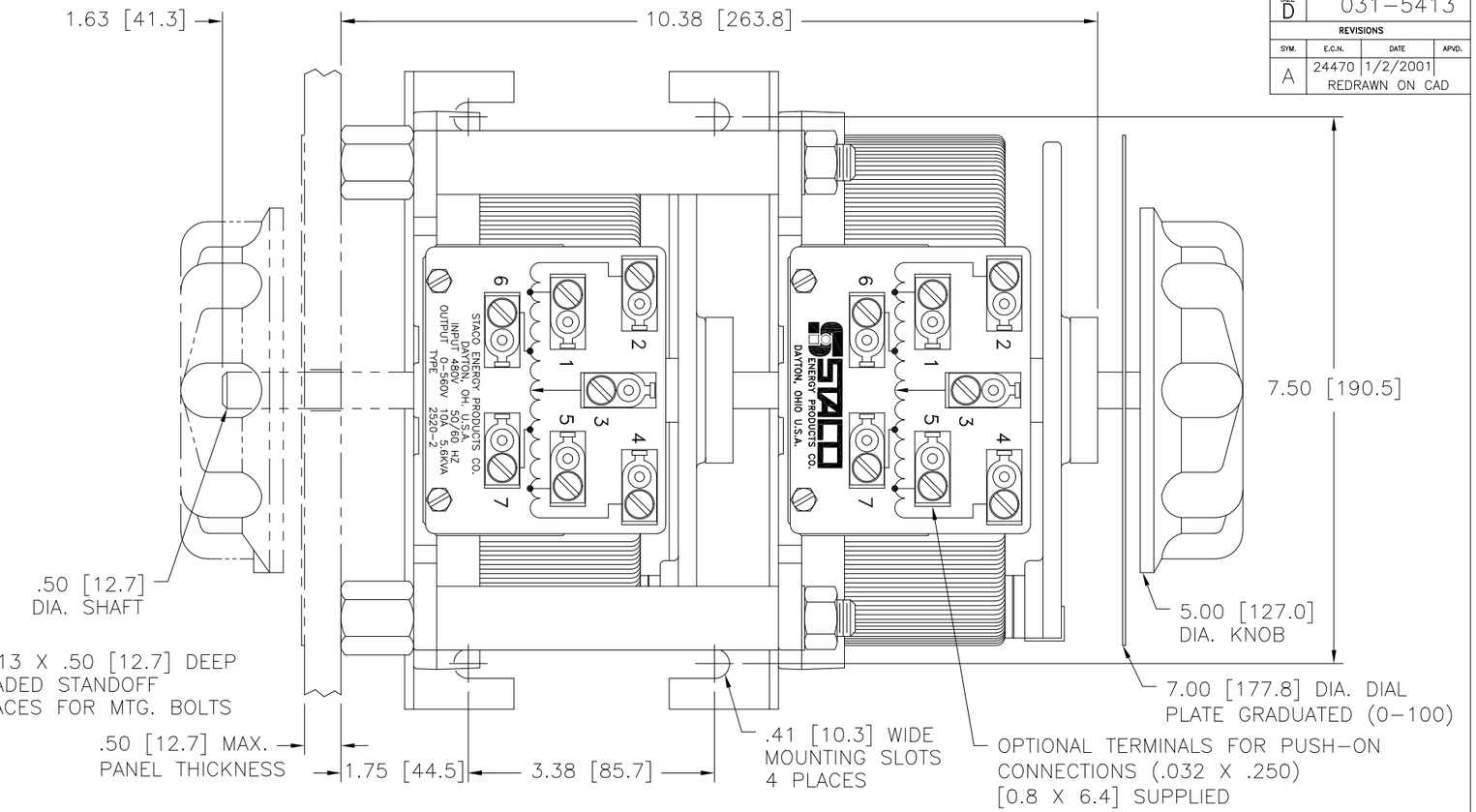

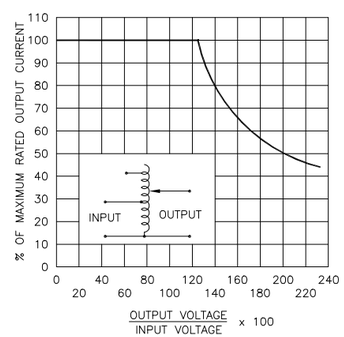

FIGURE A

MAXIMUM OUTPUT CURRENT OF ANY DUAL INPUT VOLTAGE OR VOLTAGE DOUBLER UNIT OPERATED AT LOWER INPUT VOLTAGE.

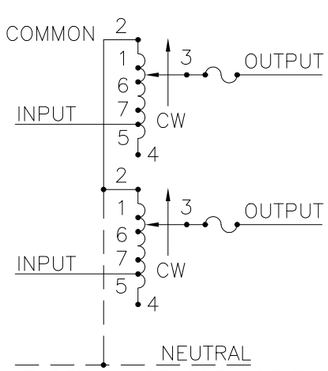

THREE PHASE OPEN DELTA ONLY

SCHEMATIC

THREE PHASE OPEN DELTA AND SINGLE PHASE SERIES. FUSE RECOMMENDED BUT NOT SUPPLIED.

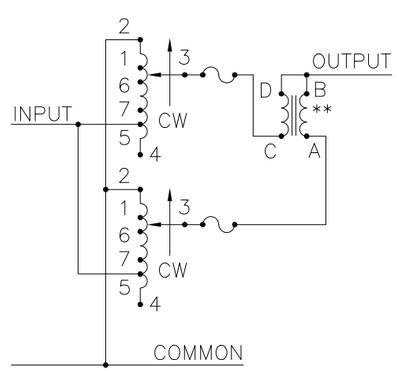

SCHEMATIC

SINGLE PHASE PARALLEL FUSE RECOMMENDED BUT NOT SUPPLIED.

MAXIMUM OUTPUT CURRENT IN OUTPUT VOLTAGE RANGE FROM 0 TO 25% ABOVE LINE VOLTAGE. AT HIGHER OUTPUT VOLTAGES, THE OUTPUT CURRENT MUST BE REDUCED ACCORDING TO THE DERATING CURVE FIGURE A.

§ MAXIMUM KVA AT MAXIMUM OUTPUT VOLTAGE AND CORRESPONDING DERATED OUTPUT CURRENT. MAXIMUM KVA FOR LOWER VOLTAGES MAY BE CALCULATED FROM DERATING CURVE FIGURE A.

++ LINE TO LINE VOLTAGE.

** REQUIRES ONE 52LAC PARALLELING CHOKE (NOT SUPPLIED).

π IF GANGED UNITS ARE USED IN A SYSTEM THAT ORDINARILY HAS A COMMON NEUTRAL OR GROUND BETWEEN SOURCE AND LOAD, THE NEUTRAL OR GROUND MUST BE CONNECTED TO THE COMMON TERMINALS OF THE VARIABLE TRANSFORMER ASSEMBLY. IF THE SYSTEM HAS NO NEUTRAL, THE LOAD MUST BE BALANCED OR THE TRANSFORMER WILL BE DAMAGED.

■ JUMPER PROVIDED IN STANDARD COMMON POSITION AND SHOULD BE MOVED OR REMOVED AS REQUIRED.

SPECIFICATIONS

WIRING	INPUT VOLTS	INPUT HERTZ	OUTPUT VOLTS	OUTPUT CONSTANT CURRENT LOAD MAX. AMPS	OUTPUT CONSTANT CURRENT LOAD MAX. KVA	OUTPUT CONSTANT IMPEDANCE LOAD MAX. AMPS	OUTPUT CONSTANT IMPEDANCE LOAD MAX. KVA	SHAFT ROTATION TO INCREASE VOLTAGE	TERMINAL CONNECTIONS FOR INCREASING VOLTAGE AS VIEWED FROM BASE END ■ INPUT	JUMPER	OUTPUT
SINGLE PHASE PARALLEL **	240	50/60	0–240	20	4.80	26	6.20	CW	2–2,4–4	———	4–B
								CCW	2–2,4–4	———	2–B
			0–280	20	5.60	——	——	CW	1–1,4–4	———	4–B
								CCW	5–5,2–2	———	2–B
	120	50/60	0–280	20#	2.40 §	——	——	CW	7–7,4–4	———	4–B
								CCW	6–6,2–2	———	2–B
SINGLE PHASE SERIES	480	50/60	0–480	10	4.80	13	6.24	CW	2–2	4–4	3–3
								CCW	4–4	2–2	3–3
			0–560	10	5.60	——	——	CW	1–1	4–4	3–3
								CCW	5–5	2–2	3–3
	240	50/60	0–560	10#	2.40 §	——	——	CW	7–7	4–4	3–3
								CCW	6–6	2–2	3–3
THREE PHASE OPEN DELTA π	240 ++	50/60	0–240	10	4.20	13	5.40	CW	2–4–2	4–4	3–4–3
								CCW	4–2–4	2–2	3–2–3
			0–280	10	4.85	——	——	CW	1–4–1	4–4	3–4–3
								CCW	5–2–5	2–2	3–2–3
	120 ++	50/60	0–280	10#	2.10 §	——	——	CW	7–4–7	4–4	3–4–3
								CCW	6–2–6	2–2	3–2–3

UNLESS OTHERWISE SPECIFIED. TOLERANCE IS ±
DECIMALS .XX .06 .XXX .005 HOLES .06 .01 ANGLES 1° DRAFT 1–1/2°

UNITS IN [mm]

ALL DIMENSIONS APPLY AFTER PLATING

MATERIAL :

TITLE: SPEC. CONTROL DRAWING VARIABLE TRANSFORMER MODEL: 2520–2

STACO ENERGY PRODUCTS CO.
A COMPONENTS CORPORATION OF AMERICA COMPANY
DAYTON, OHIO U.S.A.

The information and design disclosed herein was originated by and is the property of STACO ENERGY PRODUCTS CO., which reserves all patent, proprietary, design, manufacturing, reproduction, use and sale rights thereto, and to any article disclosed therein except to the extent rights are expressly granted to others. The foregoing does not apply to vendor proprietary parts.

DRAWN BY	DATE	FIRST USED ON	DO NOT SCALE DWG.	CUSTOMER APPROVAL	DATE
S.A. SMITH	1/2/2001				
CHECKER	DATE	WEIGHT APPROX. 50 LBS	CODE IDENT. NO. 83008	DWG. SIZE D	DWG. NO. 031–5413
ENGINEER	DATE	SCALE 1/1	SHEET 1 OF 1		

Компания «ЭлектроПласт» предлагает заключение долгосрочных отношений при поставках импортных электронных компонентов на взаимовыгодных условиях!

Наши преимущества:

- Оперативные поставки широкого спектра электронных компонентов отечественного и импортного производства напрямую от производителей и с крупнейших мировых складов;
- Поставка более 17-ти миллионов наименований электронных компонентов;
- Поставка сложных, дефицитных, либо снятых с производства позиций;
- Оперативные сроки поставки под заказ (от 5 рабочих дней);
- Экспресс доставка в любую точку России;
- Техническая поддержка проекта, помощь в подборе аналогов, поставка прототипов;
- Система менеджмента качества сертифицирована по Международному стандарту ISO 9001;
- Лицензия ФСБ на осуществление работ с использованием сведений, составляющих государственную тайну;
- Поставка специализированных компонентов (Xilinx, Altera, Analog Devices, Intersil, Interpoint, Microsemi, Aeroflex, Peregrine, Syfer, Eurofarad, Texas Instrument, Miteq, Cobham, E2V, MA-COM, Hittite, Mini-Circuits,General Dynamics и др.);

Помимо этого, одним из направлений компании «ЭлектроПласт» является направление «Источники питания». Мы предлагаем Вам помощь Конструкторского отдела:

- Подбор оптимального решения, техническое обоснование при выборе компонента;
- Подбор аналогов;
- Консультации по применению компонента;
- Поставка образцов и прототипов;
- Техническая поддержка проекта;
- Защита от снятия компонента с производства.

Как с нами связаться

Телефон: 8 (812) 309 58 32 (многоканальный)
Факс: 8 (812) 320-02-42
Электронная почта: org@eplast1.ru
Адрес: 198099, г. Санкт-Петербург, ул. Калинина, дом 2, корпус 4, литера А.