THIS DRAWING IS UNPUBLISHED. RELEASED FOR PUBLICATION 20
© COPYRIGHT 20 - ALL RIGHTS RESERVED.

LOC	DIST
AA	22

REVISIONS

P	LTR	DESCRIPTION	DATE	DWN	APVD
	N1	REVISED PER ECO-11-005027	12MAY2011	RK	HMR
	P	REVISED PER ECO-14-015233	27APR2015	LL	SH
	R	ECO-16-011601	05AUG2016	LL	SH

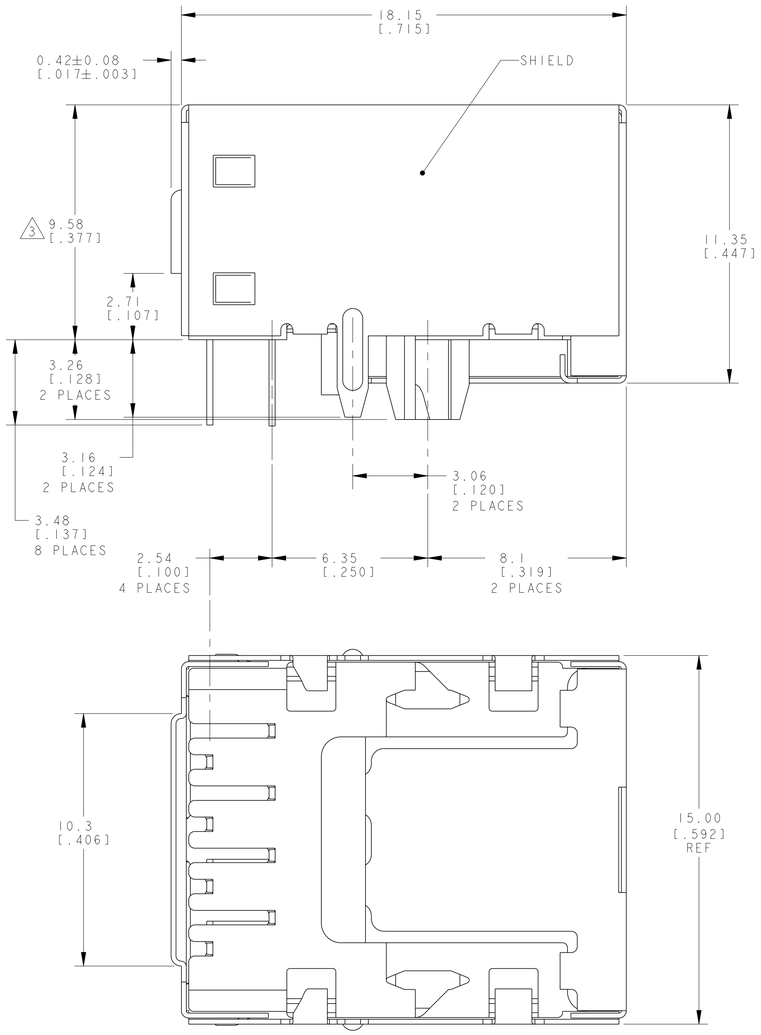

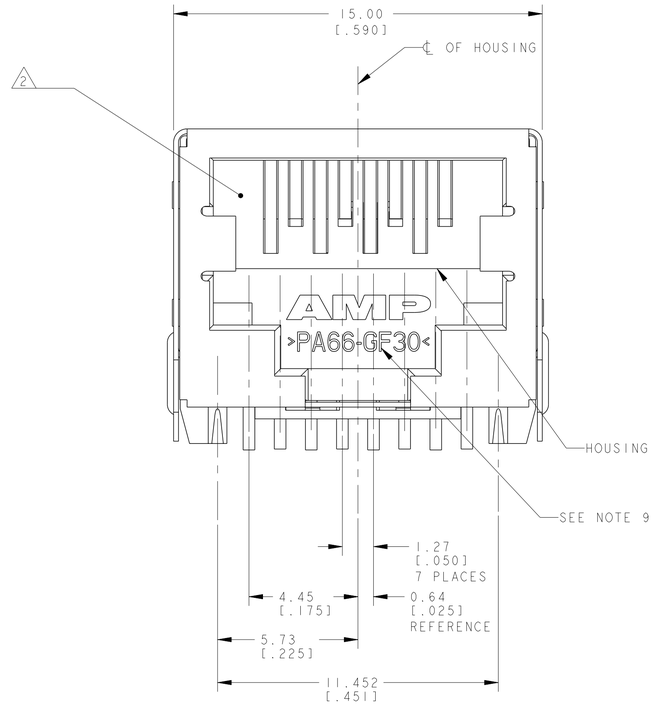

1. MATERIAL: HOUSING - HIGH TEMPERATURE NYLON,BLACK, UL 94V-0, TERMINALS - 0.25[.01] THICK PHOSPHOR BRONZE PLATED WITH 3.81um[.000150] MINIMUM THICK BRIGHT TIN-LEAD IN SOLDER AREA, 1.27um[.000050] MINIMUM GOLD IN LOCALIZED PLATE AREA. ENTIRE TERMINAL PLATED WITH 1.27um[.000050] MINIMUM THICK NICKEL. SHIELD - 0.1[.0039] MIN THICK COPPER ZINC ALLOY, PREPLATED WITH 2.0-4.0um (.000079-.000157) THICK TIN OVER 1.27 um (.000050) MIN THICK NICKEL.
2. JACK CAVITY CONFORMS TO FCC RULES AND REGULATIONS PART 68,SUBPART F.
3. THIS DIMENSION REPRESENTS THE TOTAL HEIGHT OF THE CONNECTOR FROM THE TOP OF THE PC BOARD.
4. PACKAGED 66 ASSEMBLIES PER PVC TRAY, 396 PER BOX.
5. DIELECTRIC WITHSTANDING VOLTAGE BETWEEN SHIELD AND TERMINAL IS 1500 VAC.
6. MANUFACTURING DATE CODE:
   ORIENTED AND LOCATED APPROXIMATELY AS SHOWN. LASER PRINTING.
   TEXT HEIGHT APPROXIMATELY 2MM.
   FIRST 2 DIGITS = LAST 2 DIGITS OF YEAR
   NEXT 2 DIGITS = MANUFACTURING WORK WEEK
   LAST DIGIT = DAY OF WEEK WITH SUNDAY = 1
7. MATERIAL: HOUSING - HIGH TEMPERATURE NYLON,BLACK, UL 94V-0, TERMINALS - 0.25[.01] THICK PHOSPHOR BRONZE PLATED WITH 3.81um[.000150] MINIMUM THICK MATTE TIN IN SOLDER AREA, 1.27um[.000050] MINIMUM GOLD IN LOCALIZED PLATE AREA. ENTIRE TERMINAL PLATED WITH 1.27um[.000050] MINIMUM THICK NICKEL. SHIELD - 0.1[.0039] MIN THICK COPPER ZINC ALLOY, PREPLATED WITH 2.0-4.0um (.000079-.000157) THICK TIN OVER 1.27 um (.000050) MIN THICK NICKEL.
8. MATERIAL: HOUSING - POLYESTER LCP, NATURE, UL 94V-0, TERMINALS - 0.25[.01] THICK PHOSPHOR BRONZE PLATED WITH 3.81um[.000150] MINIMUM THICK MATTE TIN IN SOLDER AREA, 1.27um[.000050] MINIMUM GOLD IN LOCALIZED PLATE AREA. ENTIRE TERMINAL PLATED WITH 1.27um[.000050] MINIMUM THICK NICKEL. SHIELD - 0.1[.0039] MIN THICK COPPER ZINC ALLOY, PREPLATED WITH 2.0-4.0um (.000079-.000157) THICK TIN OVER 1.27 um (.000050) MIN THICK NICKEL.
9. FOR 1116503-3 MATERIAL MARK: >LCP-GF30<.

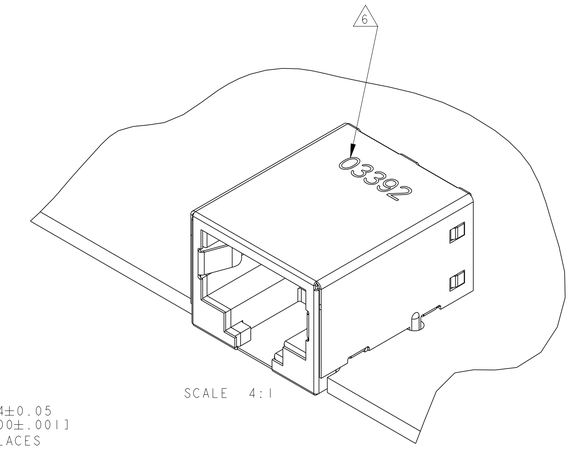

SCALE 4:1

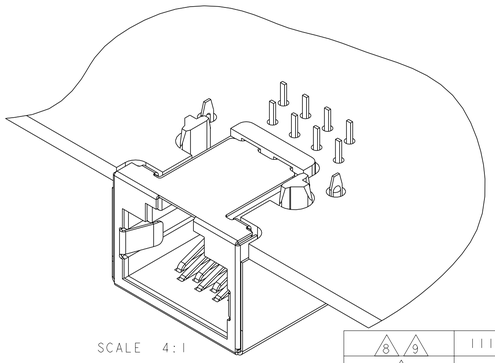

SCALE 4:1

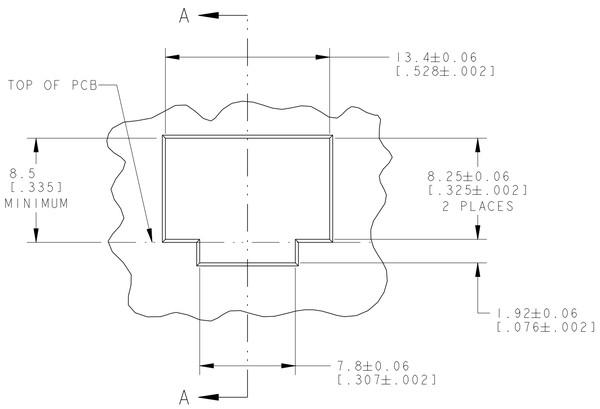

SUGGESTED PANEL CUTOUT
SCALE 4:1

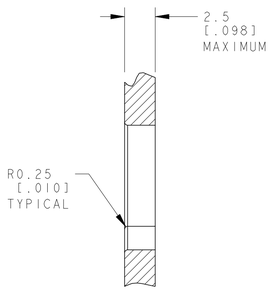

SECTION A-A

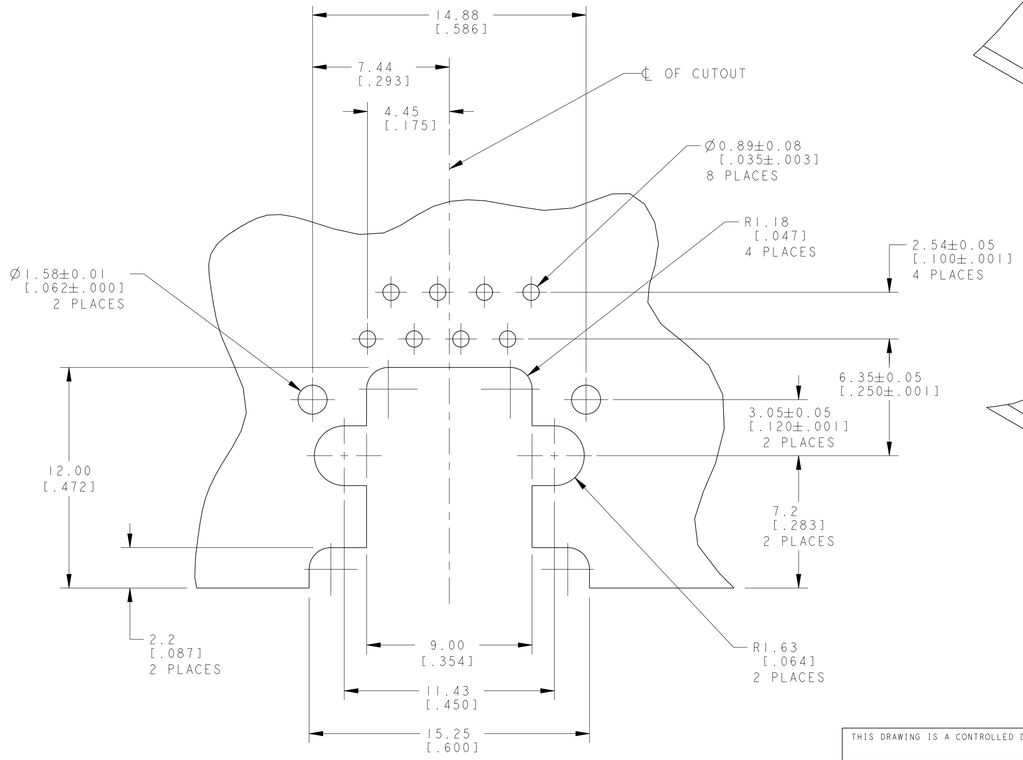

SUGGESTED PRINTED CIRCUIT
BOARD LAYOUT
COMPONENT SIDE
SCALE 6:1

8 9	1116503-3
7	1116503-2
~~1~~	~~1116503-1~~
MATERIAL/ FINISH	PART NUMBER

OBSOLETE

THIS DRAWING IS A CONTROLLED DOCUMENT.

DIMENSIONS: mm[INCHES]

TOLERANCES UNLESS OTHERWISE SPECIFIED:
0 PLC ±-
1 PLC ±-
2 PLC ±0.13[.005]
3 PLC ±-
4 PLC ±-
ANGLES ±-

MATERIAL: SEE P/N TABLE
FINISH: SEE P/N TABLE

DWN J. AHERON 07APR99
CHK D. KEMPKA 07APR99
APVD D. KEMPKA 07APR99
PRODUCT SPEC 108-1163
APPLICATION SPEC 114-2048
WEIGHT 3.49 grams

TE Connectivity

NAME: MODULAR JACK ASSEMBLY, 8 POSITION, SHIELDED, 10mm WITHOUT PANEL TABS

SIZE	CAGE CODE	DRAWING NO	RESTRICTED TO
A1	00779	C-1116503	-

CUSTOMER DRAWING | SCALE 1:1 | SHEET 1 OF 1 | REV R

4805 (3/11)

Компания «ЭлектроПласт» предлагает заключение долгосрочных отношений при поставках импортных электронных компонентов на взаимовыгодных условиях!

Наши преимущества:

- Оперативные поставки широкого спектра электронных компонентов отечественного и импортного производства напрямую от производителей и с крупнейших мировых складов;
- Поставка более 17-ти миллионов наименований электронных компонентов;
- Поставка сложных, дефицитных, либо снятых с производства позиций;
- Оперативные сроки поставки под заказ (от 5 рабочих дней);
- Экспресс доставка в любую точку России;
- Техническая поддержка проекта, помощь в подборе аналогов, поставка прототипов;
- Система менеджмента качества сертифицирована по Международному стандарту ISO 9001;
- Лицензия ФСБ на осуществление работ с использованием сведений, составляющих государственную тайну;
- Поставка специализированных компонентов (Xilinx, Altera, Analog Devices, Intersil, Interpoint, Microsemi, Aeroflex, Peregrine, Syfer, Eurofarad, Texas Instrument, Miteq, Cobham, E2V, MA-COM, Hittite, Mini-Circuits,General Dynamics и др.);

Помимо этого, одним из направлений компании «ЭлектроПласт» является направление «Источники питания». Мы предлагаем Вам помощь Конструкторского отдела:

- Подбор оптимального решения, техническое обоснование при выборе компонента;
- Подбор аналогов;
- Консультации по применению компонента;
- Поставка образцов и прототипов;
- Техническая поддержка проекта;
- Защита от снятия компонента с производства.

Как с нами связаться

Телефон: 8 (812) 309 58 32 (многоканальный)
Факс: 8 (812) 320-02-42
Электронная почта: org@eplast1.ru
Адрес: 198099, г. Санкт-Петербург, ул. Калинина, дом 2, корпус 4, литера А.