番号(NUMBER) C-170001

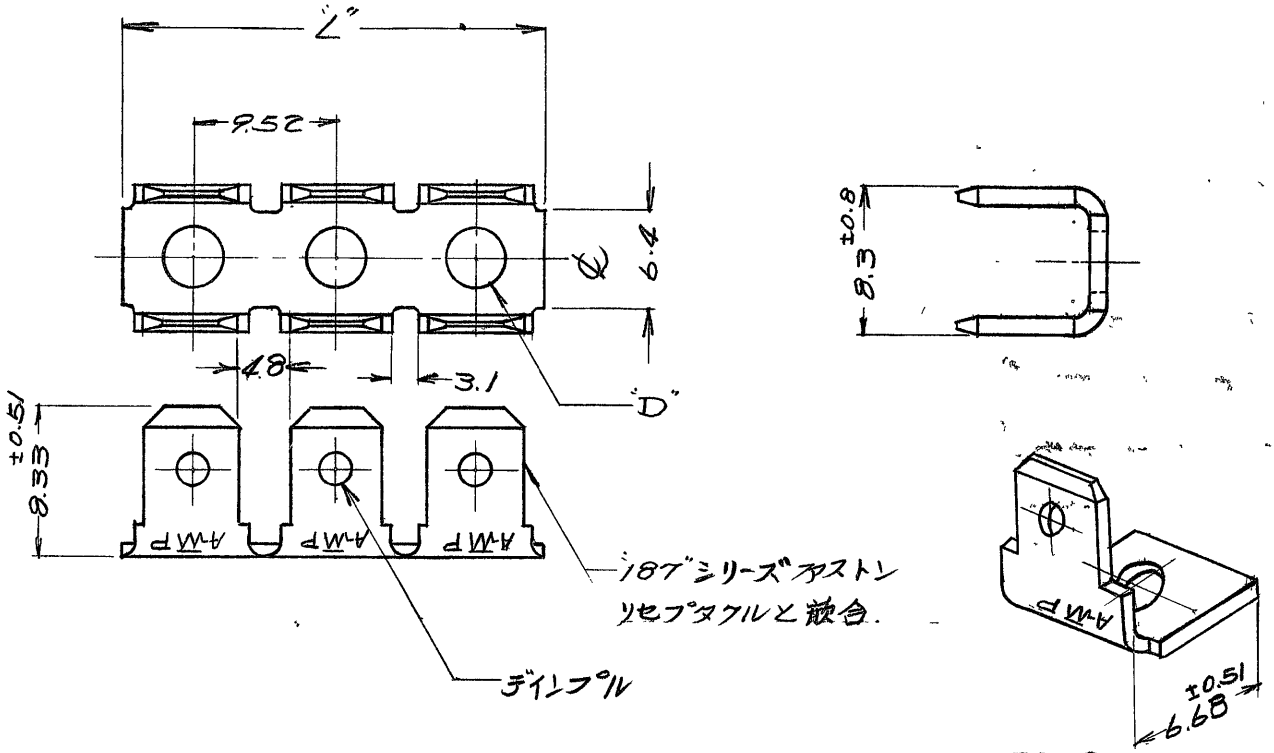

NO.170001-3&-8

型番	材質	仕上	L	D ±0.13	組数
170001-1	黄銅 板厚0.51	〃	6.7	3.3	1
170001-2	〃 〃	錫めっき	〃	〃	1
170001-3	〃 〃	錫めっき	〃	〃	タブが1ツ
170001-4	〃 〃	〃	〃	〃	ストリップ状に
OBSOLETE △1 170001-5	〃 〃	〃	16.3	〃	2
170001-6	〃 〃	〃	25.8	〃	3
170001-7	〃 〃	〃	54.4	〃	6
170001-8	〃 〃	〃	6.7	〃	タブが1ツ

△1 OBSOLETE PARTS: OBSOLETE CIS STREAMLINING PER D.RENAUD/D.SINISI

単位：粍 DIMENSIONS IN MM DO NOT SCALE PRINT

LTR	変更 (REVISION RECORD)	DR	CHK	DATE
E1	REV PER ECO-10-000444	KK	AEG	08JAN 10
E	J80-5696 ADDED -8	80	MK	7/16/80
D	J2-2285 REDRAWN (R.DWG REV. 2)			5/9/72

PRINT DIST

DR S. Yoshida 5/9/72 DE

CHK M. Arai 5/9/72 APP 7/8/72

©1972 BY AMP (Japan), Ltd ALL RIGHTS RESERVED AMP PRODUCTS COVERED BY PATENTS AND/OR PATENTS PENDING

参考図面 (CUSTOMER COPY REFERENCE ONLY)

MATERIAL 表参照
FINISH 表参照
WIRE RANGE —
AWG —
INSULATION DIA — mm — (IN)

AMP TRADE MARK 日本エー・エム・ピー株式会社 TOKYO, JAPAN

分類(CLASS) ファストン
型式(TYPE) オートマチック

許容差 TOLERANCE EXCEPT AS NOTED	尺度 SCALE	LOC	SIZE	番号(NO)	REV
±0.4 1°0'	2-1	J	A	C-170001	E1

名称 (NAME) "187" シリーズ ファストン タブ

AMP J 030-1

Компания «ЭлектроПласт» предлагает заключение долгосрочных отношений при поставках импортных электронных компонентов на взаимовыгодных условиях!

Наши преимущества:

- Оперативные поставки широкого спектра электронных компонентов отечественного и импортного производства напрямую от производителей и с крупнейших мировых складов;
- Поставка более 17-ти миллионов наименований электронных компонентов;
- Поставка сложных, дефицитных, либо снятых с производства позиций;
- Оперативные сроки поставки под заказ (от 5 рабочих дней);
- Экспресс доставка в любую точку России;
- Техническая поддержка проекта, помощь в подборе аналогов, поставка прототипов;
- Система менеджмента качества сертифицирована по Международному стандарту ISO 9001;
- Лицензия ФСБ на осуществление работ с использованием сведений, составляющих государственную тайну;
- Поставка специализированных компонентов (Xilinx, Altera, Analog Devices, Intersil, Interpoint, Microsemi, Aeroflex, Peregrine, Syfer, Eurofarad, Texas Instrument, Miteq, Cobham, E2V, MA-COM, Hittite, Mini-Circuits,General Dynamics и др.);

Помимо этого, одним из направлений компании «ЭлектроПласт» является направление «Источники питания». Мы предлагаем Вам помощь Конструкторского отдела:

- Подбор оптимального решения, техническое обоснование при выборе компонента;
- Подбор аналогов;
- Консультации по применению компонента;
- Поставка образцов и прототипов;
- Техническая поддержка проекта;
- Защита от снятия компонента с производства.

Как с нами связаться

Телефон: 8 (812) 309 58 32 (многоканальный)
Факс: 8 (812) 320-02-42
Электронная почта: org@eplast1.ru
Адрес: 198099, г. Санкт-Петербург, ул. Калинина, дом 2, корпус 4, литера А.