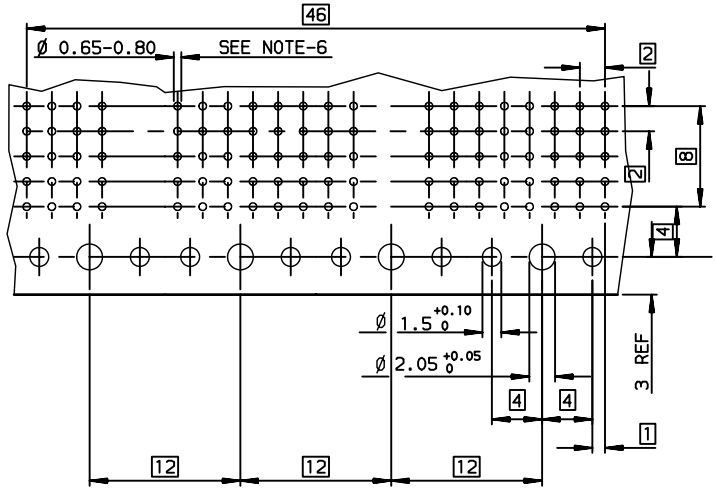

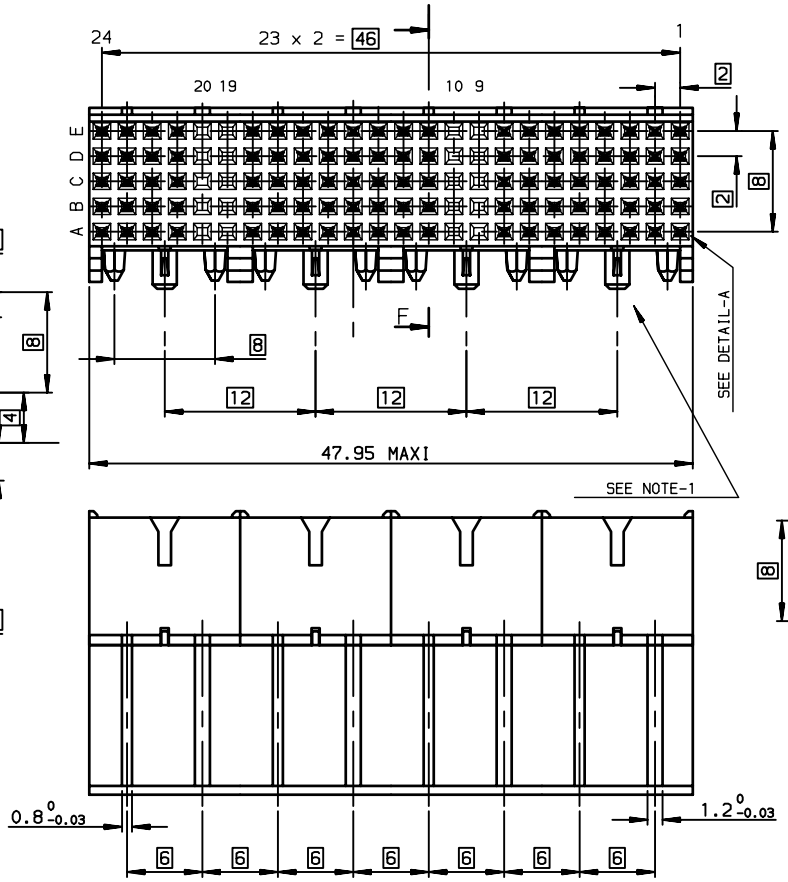

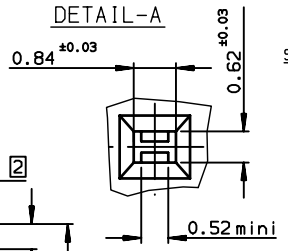

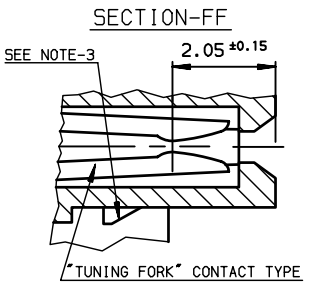

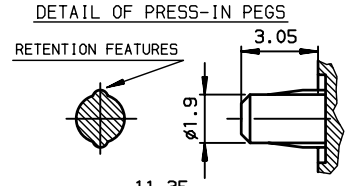

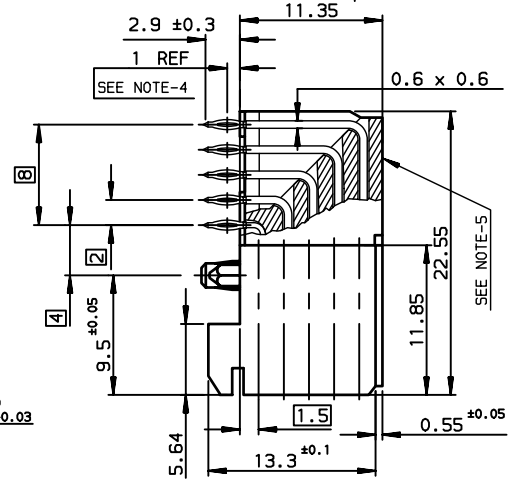

TIN LEAD PART NUMBER

Part Number: HM1F53FDP372H6

LEAD-FREE PART NUMBER

Part Number: HM1F53FDP372H6LF

NOTE-1: PRESS-IN RETENTION PEG

NOTE-2: CONNECTORS WITH PCB-2.4mm ARE COMPATIBLE WITH WIDE AND NARROW BODIES

NOTE-3: PLUG FOR CODING KEY FIXING

NOTE-4: EYE OF THE NEEDLE PRESS-FIT CTS TYPE

NOTE-5: FLAT ROCK INSERTION TOOLING IN PCB, SEE DRW REF:C-8626-1003

NOTE-6: METALIZED HOLE DEFINITION,SEE GS-12-447

NOTE-7: STANDARD PACKAGING IS IN TUBE ,BUT IF SUFFIX "P" IS ADDED IN P/N ,PACKAGING IS IN TRAYS ,BUT CONNECTOR MARKING IS WITHOUT "P"
Example: HM1FxxxxxxxxH6PLF, marking: HM1FxxxxxxxxH6LF

SPECIFIC DATAS

- NO CONTACT IN COLUMN 9-10-19-20
- 100 CONTACTS IN 120 WAY HOUSING

GENERAL CHARACTERISTICS AND ROHS INFORMATIONS:
SEE GS-12-447

European Views

rev	ecn no	dr	date
B	-	CHA	1999/10/12
C	LS05-004	MLE	2005/02/22
D	LS06-0095	LGO	2006/07/07
E	LS06-0159	MLE	2006/10/24
F	LS07-0266	MLE	2007/11/09
-	-	-	-
-	-	-	-

www.fciconnect.com	surface ISO 1302	tolerance std ISO 406 ISO 1101	projection / mm
	TOLERANCES UNLESS OTHERWISE SPECIFIED		
Dr CHAMPION 1999/10/11	ANGULAR 0.XX' ±2'	LINEAR 0.X ±0.1	size A3 / Scale 2:5
Eng LENOIR 1999/10/11		0.XX ±0.1	
Chr LEGARE 1999/10/11		0.XXX ±0.1	ECN LS07-0266
Appr LEGARE 1999/10/11	Product family	METRAL	Spec ref -
title: METRAL FEMALE 5 ROW 100 CTS SPECIFIC FOR ALCATEL		dwg no C-8626-11013	Rev. F
catalog no -		CUSTOMER	sheet 1 of 1

Copyright FCI.

REV F - 2006-04-17

Компания «ЭлектроПласт» предлагает заключение долгосрочных отношений при поставках импортных электронных компонентов на взаимовыгодных условиях!

Наши преимущества:

- Оперативные поставки широкого спектра электронных компонентов отечественного и импортного производства напрямую от производителей и с крупнейших мировых складов;
- Поставка более 17-ти миллионов наименований электронных компонентов;
- Поставка сложных, дефицитных, либо снятых с производства позиций;
- Оперативные сроки поставки под заказ (от 5 рабочих дней);
- Экспресс доставка в любую точку России;
- Техническая поддержка проекта, помощь в подборе аналогов, поставка прототипов;
- Система менеджмента качества сертифицирована по Международному стандарту ISO 9001;
- Лицензия ФСБ на осуществление работ с использованием сведений, составляющих государственную тайну;
- Поставка специализированных компонентов (Xilinx, Altera, Analog Devices, Intersil, Interpoint, Microsemi, Aeroflex, Peregrine, Syfer, Eurofarad, Texas Instrument, Miteq, Cobham, E2V, MA-COM, Hittite, Mini-Circuits,General Dynamics и др.);

Помимо этого, одним из направлений компании «ЭлектроПласт» является направление «Источники питания». Мы предлагаем Вам помощь Конструкторского отдела:

- Подбор оптимального решения, техническое обоснование при выборе компонента;
- Подбор аналогов;
- Консультации по применению компонента;
- Поставка образцов и прототипов;
- Техническая поддержка проекта;
- Защита от снятия компонента с производства.

Как с нами связаться

Телефон: 8 (812) 309 58 32 (многоканальный)
Факс: 8 (812) 320-02-42
Электронная почта: org@eplast1.ru
Адрес: 198099, г. Санкт-Петербург, ул. Калинина, дом 2, корпус 4, литера А.