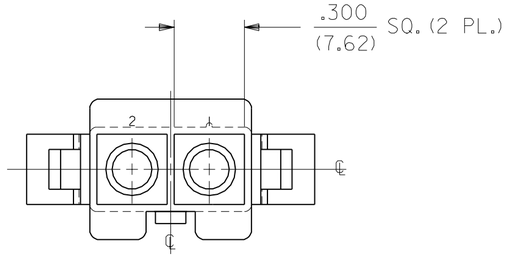

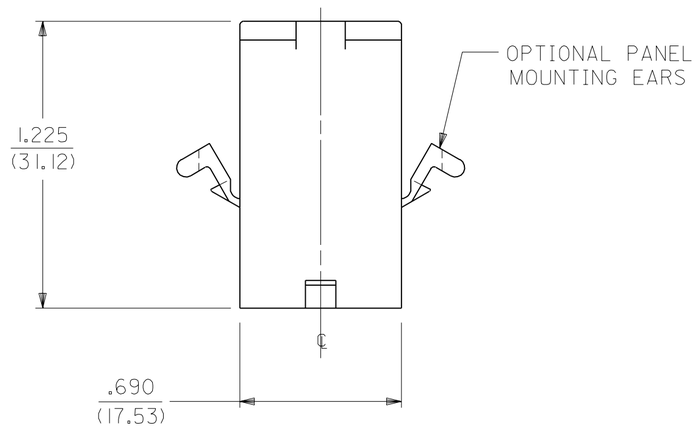

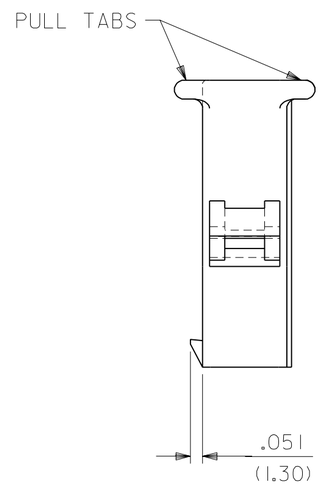

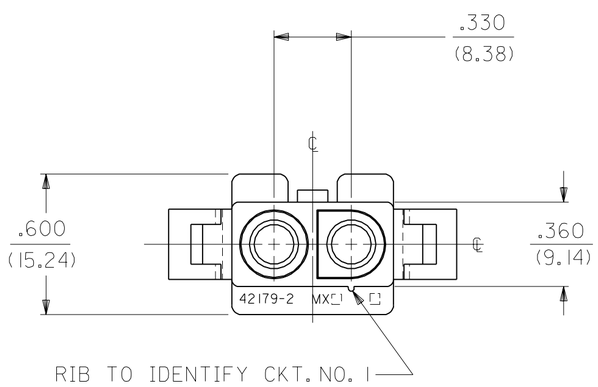

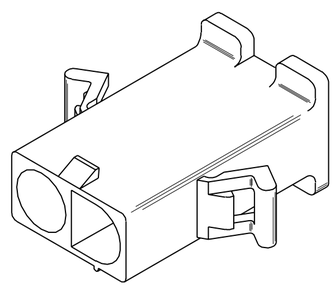

PLUG

LTR.	REVISIONS	LTR.	REVISIONS
		G1	SEE SHT.1
		E	SEE SHT. 1
		B	SEE SHT. 1
		A	SEE SHT. 1
		1	SEE SHT. 1

DIMENSIONS SHOWN (METRIC) INCH

UNLESS OTHERWISE SPECIFIED TOLERANCES: ANGULAR ± 0°

	INCH	METRIC
3 PLACE	± .007	---
2 PLACE	± .010	± 0.18
1 PLACE	---	± 0.25

DRAFT WHERE APPLICABLE MUST REMAIN WITHIN DIMENSIONS

DRWG. BY GEP | CHK'D. BY RW
APP'D. BY RAS | SCALE 2 : 1

C = 0 ▼ = 0 REVISE ONLY ON CAD SYSTEM

TITLE .125/(3.17) HOUSING, PLUG & RECEPTACLEL, 2 CKT., .330/(8.38) CTR.

MOLEX INCORPORATED
LISLE, ILL. 60532 U.S.A.

SHEET NO. 2 | DATE 7/26/88

PART NO. SEE CHART | DRWG. NO. SD-42179-2*

FILE NAME S421792X2 DGN

THIS DRAWING CONTAINS INFORMATION THAT IS PROPRIETARY TO MOLEX INC. AND SHOULD NOT BE USED WITHOUT WRITTEN PERMISSION.

DIV. CP | SIZE C

NO P.S.1

PLUG		
PART NO.	ENG. NO.	
03-12-2026	42179-2P1	
03-12-2025	42179-2P	
03-12-7021	42179-2PBK	OBSOLETE
03-12-7022	42179-2P1RD	OBSOLETE

RECEPTACLE		
PART NO.	ENG. NO.	
03-12-1026	42179-2R1	
03-12-6021	42179-2R1BK	OBSOLETE
03-12-6022	42179-2R1RD	OBSOLETE

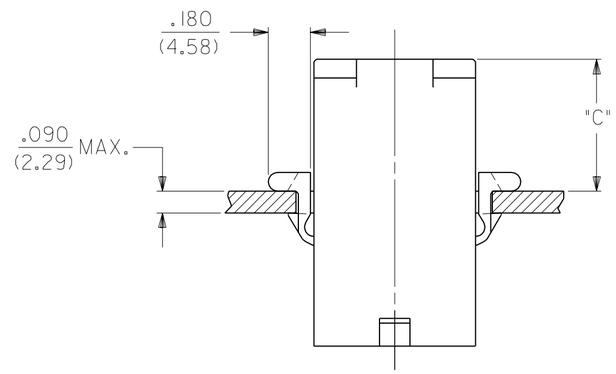

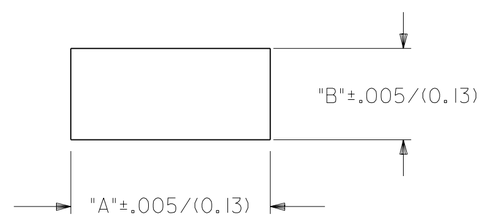

RECOMMENDED HOLE CUTOUT

HOUSING	DIM. "A"	DIM. "B"	DIM. "C"
PLUG	.851/(21.62)	.440/(11.18)	.57/(14.5)

LEGEND:

42179-2****-*

CIRCUIT SIZE:

HOUSING TYPE:

P = PLUG

R = RECEPTACLE

MOUNTING EAR OPTION:

BLANK = WITH PREBENT EARS, PLUG ONLY

1 = WITHOUT EARS

COLOR:

BLANK = 94V-2: TRANSLUCENT NATURAL COLOR

AM=AMBER	BK=BLACK	BU=BLUE
BN=BROWN	GY=GRAY	GN=GREEN
OR=ORANGE	RD=RED	YW=YELLOW

MATERIAL:

BLANK = NYLON 6/6, U.L. 94V-2

NOTES:

1. PART ACCEPTS A MAXIMUM .250/(6.35) INSULATION DIA.
2. FOR USE WITH MOLEX .125/(3.17) DIAMETER SERIES TERMINALS EXCEPT THE 1219/1220 SERIES.
3. THIS PART IS THE SAME AS 42348-2 EXCEPT FOR POLARIZATION OF FIRST CIRCUIT.

LTR.	REVISIONS	LTR.	REVISIONS
		F2	SEE SHEET 1
		F1	SEE SHEET 1
		F	SEE SHEET 1
		D	SEE SHEET 1
H	SEE SHEET 1	B	SEE SHT. 1
G1	SEE SHEET 1	A	SEE SHT. 1
G	SEE SHEET 1	1	SEE SHT. 1

DIMENSIONS SHOWN (METRIC) INCH

UNLESS OTHERWISE SPECIFIED TOLERANCES: ANGULAR ± 1°

	INCH	METRIC
3 PLACE	± .007	---
2 PLACE	± .010	± 0.18
1 PLACE	---	± 0.25

DRAFT WHERE APPLICABLE MUST REMAIN WITHIN DIMENSIONS

DRWG. BY GEP | CHK'D. BY RW

APP'D. BY RAS | SCALE 2 : 1

C = 0 ▼ = 0 REVISE ONLY ON CAD SYSTEM

TITLE .125/(3.17) HOUSING, PLUG AND RECEPTACLE, 2 CKT., .330/(8.38) CTR.

MOLEX INCORPORATED LISLE, ILL. 60532 U.S.A.

SHEET NO. 3 | DATE 7/26/88

PART NO. SEE CHART | DRWG. NO. SD-42179-2*

FILE NAME S421792X3 DGN

THIS DRAWING CONTAINS INFORMATION THAT IS PROPRIETARY TO MOLEX INC. AND SHOULD NOT BE NOT BE USED WITHOUT WRITTEN PERMISSION.

DIV. CP | SIZE C

NO P.S.1

Компания «ЭлектроПласт» предлагает заключение долгосрочных отношений при поставках импортных электронных компонентов на взаимовыгодных условиях!

Наши преимущества:

- Оперативные поставки широкого спектра электронных компонентов отечественного и импортного производства напрямую от производителей и с крупнейших мировых складов;
- Поставка более 17-ти миллионов наименований электронных компонентов;
- Поставка сложных, дефицитных, либо снятых с производства позиций;
- Оперативные сроки поставки под заказ (от 5 рабочих дней);
- Экспресс доставка в любую точку России;
- Техническая поддержка проекта, помощь в подборе аналогов, поставка прототипов;
- Система менеджмента качества сертифицирована по Международному стандарту ISO 9001;
- Лицензия ФСБ на осуществление работ с использованием сведений, составляющих государственную тайну;
- Поставка специализированных компонентов (Xilinx, Altera, Analog Devices, Intersil, Interpoint, Microsemi, Aeroflex, Peregrine, Syfer, Eurofarad, Texas Instrument, Miteq, Cobham, E2V, MA-COM, Hittite, Mini-Circuits,General Dynamics и др.);

Помимо этого, одним из направлений компании «ЭлектроПласт» является направление «Источники питания». Мы предлагаем Вам помощь Конструкторского отдела:

- Подбор оптимального решения, техническое обоснование при выборе компонента;
- Подбор аналогов;
- Консультации по применению компонента;
- Поставка образцов и прототипов;
- Техническая поддержка проекта;
- Защита от снятия компонента с производства.

Как с нами связаться

Телефон: 8 (812) 309 58 32 (многоканальный)
Факс: 8 (812) 320-02-42
Электронная почта: org@eplast1.ru
Адрес: 198099, г. Санкт-Петербург, ул. Калинина, дом 2, корпус 4, литера А.