DESCRIPTION: MICRO D-SUB CONNECTOR - MALE - RIGHT ANGLE

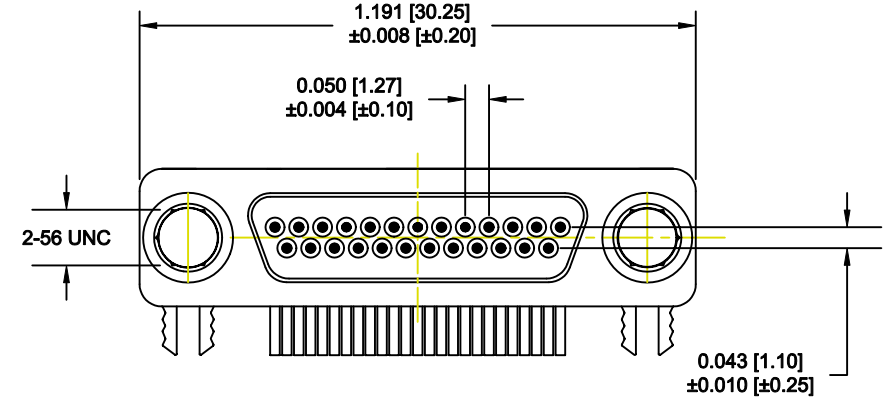

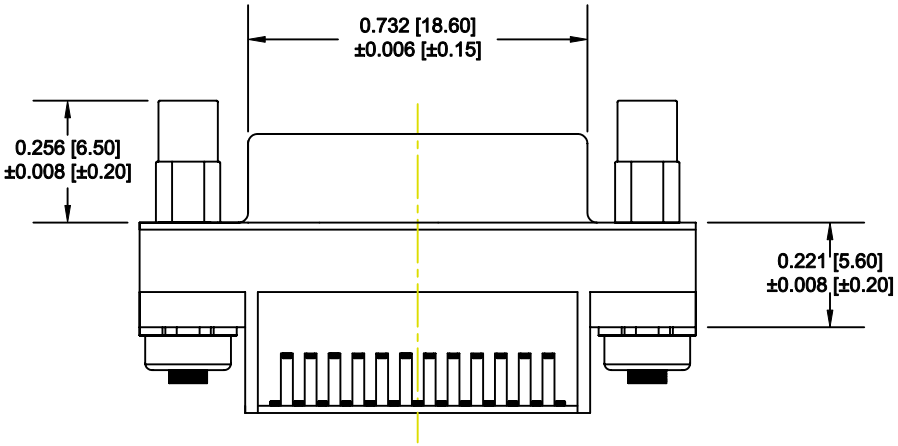

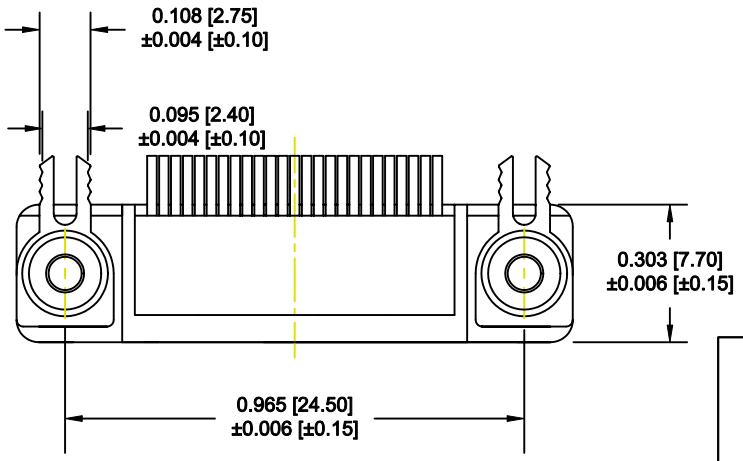

ELECTRICAL

CONTACT CURRENT RATING:	1 AMP
DIELECTRIC WITHSTANDING VOLTAGE:	500 VAC
INSULATION RESISTANCE:	1000 MOhms MIN.
CONTACT RESISTANCE:	45 MILLI Ohms MAX.
OPERATING TEMPERATURE:	-55°C TO +85°C

MATERIALS

CONTACTS:	COPPER ALLOY
INSULATOR:	THERMOPLASTIC 94V-0
SHELL:	COLD ROLLER STEEL

FINISHES

CONTACT:	15 µ" MIN. GOLD ON MATING END TIN ON TERMINATION END ALL UNDERPLATING NICKEL
SHELL:	BRIGHT TIN OVER COPPER

HARDWARE

2-56 THREADED STANDOFF
2.5 IN-LBS TORQUE MAX.

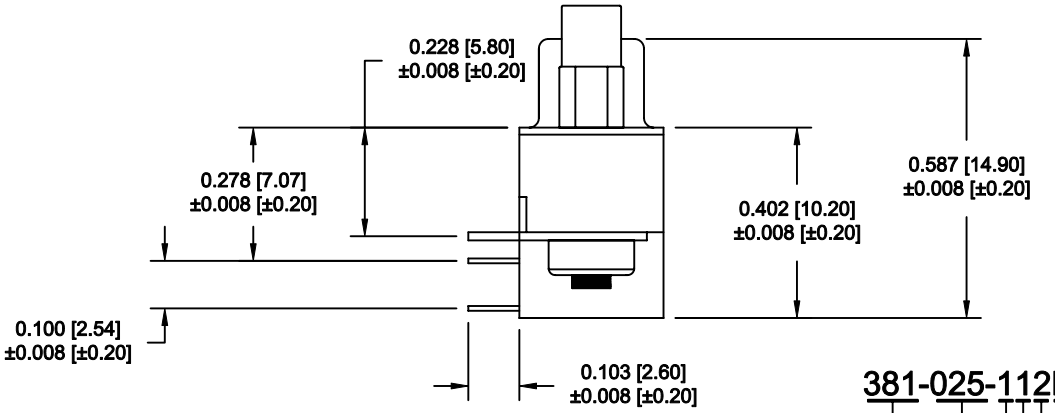

381-025-112L5Y5

- SERIES
- POSITIONS
- GENDER
  - 1 = MALE
- TERMINATION
  - 1 = DIP SOLDER
- SHELL PLATING
  - 2 = TIN
- RoHS COMPLIANT
- HARDWARE OPTIONS
  - 1 = BOARDLOCKS ONLY
  - 6 = STANDOFFS & BOARDLOCKS
- PLATING OPTIONS
  - 5 = 15u" GOLD PLATING

DO NOT SCALE FROM DRAWING

THESE DRAWINGS AND SPECIFICATIONS ARE THE PROPERTY OF NorComp AND SHALL NOT BE REPRODUCED, COPIED OR USED AS THE BASIS FOR THE MANUFACTURE OF SALE OF APPARATUS WITHOUT WRITTEN PERMISSION.

DRAWN: M. SIGMON		DATE: 08-22-11	
CHECKED:		DATE:	
SCALE: 2.5 : 1	SHEET 1 OF 2		REV 2
DWG NO. 381-025-112L565			

NorComp

RoHS COMPLIANT

DESCRIPTION: MICRO D-SUB CONNECTOR - PCB LAYOUT - 25 POSITION

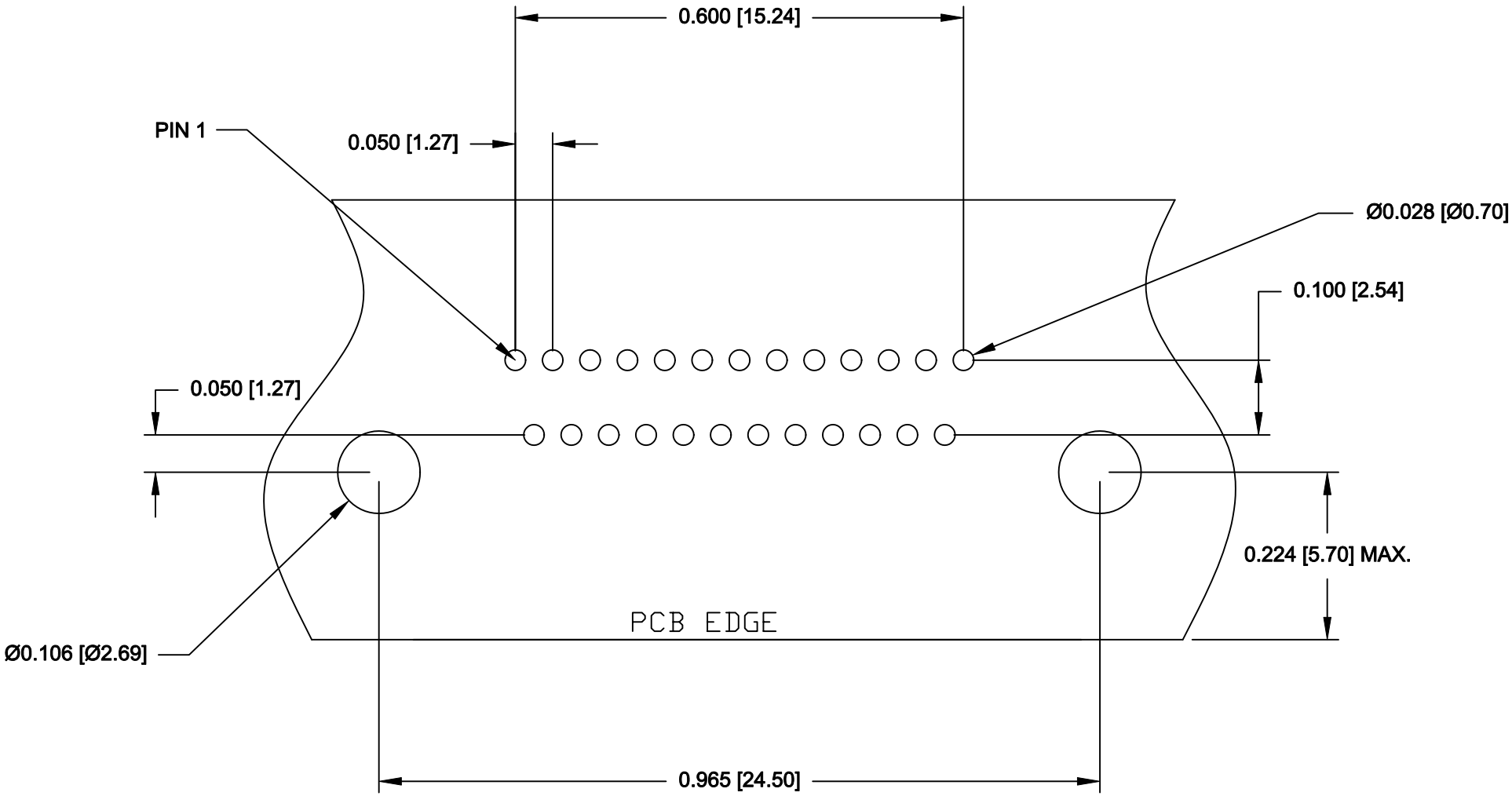

RECOMMENDED PC BOARD LAYOUT
(25 POSITION ONLY) TOLERANCE ±0.002 [±0.05]

DO NOT SCALE FROM DRAWING

THESE DRAWINGS AND SPECIFICATIONS ARE THE PROPERTY OF NorComp AND SHALL NOT BE REPRODUCED, COPIED OR USED AS THE BASIS FOR THE MANUFACTURE OF SALE OF APPARATUS WITHOUT WRITTEN PERMISSION.

DRAWN: M. SIGMON	DATE: 08-22-11	
CHECKED:	DATE:	
SCALE: 5 : 1	SHEET 2 OF 2	REV 2
DWG NO. 381-025-112L565		

NorComp

RoHS COMPLIANT

Компания «ЭлектроПласт» предлагает заключение долгосрочных отношений при поставках импортных электронных компонентов на взаимовыгодных условиях!

Наши преимущества:

- Оперативные поставки широкого спектра электронных компонентов отечественного и импортного производства напрямую от производителей и с крупнейших мировых складов;
- Поставка более 17-ти миллионов наименований электронных компонентов;
- Поставка сложных, дефицитных, либо снятых с производства позиций;
- Оперативные сроки поставки под заказ (от 5 рабочих дней);
- Экспресс доставка в любую точку России;
- Техническая поддержка проекта, помощь в подборе аналогов, поставка прототипов;
- Система менеджмента качества сертифицирована по Международному стандарту ISO 9001;
- Лицензия ФСБ на осуществление работ с использованием сведений, составляющих государственную тайну;
- Поставка специализированных компонентов (Xilinx, Altera, Analog Devices, Intersil, Interpoint, Microsemi, Aeroflex, Peregrine, Syfer, Eurofarad, Texas Instrument, Miteq, Cobham, E2V, MA-COM, Hittite, Mini-Circuits,General Dynamics и др.);

Помимо этого, одним из направлений компании «ЭлектроПласт» является направление «Источники питания». Мы предлагаем Вам помощь Конструкторского отдела:

- Подбор оптимального решения, техническое обоснование при выборе компонента;
- Подбор аналогов;
- Консультации по применению компонента;
- Поставка образцов и прототипов;
- Техническая поддержка проекта;
- Защита от снятия компонента с производства.

Как с нами связаться

Телефон: 8 (812) 309 58 32 (многоканальный)
Факс: 8 (812) 320-02-42
Электронная почта: org@eplast1.ru
Адрес: 198099, г. Санкт-Петербург, ул. Калинина, дом 2, корпус 4, литера А.