변경 No	수정내용 Description	날짜 Date	작성 Drawn	승인 Approved
1	L-Bracket 치수 추가	2013.3.6	Jonn	Jake
2	Terminal 좌표수 정상 변경	2013.3.19	Jonn	Jake
3	Terminal 좌표수 정상 변경	2013.3.19	Jonn	Jake

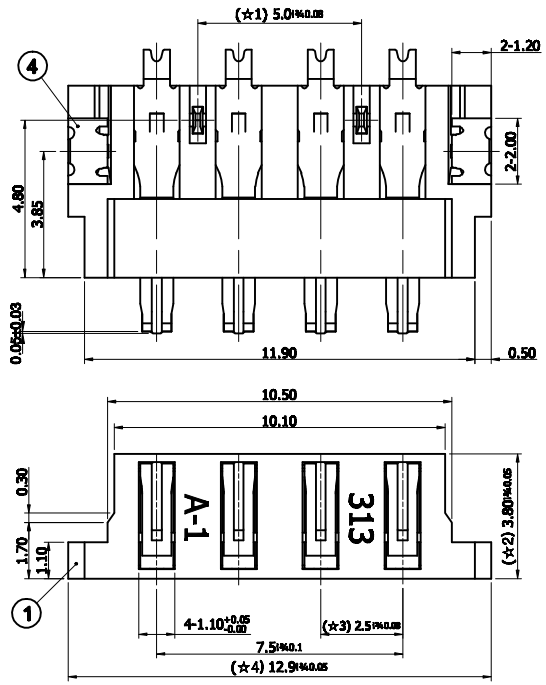

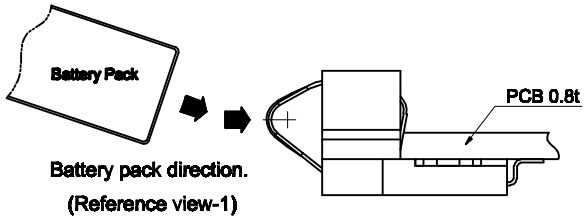

Battery pack direction.
(Reference view-1)

CTQ dimensions	
① (☆1)5.0±0.05	⑤ (☆5)5.85±0.05
② (☆2)3.80±0.05	⑥ (☆6)2.2±0.1
③ (☆3)2.5±0.05	⑦ (☆7)1.7±0.1
④ (☆4)12.9±0.05	⑧ (☆8)

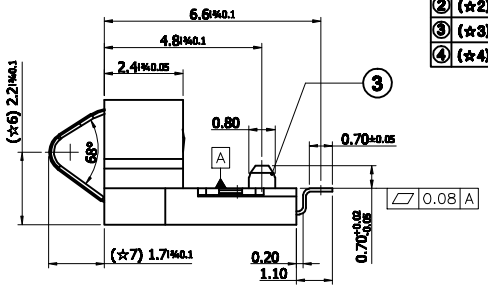

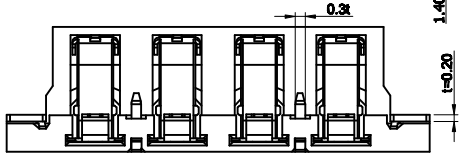

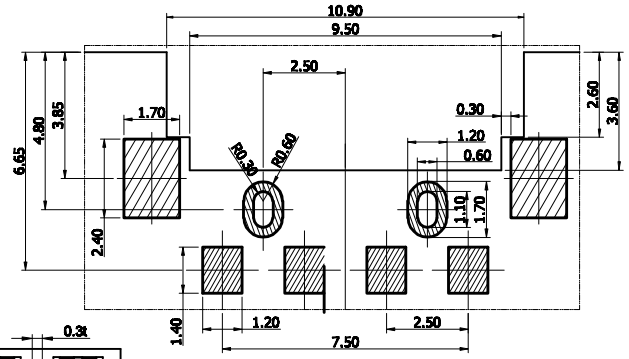

PCB Layout Recommend
Tolerance = ±0.05

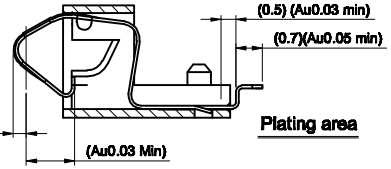

Plating area

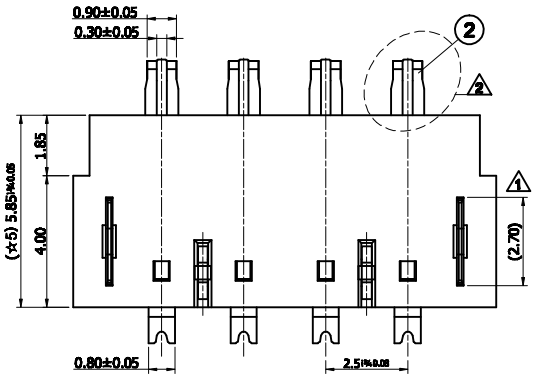

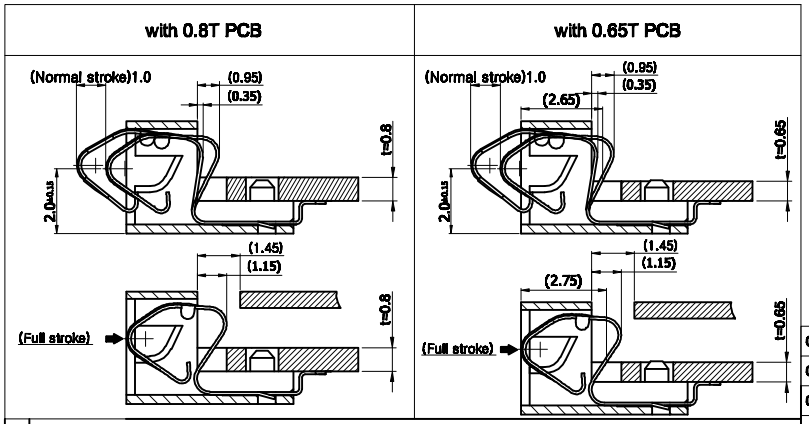

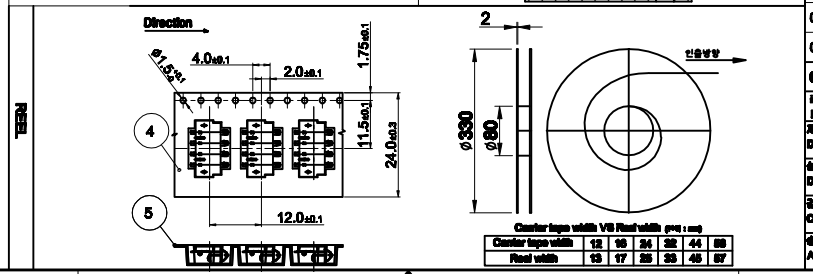

Carrier tape width	12	16	24	32	44	56
Reel width	13	17	25	33	45	57

- Note -
1. otherwise tolerance: X.X = ±0.1 / X.XX = ±0.05
(☆8) 2. Coplanarity: Terminal 0.08mm.
3. Plating.
   1) TERMINAL
      Contact area: Ni0.5㎛~1.5㎛+Pd-Ni㎛ 0.3+Au0.05㎛ (Min)
      SMD area: Ni0.5~1.5㎛ + Au0.05㎛ (Min)
      Other: Ni0.5~1.5㎛
   2) L,T-BRACKET - Ni1~5㎛ + Sn2~7㎛
4. ( ) dimensions are reference.
5. ☆ = C.T.Q dim.
6. Do not contain any substances which are specified in (OQA-2049)

품번 No	부품명칭 Part name	수량 Qty	재질 Material	처리 Finish	비고 Remark
06	TOP TAPE		PS-PET		대전방지용 (ANTISTATIC)
05	EMBOSS TAPE	1/1000	PS		
04	L-BRACKET	2	BRASS	Ni-Sn	0.2t
03	T-BRACKET	2	BRASS	Ni-Sn	0.3t
02	TERMINAL	4	TiCu	Ni+Pd-Ni+Au	0.1t
01	INSULATOR	1	E473I	UL94V-0,BLACK	

제도 DRW		부품명칭 Part name	ASS'Y	모델명칭 Model name: 4P BATTERY CONNECTOR RIGHT ANGLE
설계 DSG	CK.NAM	09/09	부품번호 Part No. -	모델번호 Model No. 202-03130-00436
검도 CHK	JI.LIM	09/09	날짜 Date 2013.12.5.	도면크기 Size A3
승인 APP	JK.OH	09/09	축도 Scale 1/1	단위 Unit mm
			도면번호 DWG No.	1/1

Amphenol
Amphenol Commercial Interconnect Korea Co., Ltd.

Компания «ЭлектроПласт» предлагает заключение долгосрочных отношений при поставках импортных электронных компонентов на взаимовыгодных условиях!

Наши преимущества:

- Оперативные поставки широкого спектра электронных компонентов отечественного и импортного производства напрямую от производителей и с крупнейших мировых складов;
- Поставка более 17-ти миллионов наименований электронных компонентов;
- Поставка сложных, дефицитных, либо снятых с производства позиций;
- Оперативные сроки поставки под заказ (от 5 рабочих дней);
- Экспресс доставка в любую точку России;
- Техническая поддержка проекта, помощь в подборе аналогов, поставка прототипов;
- Система менеджмента качества сертифицирована по Международному стандарту ISO 9001;
- Лицензия ФСБ на осуществление работ с использованием сведений, составляющих государственную тайну;
- Поставка специализированных компонентов (Xilinx, Altera, Analog Devices, Intersil, Interpoint, Microsemi, Aeroflex, Peregrine, Syfer, Eurofarad, Texas Instrument, Miteq, Cobham, E2V, MA-COM, Hittite, Mini-Circuits,General Dynamics и др.);

Помимо этого, одним из направлений компании «ЭлектроПласт» является направление «Источники питания». Мы предлагаем Вам помощь Конструкторского отдела:

- Подбор оптимального решения, техническое обоснование при выборе компонента;
- Подбор аналогов;
- Консультации по применению компонента;
- Поставка образцов и прототипов;
- Техническая поддержка проекта;
- Защита от снятия компонента с производства.

Как с нами связаться

Телефон: 8 (812) 309 58 32 (многоканальный)
Факс: 8 (812) 320-02-42
Электронная почта: org@eplast1.ru
Адрес: 198099, г. Санкт-Петербург, ул. Калинина, дом 2, корпус 4, литера А.