If this document is printed it becomes uncontrolled.
Check with the web for latest revision.

REVISIONS				
ZONE	LTR	DESCRIPTION	DATE	APPROVED
	A	CHANGE PER DCO 00817	0-2-79	[illegible]
	B	REV PER ECO 12-020967 CT	12-12	KH

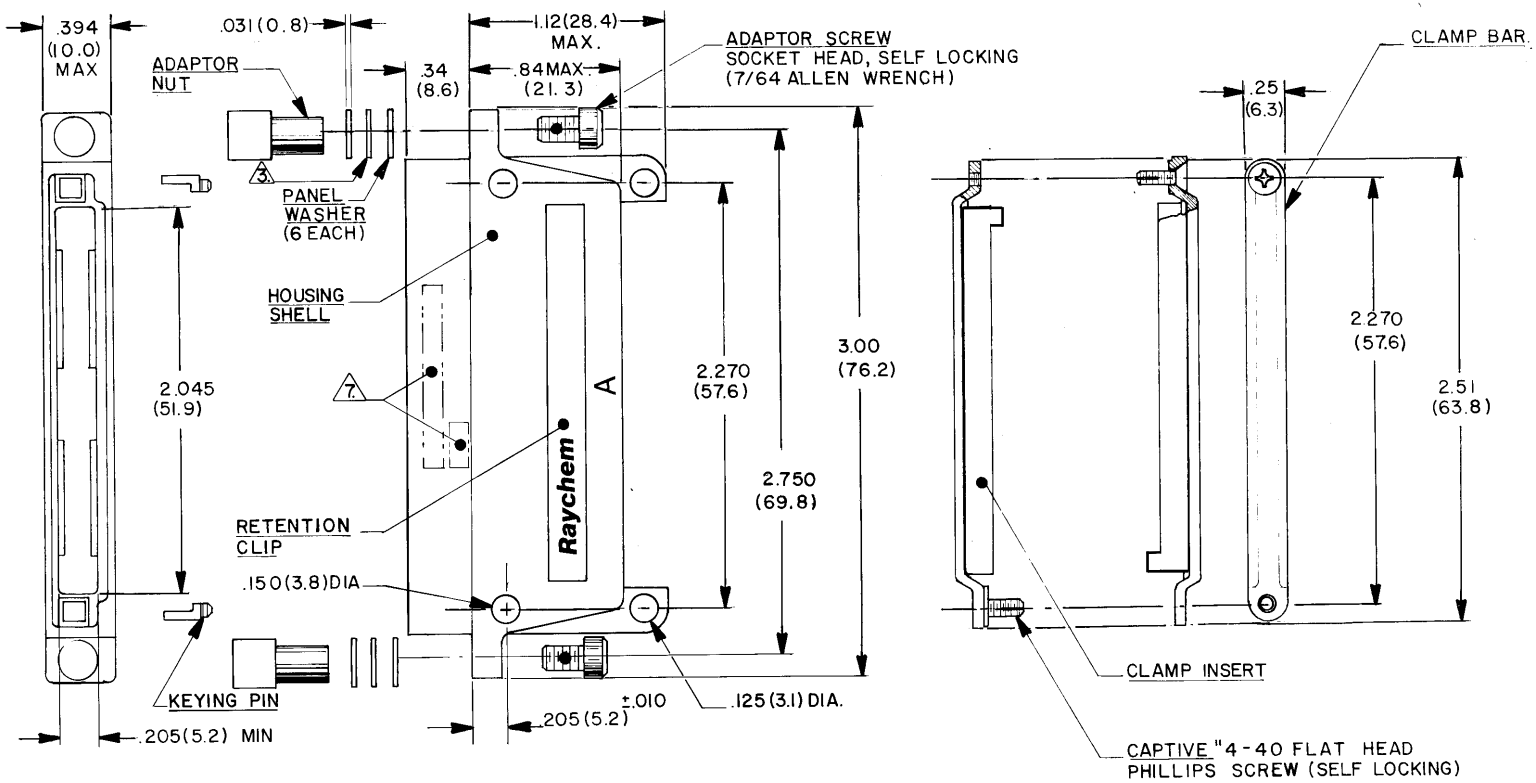

1-G. PANEL WASHER; STAINLESS STEEL PER QQ-S-763, 300 SERIES.
1-H. CLAMP BAR; STAINLESS STEEL PER QQ-S-763, 300 SERIES.
1-J. KEYING PIN; POLYARYLENE THERMOPLASTIC, MOLDED.

NOTES:

1. MATERIAL:
   - 1-A. HOUSING SHELL; ALUMINUM ALLOY PER QQ-A-591.
   - 1-B. RETENTION CLIP; COPPER ALLOY 172 PER QQ-C-533.
   - 1-C. CAPTIVE SCREW STAINLESS STEEL PER QQ-S-763, 300 SERIES.
   - 1-D. CLAMP INSERT; SILICONE ELASTOMER PER ZZ-R-765.
   - 1-E. ADAPTOR SCREW; STAINLESS STEEL PER QQ-S-763 300 SERIES.
   - 1-F. ADAPTOR NUT; STAINLESS STEEL PER QQ-S-763 300 SERIES.

2. FINISH:
   - 2-A. HOUSING SHELL; NICKEL PLATED PER MIL-C-26074, CLASS 3, GRADE B.
   - 2-B. RETENTION CLIP; NICKEL PLATED PER MIL-C-26074, CLASS 2, GRADE B.
   - 2-C. CAPTIVE SCREW; PASSIVATED PER QQ-P-35.
   - 2-D. ADAPTOR SCREW; PASSIVATED PER QQ-P-35.
   - 2-E. ADAPTOR NUT; PASSIVATED PER QQ-P-35.
   - 2-F. PANEL WASHER; PASSIVATED PER QQ-P-35.
   - 2-G. CLAMP BAR PASSIVATED PER QQ-P-35.

© Raychem Corporation 1979

CONNECTOR SPECIFICATION CONTROL DRAWING

3. FOR MOUNTING / MATING AND KEYING INFORMATION, SEE **Raychem** DRAWING D652-0012.

4. HOUSING MEETS THE REQUIREMENTS OF **Raychem** SPECIFICATION D-6014.

5. THE FOLLOWING MOUNTING AND MATING HARDWARE ARE SUPPLIED NOT INSTALLED WITH EACH RECEPTACLE:
   - (2) KEYING PIN.
   - (2) ADAPTOR NUT.
   - (2) ADAPTOR SCREW.
   - (6) PANEL WASHER.

6. DUST COVER SUPPLIED INSTALLED WITH EACH RECEPTACLE.

7. **Raychem** PART NO. MTC100-YH2-010 AND DATE CODE IS STAMPED APPROXIMATELY AS SHOWN.

8. WEIGHT (MAX)

LBS.	GRAMS
.0842	38.21

9. CONFIGURATION CONTROL PER ES 71001 APPLIES.

DO NOT SCALE THIS DRAWING

UNLESS OTHERWISE SPECIFIED DIMENSIONS ARE IN INCHES BRACKETED DIMENSIONS () ARE METRIC AND TOLERANCES ARE :
.XXX : ± .005 (0.1 M.M.)
.XX : ± .02 (0.5 M.M.)
∠: ±

DRAWN	SA. LOPEZ	8/2/79
CHECKED	[illegible]	8-2-79
APPROVED	[illegible]	8-2-79
APPROVED	[illegible]	8-2-79
APPROVED	[illegible]	8-2-79
PROJECT	6448 - H008	

Raychem
RAYCHEM CORPORATION
300 CONSTITUTION DRIVE
MENLO PARK, CALIFORNIA 94025

TITLE: RECEPTACLE HOUSING 2 INCH WITH CABLE CLAMP MTC100 SERIES - CONDUCTIVE FINISH

SIZE	CODE IDENT	DWG. NO
C	NO. 06090	MTC100-YH2-010

SCALE -- WEIGHT 8 SHEET 1 OF 1

CONFIGURATION CONTROL

Компания «ЭлектроПласт» предлагает заключение долгосрочных отношений при поставках импортных электронных компонентов на взаимовыгодных условиях!

Наши преимущества:

- Оперативные поставки широкого спектра электронных компонентов отечественного и импортного производства напрямую от производителей и с крупнейших мировых складов;
- Поставка более 17-ти миллионов наименований электронных компонентов;
- Поставка сложных, дефицитных, либо снятых с производства позиций;
- Оперативные сроки поставки под заказ (от 5 рабочих дней);
- Экспресс доставка в любую точку России;
- Техническая поддержка проекта, помощь в подборе аналогов, поставка прототипов;
- Система менеджмента качества сертифицирована по Международному стандарту ISO 9001;
- Лицензия ФСБ на осуществление работ с использованием сведений, составляющих государственную тайну;
- Поставка специализированных компонентов (Xilinx, Altera, Analog Devices, Intersil, Interpoint, Microsemi, Aeroflex, Peregrine, Syfer, Eurofarad, Texas Instrument, Miteq, Cobham, E2V, MA-COM, Hittite, Mini-Circuits,General Dynamics и др.);

Помимо этого, одним из направлений компании «ЭлектроПласт» является направление «Источники питания». Мы предлагаем Вам помощь Конструкторского отдела:

- Подбор оптимального решения, техническое обоснование при выборе компонента;
- Подбор аналогов;
- Консультации по применению компонента;
- Поставка образцов и прототипов;
- Техническая поддержка проекта;
- Защита от снятия компонента с производства.

Как с нами связаться

Телефон: 8 (812) 309 58 32 (многоканальный)
Факс: 8 (812) 320-02-42
Электронная почта: org@eplast1.ru
Адрес: 198099, г. Санкт-Петербург, ул. Калинина, дом 2, корпус 4, литера А.