Slide Potentiometers for Fader Control of Mixers

Low-profile Master Type (N Fader)

RS□□N Series

RoHS compliant

Low-profile type with excellent operability contributes to add flexibility in set design.

Typical Specifications

Items		Specifications
Total resistance tolerance		±20%
Maximum operating voltage		150V AC (RS60N Series) 350V AC (RSA0N Series)
Operating force	Single-unit	0.05 to 0.8N
	Dual-unit	0.05 to 0.9N
Operating life		30,000cycles
Operating temperature range		−10℃ to +60℃

Product Line

Number of resistor elements	Travel (mm)	Lever type	Length of lever (mm)	Total resistance (kΩ)	Resistance taper	Terminal style	Minimum packing unit (pcs.)	Products No.	Drawing No.
Single-unit	60	9-T (T-Bar)	8.2	10	15A	For PC board	100	RS60N111900H	1
	100							RSA0N111900Q	2
Dual-unit	60							RS60N1219A04	3
	100							RSA0N1219A03	4

Note

Products other than those listed in above products are also available. Please contact us for details.

Refer to **P.430** for details of lever types.
Refer to **P.430** for other detailed specifications.

Dimensions

Unit:mm

No.	Style	PC board mounting hole dimensions
1	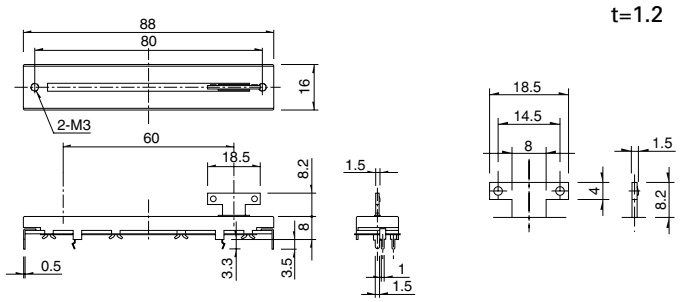	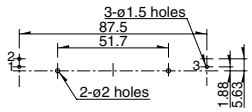
2	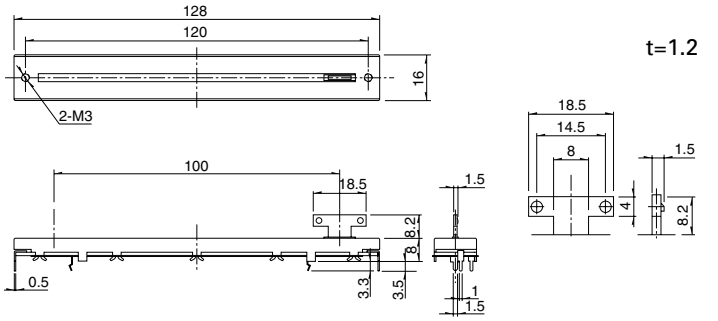	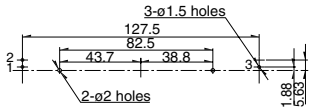
3	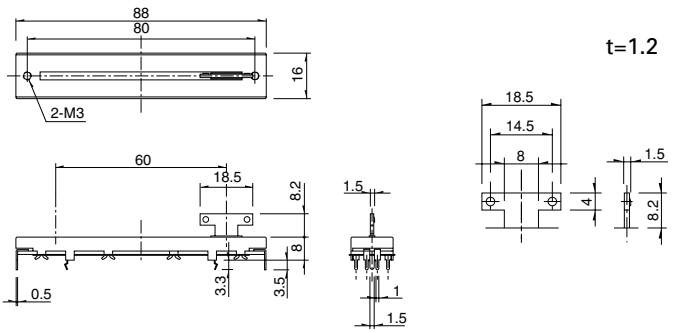	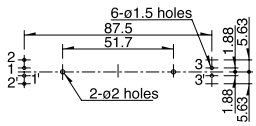
4	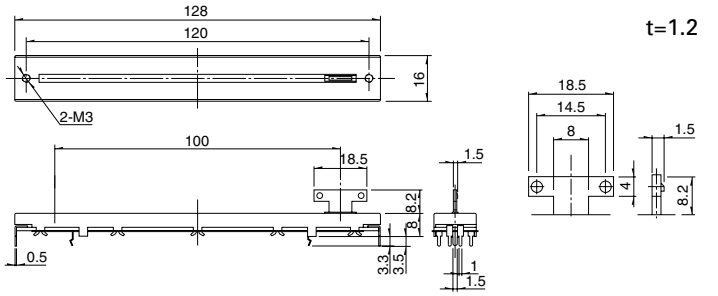	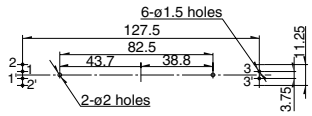

Product Varieties

In addition to the recommended products, the following specifications can also be accommodated.

Total Resistance Variety

Total resistance (kΩ)	10	50	100	250

Resistance Taper

Resistance taper	15A	1B	10A

Lever Types

Unit:mm

Configuration code	1	4	9-T (T-Bar)
Dimensions	t=1.2 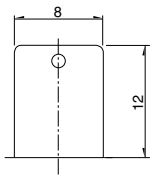	t=1.2 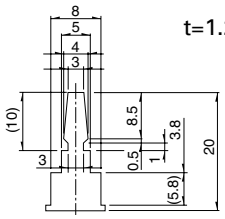	t=1.2 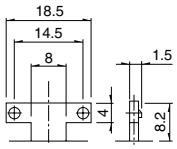

Terminal Layout/Circuit Diagram (Viewed from Mounting Side)

Single-unit

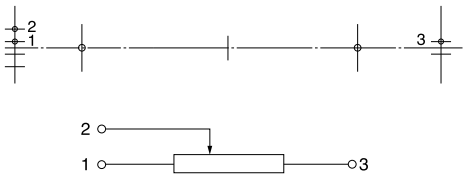

Dual-unit

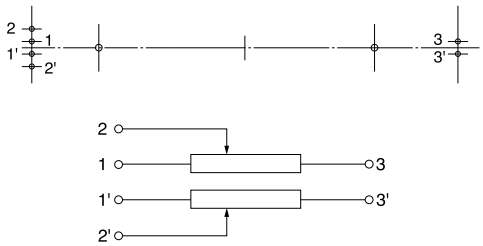

Corresponding Specification

Dust cover	Available

Notes

1. marked are specifications recommended by ALPS.
2. Products other than those listed in the above list are also available. Please contact us for details.

Refer to **P.431, 502** for resistance taper.

Orders Other Than Recommended Products

When ordering product varieties that are not listed in the Product Line, please specify by referring to the below example.

Sample Part Number

R	S	6	0	N	1	1	1	–	9	T	–	A	1	0	3

Travel

60	60mm
A0	100mm

Number of resistor elements

Single-unit	1
Dual-unit	2

Type of operation unit

Code	Configuration code
01	1
04	4
9T	9-T (T-Bar)

Resistance taper

Code	Resistance taper
A	15A
B	1B
D	10A

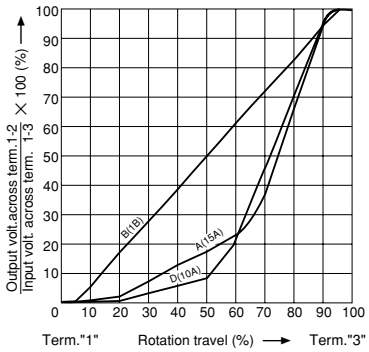

Total resistance

Code	Total resistance (kΩ)	Code	Total resistance (kΩ)
103	10	**104**	100
503	50	**254**	250

List of Varieties

Item		Master type		Low-profile master type				Motor-driven master type	
		RS□□K□□		RS□□N1		RS□□N11S	RS6011□Y	RSA0K1□V	RS□□N1□M
Photo									
Outlined specifications	Travel (mm)	60 (RS60K11) 100 (RSA0K11) 100 (RSA0K12)		60 (RS60N11) 100 (RSA0N11) 60 (RS60N12) 100 (RSA0N12)		60 (RS60N11S) 100 (RSA0N11S)	60 (RS6011SY) 60 (RS6011DY)	100(RSA0K11V)	60 (RS60N11M) 100 (RSA0N11M)
	Number of resistor elements	Single-unit	Dual-unit	Single-unit	Dual-unit	Single-unit	Dual-unit	Single-unit (CP type)	Single-unit
Electrical Performance	Total resistance (kΩ)	10, 50, 100, 250				RS□□N1 : 10, 50, 100, 250 RS□□N11S : 10, 50, 100, 250 RS6011□Y : 10, 20, 50		RS□□N1□M : 10, 50, 100, 250 RSA0K1□V : 10	
	Resistance taper	15A, 1B				RS□□N1 : 15A, 1B, 10A RS□□N1□S : 15A, 1B, 10A RS6011□Y : 15A, 1B, 10A		Single-unit : 1B Dual-unit : Servo 1B Audio 15A, 1B, 10A	
Mechanical Performance	Operating force	Standard : 0.1 to 0.6N				RS□□N1□ Single-unit : 0.05 to 0.8N Dual-unit : 0.05 to 0.9N RS6011□Y 0.1 to 2.0N RS□□N11S 0.05 to 0.8N		RS□□N1□M 0.3 to 1.3N RSA0K1□V, Single-unit : 0.15 to 0.65N	
	Stopper strength	100N							
	Lever push-pull strength	100N				50N			
	Lever deviation (mm) ※Both Side	$\frac{2(2\times L)}{25}$							
	Lever deviation	0.5mm max. (One side)							
Soldering	Manual soldering	350℃ max. 3s max.							
	Dip soldering	————				260℃ max. 5s max. RS□□N1□M (Lead type) , RSA0K1□V : not available			
Environmental Performance	Cold	−30±2℃ for 96h							
	Dry heat	70±2℃ for 240h							
	Damp heat	40±2℃, 90 to 95%RH for 96h							
Page		424		428		434	435	438	

● Slide Volume Control Operations Cautions ····· 444, 445

Notes

1. Attenuation is specified for residual resistance.
2. "L" in the "Lever Wobble" column of the above table indicates the length of lever.
3. Products other than those listed in the above list are also available. Please contact us for details.

Компания «ЭлектроПласт» предлагает заключение долгосрочных отношений при поставках импортных электронных компонентов на взаимовыгодных условиях!

Наши преимущества:

- Оперативные поставки широкого спектра электронных компонентов отечественного и импортного производства напрямую от производителей и с крупнейших мировых складов;
- Поставка более 17-ти миллионов наименований электронных компонентов;
- Поставка сложных, дефицитных, либо снятых с производства позиций;
- Оперативные сроки поставки под заказ (от 5 рабочих дней);
- Экспресс доставка в любую точку России;
- Техническая поддержка проекта, помощь в подборе аналогов, поставка прототипов;
- Система менеджмента качества сертифицирована по Международному стандарту ISO 9001;
- Лицензия ФСБ на осуществление работ с использованием сведений, составляющих государственную тайну;
- Поставка специализированных компонентов (Xilinx, Altera, Analog Devices, Intersil, Interpoint, Microsemi, Aeroflex, Peregrine, Syfer, Eurofarad, Texas Instrument, Miteq, Cobham, E2V, MA-COM, Hittite, Mini-Circuits,General Dynamics и др.);

Помимо этого, одним из направлений компании «ЭлектроПласт» является направление «Источники питания». Мы предлагаем Вам помощь Конструкторского отдела:

- Подбор оптимального решения, техническое обоснование при выборе компонента;
- Подбор аналогов;
- Консультации по применению компонента;
- Поставка образцов и прототипов;
- Техническая поддержка проекта;
- Защита от снятия компонента с производства.

Как с нами связаться

Телефон: 8 (812) 309 58 32 (многоканальный)
Факс: 8 (812) 320-02-42
Электронная почта: org@eplast1.ru
Адрес: 198099, г. Санкт-Петербург, ул. Калинина, дом 2, корпус 4, литера А.