# Data Sheet

**ICE Components, Inc.**
Tel 678-560-9172 Fax 678-560-9304
cust.serv@icecomp.com
www.icecomponents.com
1165 Allgood Rd., Ste. #20, Marietta, GA 30062

**Mechanical Drawing**

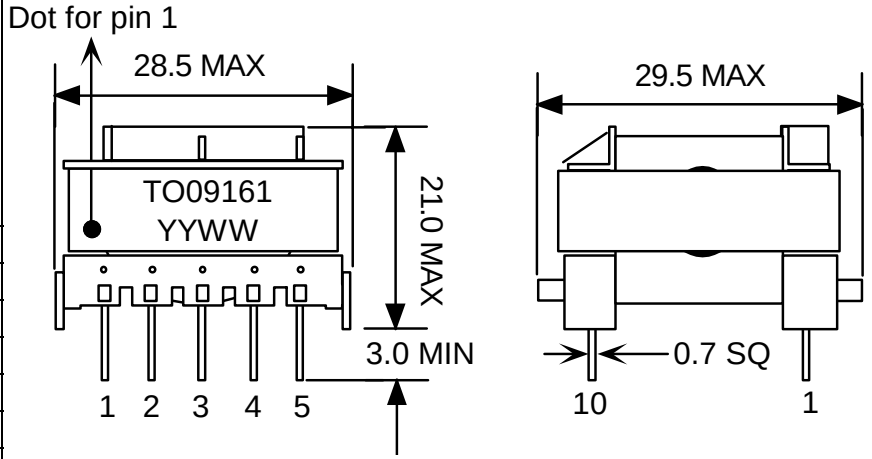


unit:mm

## General Information

| | |
|---|---|
| **Customer** | |
| **Part Number** | TO09161 |
| **Revision** | 3 |
| **Description** | Transformer |
| **Date** | NOV-10-2010 |
| **Reference** | OPP11142 |
| **Doc Control #** | 1011-959P |
| **Issue** (For ICE use only) | -- |

| Specification | | | | Sample Test Data |
|---|---|---|---|---|
| ***Item*** | ***Pins*** | ***Spec*** | ***Test Condition*** | |
| Inductance (HP-4284A) | 1 – 3 | 1000 uH +/- 10% | 65 kHz, 1 Vrms, series | |
| Leakage Inductance | 1 – 3 short (6,7,9,10) | 12 uH max | 65 kHz, 1 Vrms, series | |
| DCR | 1 – 3 | 750 mOhms max | 25 deg C | |
| | 5 – 4 | 240 mOhms max | | |
| | (9,10) – (6,7) | 24 mOhms max | | |
| Voltage Ratio & Phasing Test | 1 – 3 | 840 mV +/- 3mV | 10 kHz, i/p: 1 – 6,7= 1040 mV, short (3 – 5, 4 – 9,10) | |
| | 5 – 4 | 60 mV +/- 3mV | | |
| | (9,10) – (6,7) | 140 mV +/- 3 mV | | |
| Hi – Pot | (1,3,4,5) – (6,7,9,10) | | 4242Vac, 60Hz, 1 mA, 1 minute | |
| | (6,7,9,10) – Core | | | |

**Schematic**

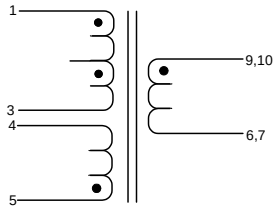


**Footprint**

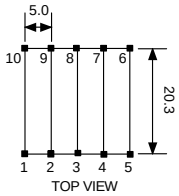


unit:mm

**Remark**

1) This is RoHS compliant product.
2) Operating temperature is -40degC to +130degC. (Ambient + temperature)

Sample approval is required before release to production. Sample specifications take precedence over customer specifications.

Customer Signature

| Rev. | Description | PRD | CHK | APP | Date | NTFY |
|---|---|---|---|---|---|---|
| 3 | Initial release | Emily | Cha. Cha. | L. L. Chou | 2010/11/10 | 2010/11/10 |
| | | | | | | |
| | | | | | | |
| | | | | | | |
| | | | | | | |

Компания «ЭлектроПласт» предлагает заключение долгосрочных отношений при поставках импортных электронных компонентов на взаимовыгодных условиях!

Наши преимущества:

- Оперативные поставки широкого спектра электронных компонентов отечественного и импортного производства напрямую от производителей и с крупнейших мировых складов;
- Поставка более 17-ти миллионов наименований электронных компонентов;
- Поставка сложных, дефицитных, либо снятых с производства позиций;
- Оперативные сроки поставки под заказ (от 5 рабочих дней);
- Экспресс доставка в любую точку России;
- Техническая поддержка проекта, помощь в подборе аналогов, поставка прототипов;
- Система менеджмента качества сертифицирована по Международному стандарту ISO 9001;
- Лицензия ФСБ на осуществление работ с использованием сведений, составляющих государственную тайну;
- Поставка специализированных компонентов (Xilinx, Altera, Analog Devices, Intersil, Interpoint, Microsemi, Aeroflex, Peregrine, Syfer, Eurofarad, Texas Instrument, Miteq, Cobham, E2V, MA-COM, Hittite, Mini-Circuits,General Dynamics и др.);

Помимо этого, одним из направлений компании «ЭлектроПласт» является направление «Источники питания». Мы предлагаем Вам помощь Конструкторского отдела:

- Подбор оптимального решения, техническое обоснование при выборе компонента;
- Подбор аналогов;
- Консультации по применению компонента;
- Поставка образцов и прототипов;
- Техническая поддержка проекта;
- Защита от снятия компонента с производства.

**Как с нами связаться**

**Телефон:** 8 (812) 309 58 32 (многоканальный)
**Факс:** 8 (812) 320-02-42
**Электронная почта:** org@eplast1.ru
**Адрес:** 198099, г. Санкт-Петербург, ул. Калинина, дом 2, корпус 4, литера А.