THIS DRAWING IS UNPUBLISHED. RELEASED FOR PUBLICATION . .
© COPYRIGHT — BY — ALL RIGHTS RESERVED.

| LOC | DIST |
|---|---|
| DY | - |

REVISIONS

| P | LTR | DESCRIPTION | DATE | DWN | APVD |
|---|---|---|---|---|---|
| | P | REVISED PER ECO-11-005139 | 19MAR11 | RK | HMR |

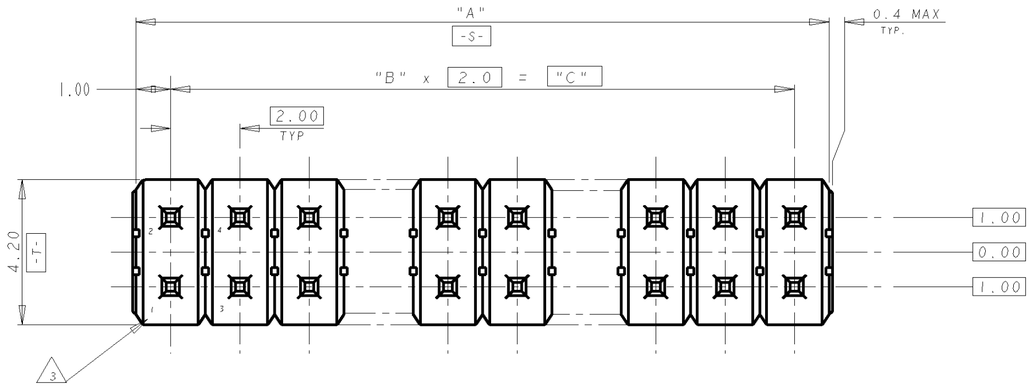


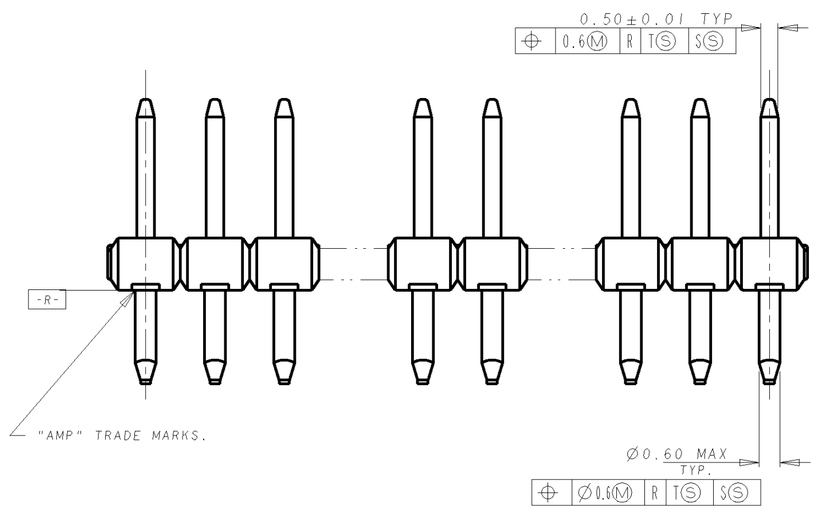


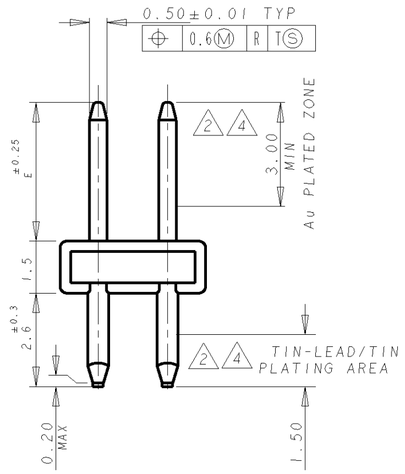


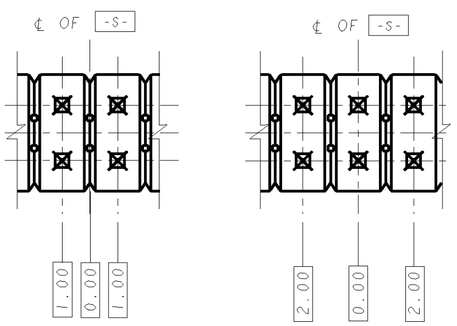


**ODD NO. SPACES EVEN NO. SPACES**

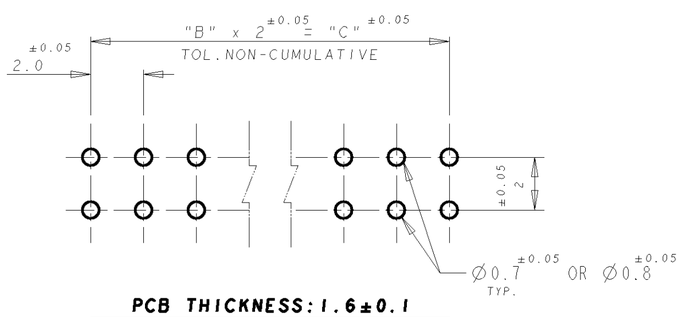


**PCB THICKNESS: 1.6±0.1**

RECOMMENDED HOLE LAYOUT

NOTES;

1. MATERIAL — HOUSING: THERMOPLASTIC, UL 94V-0.
   POST : BRASS
2. FINISH — CONTACT AREA, "D" MIN Au
   ON NICKEL 0.0013 MIN ALL OVER
   POST TINE: 0.002 MIN MATTE TIN
3. POST POSITION NUMBERS FOR REFERENCE ONLY.

| FINISH | PIN OMITTED | "E" | "D" | "C" | "B" SPACES | "A" | POS | P/N |
|---|---|---|---|---|---|---|---|---|
| | NIL | 4.00 | 0.0002 | 4 | 2 | 6 | 6 | 5- -8 |
| | 17 | 4.00 | 0.00076 | 24 | 12 | 26 | 26 | 5- -7 |
| | 9, 10 | 5.00 | 0.00076 | 24 | 12 | 26 | 26 | 5- -6 |
| | 1, 14 | | 0.00076 | 14 | 7 | 16 | 16 | 5- -5 |
| | 1, 12 | | 0.00076 | 10 | 5 | 12 | 12 | 5- -4 |
| | NIL | | 0.00076 | — | — | 2 | 2 | 5- -3 |
| | 25 | | 0.00076 | 48 | 24 | 50 | 50 | 5- -2 |
| | 25 | | 0.0002 | 48 | 24 | 50 | 50 | 5- -1 |
| | | | | 48 | 24 | 50 | 50 | 4- -8 |
| | | | | 46 | 23 | 48 | 48 | 4- -7 |
| | | | | 44 | 22 | 46 | 46 | 4- -6 |
| | | | | 42 | 21 | 44 | 44 | 4- -5 |
| | | | 0.00076 | 34 | 17 | 36 | 36 | 4- -1 |
| | | | | 48 | 24 | 50 | 50 | 3- -9 |
| | | | | 42 | 21 | 44 | 44 | 3- -6 |
| | | | | 38 | 19 | 40 | 40 | 3- -4 |
| | | | 0.0002 | 34 | 17 | 36 | 36 | 3- -2 |
| | | | | 28 | 14 | 30 | 30 | 2- -9 |
| | | | | 22 | 11 | 24 | 24 | 2- -6 |
| | | | | 20 | 10 | 22 | 22 | 2- -5 |
| | | | | 18 | 9 | 20 | 20 | 2- -4 |
| | | | | 16 | 8 | 18 | 18 | 2- -3 |
| | | | | 14 | 7 | 16 | 16 | 2- -2 |
| | | | | 12 | 6 | 14 | 14 | 2- -1 |
| | | | | 10 | 5 | 12 | 12 | 2- -0 |
| | | | | 8 | 4 | 10 | 10 | 1- -9 |
| | | | | 6 | 3 | 8 | 8 | 1- -8 |
| | | | | 4 | 2 | 6 | 6 | 1- -7 |
| | | | 0.00076 | 2 | 1 | 4 | 4 | 1- -6 |
| | | | | 30 | 15 | 32 | 32 | 1- -5 |
| | | | | 28 | 14 | 30 | 30 | 1- -4 |
| | | | | 26 | 13 | 28 | 28 | 1- -3 |
| | | | | 22 | 11 | 24 | 24 | 1- -1 |
| | | | | 20 | 10 | 22 | 22 | 1- -0 |
| | | | | 18 | 9 | 20 | 20 | -9 |
| | | | | 16 | 8 | 18 | 18 | -8 |
| | | | | 14 | 7 | 16 | 16 | -7 |
| | | | | 12 | 6 | 14 | 14 | -6 |
| | | | | 10 | 5 | 12 | 12 | -5 |
| | | | | 8 | 4 | 10 | 10 | -4 |
| | | | | 6 | 3 | 8 | 8 | -3 |
| 2 | NIL | 4.00 | 0.0002 | 2 | 1 | 4 | 4 | 5176264-1 |

5176264

| | |
|---|---|
| DIMENSIONS: | mm |
| TOLERANCES UNLESS OTHERWISE SPECIFIED: | 0 PLC ±- ; 1 PLC ±- ; 2 PLC ±- ; 3 PLC ±- ; 4 PLC ±- ; ANGLES ±- |
| MATERIAL | 1 |
| FINISH | 2 |
| GENERAL TOLERANCE | 0<•≤ 10 : ±0.2 ; 10<•≤ 30 : ±0.25 ; 30<•≤100 : ±0.3 ; ANGLES : ±3° |
| DWN | WYLEE 07MAR2005 |
| CHK | VINCENT TAN |
| APVD | SF LEONG |
| PRODUCT SPEC | - |
| APPLICATION SPEC | - |
| WEIGHT | - |
| CUSTOMER DRAWING | |

TE Connectivity

NAME: AMPMODU 2mm PITCH POST HDR, VERTICAL MOUNT TYPE

| SIZE | CAGE CODE | DRAWING NO | SCALE | SHEET | OF | REV |
|---|---|---|---|---|---|---|
| A2 | 00779 | C-5176264 | 8:1 | 1 | 1 | P |

Компания «ЭлектроПласт» предлагает заключение долгосрочных отношений при поставках импортных электронных компонентов на взаимовыгодных условиях!

Наши преимущества:

- Оперативные поставки широкого спектра электронных компонентов отечественного и импортного производства напрямую от производителей и с крупнейших мировых складов;
- Поставка более 17-ти миллионов наименований электронных компонентов;
- Поставка сложных, дефицитных, либо снятых с производства позиций;
- Оперативные сроки поставки под заказ (от 5 рабочих дней);
- Экспресс доставка в любую точку России;
- Техническая поддержка проекта, помощь в подборе аналогов, поставка прототипов;
- Система менеджмента качества сертифицирована по Международному стандарту ISO 9001;
- Лицензия ФСБ на осуществление работ с использованием сведений, составляющих государственную тайну;
- Поставка специализированных компонентов (Xilinx, Altera, Analog Devices, Intersil, Interpoint, Microsemi, Aeroflex, Peregrine, Syfer, Eurofarad, Texas Instrument, Miteq, Cobham, E2V, MA-COM, Hittite, Mini-Circuits,General Dynamics и др.);

Помимо этого, одним из направлений компании «ЭлектроПласт» является направление «Источники питания». Мы предлагаем Вам помощь Конструкторского отдела:

- Подбор оптимального решения, техническое обоснование при выборе компонента;
- Подбор аналогов;
- Консультации по применению компонента;
- Поставка образцов и прототипов;
- Техническая поддержка проекта;
- Защита от снятия компонента с производства.

**Как с нами связаться**

**Телефон:** 8 (812) 309 58 32 (многоканальный)
**Факс:** 8 (812) 320-02-42
**Электронная почта:** org@eplast1.ru
**Адрес:** 198099, г. Санкт-Петербург, ул. Калинина, дом 2, корпус 4, литера А.