lumbergautomation
A BELDEN BRAND

M12-Receptacle Connectors In Accordance With IEC 61076-2-101

RSEL | RSELP

Male, 4-, 5-, and 8-Pole

Receptacle connector, M12 male connector for sensors, solder contacts for printed circuit board mounting.

RSEL

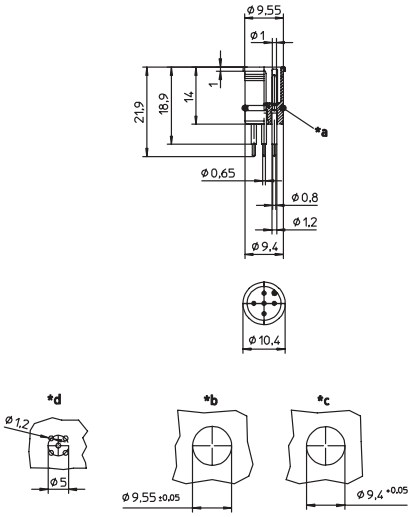

RSEL 8 POLE

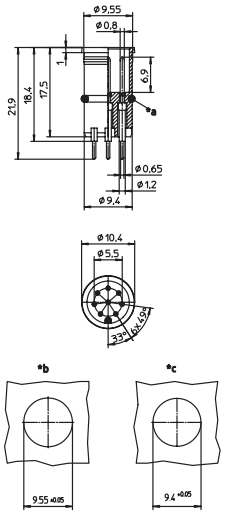

*a O-ring enclosed separately
*b ventilation hole
*c cut out with O-ring
*d cut out without O-ring

Male, 4- and 8-Pole

Receptacle connector, M12 male connector for sensors, with octagonal shape as antirotation protection, solder contacts for printed circuit board mounting.

RSELP

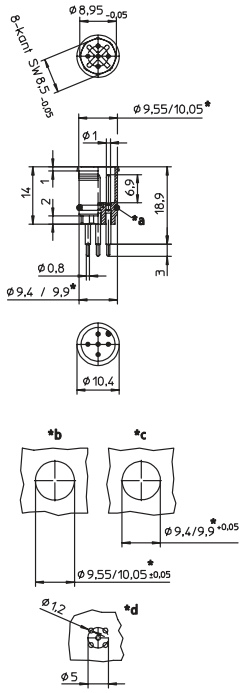

Pin Assignments

Face Views / M12, Male / Female

4 pole

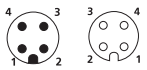

5 pole

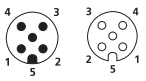

8 pole

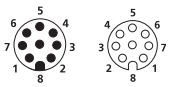

M12-Receptacle Connectors In Accordance With IEC 61076-2-101

RSEL | RSELP

Technical Data

Environmental

Degree of protection	IP 67 / NEMA 6P
Operating temperature range	-25°C (-13°F) / +80°C (+194°F)

Mechanical

Insert	PA
Contact	CuZn, pre-nickeled and 0.8 microns gold-plated
O-ring	FKM
Mode of connection	printed circuit board mount

Electrical

Contact resistance	≤ 5 mΩ
Nominal current at 40°C	4–5 poles 4 A 8 poles 2 A
Nominal voltage	4 poles 240 V 5 poles 60 V 8 poles 30 V encapsulated
Rated voltage	4 poles 250 V 5 poles 63 V 8 poles 36 V
Test voltage	4 poles 2.0 kV eff. / 60 s 5–8 poles 1.5 kV eff. / 60 s
Insulation resistance	> 10^9 Ω
Pollution degree	3

Part Number		Pins	Characteristics
RSEL 4	RSELP 4	**4**	
RSEL 5	RSELP 5	**5**	
RSEL 8		**8**	

Компания «ЭлектроПласт» предлагает заключение долгосрочных отношений при поставках импортных электронных компонентов на взаимовыгодных условиях!

Наши преимущества:

- Оперативные поставки широкого спектра электронных компонентов отечественного и импортного производства напрямую от производителей и с крупнейших мировых складов;
- Поставка более 17-ти миллионов наименований электронных компонентов;
- Поставка сложных, дефицитных, либо снятых с производства позиций;
- Оперативные сроки поставки под заказ (от 5 рабочих дней);
- Экспресс доставка в любую точку России;
- Техническая поддержка проекта, помощь в подборе аналогов, поставка прототипов;
- Система менеджмента качества сертифицирована по Международному стандарту ISO 9001;
- Лицензия ФСБ на осуществление работ с использованием сведений, составляющих государственную тайну;
- Поставка специализированных компонентов (Xilinx, Altera, Analog Devices, Intersil, Interpoint, Microsemi, Aeroflex, Peregrine, Syfer, Eurofarad, Texas Instrument, Miteq, Cobham, E2V, MA-COM, Hittite, Mini-Circuits,General Dynamics и др.);

Помимо этого, одним из направлений компании «ЭлектроПласт» является направление «Источники питания». Мы предлагаем Вам помощь Конструкторского отдела:

- Подбор оптимального решения, техническое обоснование при выборе компонента;
- Подбор аналогов;
- Консультации по применению компонента;
- Поставка образцов и прототипов;
- Техническая поддержка проекта;
- Защита от снятия компонента с производства.

Как с нами связаться

Телефон: 8 (812) 309 58 32 (многоканальный)
Факс: 8 (812) 320-02-42
Электронная почта: org@eplast1.ru
Адрес: 198099, г. Санкт-Петербург, ул. Калинина, дом 2, корпус 4, литера А.