DRAWING MADE IN KOREAN PROJECTION

DIMENSIONS IN ~~INCHES~~ . MM

CUSTOMER DRAWING

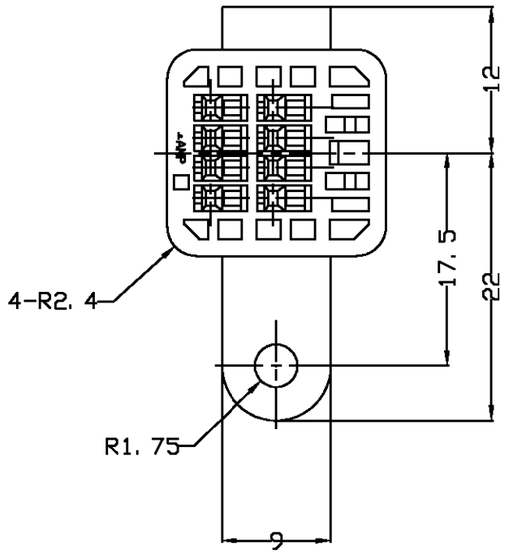

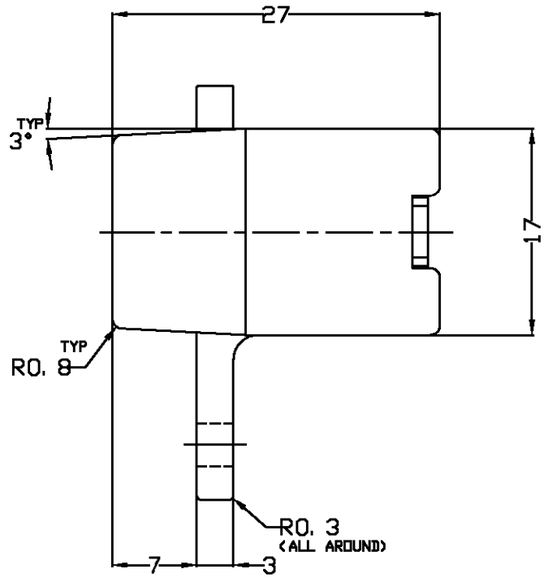

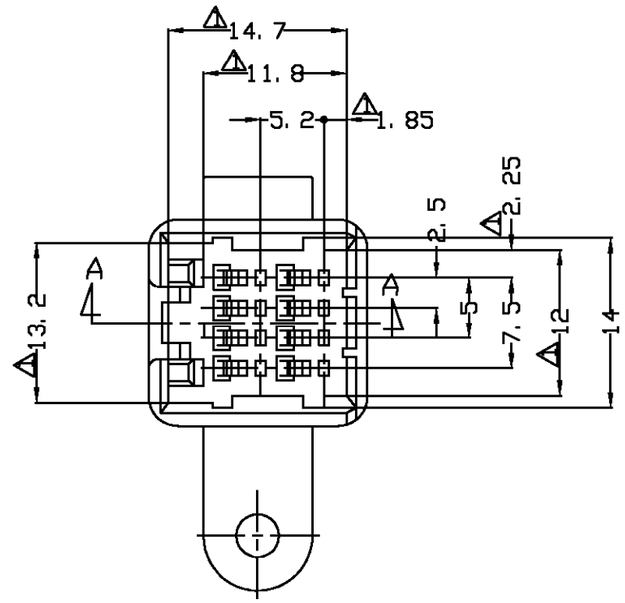

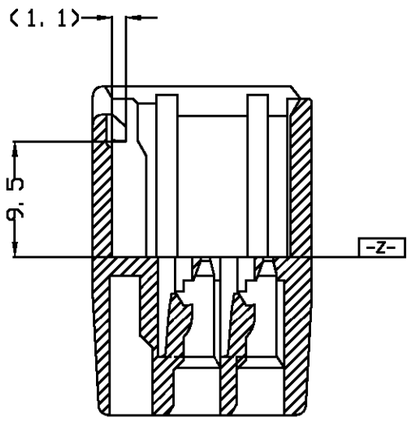

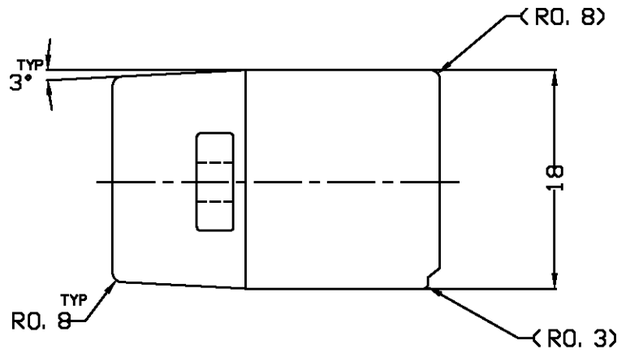

1. TO BE MEASURED WITHIN 2mm FORM -Z-
2. THE MATING PLUG HOUSING PART NUMBER: 174044
3. APPLICABLE CONTACT PART NUMBER: 173682

368191-2	BLACK
PART NO	COLOR

LTR	REVISION RECORD	DR	CHK	DATE
D	RELEASED ECN(RD97-141)	JW	JK	'97 7/09

© 1997 AMP KOREA
ALL RIGHT RESERVED AMP PRODUCTS COVERED BY PATENTS
AND OR PATENTS PENDING

AMP KOREA

WIRE RANGE ---	INSULATION DIA ---	NAME	8 POS. CAP HOUSING .040 SERIES MULTI-LOCK CONNECTOR (HMC)
MATERIAL PBT	FINISH/COLOR SEE TABLE	TOLERANCES 0<XX<10 ±0.2 10<XX<30 ±0.25 30<XX<100±0.3 ANGLES ±3°	SIZE A3 / LOC DS / NUMBER 3 6 8 1 9 1
DR	APP		SCALE 3/1 / REV D / SHEET
CHK	REL		

PRINT DIST.

Компания «ЭлектроПласт» предлагает заключение долгосрочных отношений при поставках импортных электронных компонентов на взаимовыгодных условиях!

Наши преимущества:

- Оперативные поставки широкого спектра электронных компонентов отечественного и импортного производства напрямую от производителей и с крупнейших мировых складов;
- Поставка более 17-ти миллионов наименований электронных компонентов;
- Поставка сложных, дефицитных, либо снятых с производства позиций;
- Оперативные сроки поставки под заказ (от 5 рабочих дней);
- Экспресс доставка в любую точку России;
- Техническая поддержка проекта, помощь в подборе аналогов, поставка прототипов;
- Система менеджмента качества сертифицирована по Международному стандарту ISO 9001;
- Лицензия ФСБ на осуществление работ с использованием сведений, составляющих государственную тайну;
- Поставка специализированных компонентов (Xilinx, Altera, Analog Devices, Intersil, Interpoint, Microsemi, Aeroflex, Peregrine, Syfer, Eurofarad, Texas Instrument, Miteq, Cobham, E2V, MA-COM, Hittite, Mini-Circuits,General Dynamics и др.);

Помимо этого, одним из направлений компании «ЭлектроПласт» является направление «Источники питания». Мы предлагаем Вам помощь Конструкторского отдела:

- Подбор оптимального решения, техническое обоснование при выборе компонента;
- Подбор аналогов;
- Консультации по применению компонента;
- Поставка образцов и прототипов;
- Техническая поддержка проекта;
- Защита от снятия компонента с производства.

Как с нами связаться

Телефон: 8 (812) 309 58 32 (многоканальный)
Факс: 8 (812) 320-02-42
Электронная почта: org@eplast1.ru
Адрес: 198099, г. Санкт-Петербург, ул. Калинина, дом 2, корпус 4, литера А.