THIS COPY IS PROVIDED ON A RESTRICTED BASIS AND IS NOT TO BE USED IN ANY WAY DETRIMENTAL TO THE INTERESTS OF PANDUIT CORP.

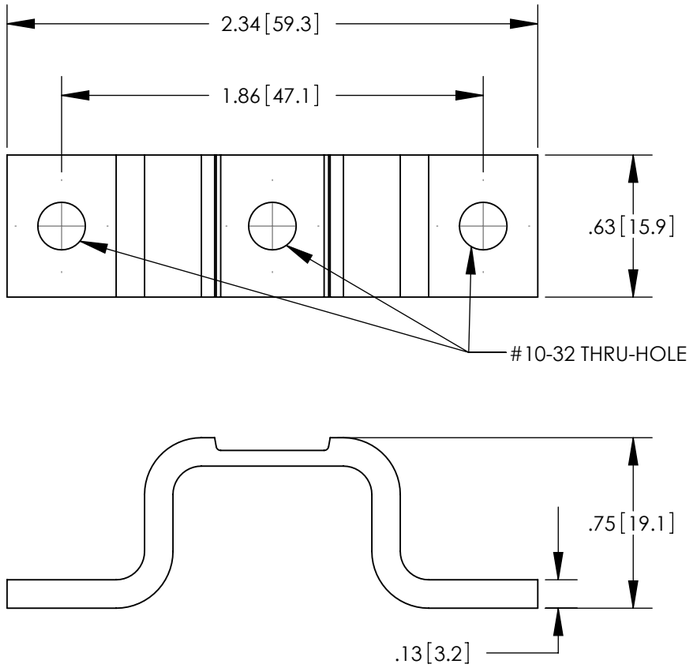

#10-32 THREAD FORMING SCREWS
(QTY. 6)

UGB-B-SO

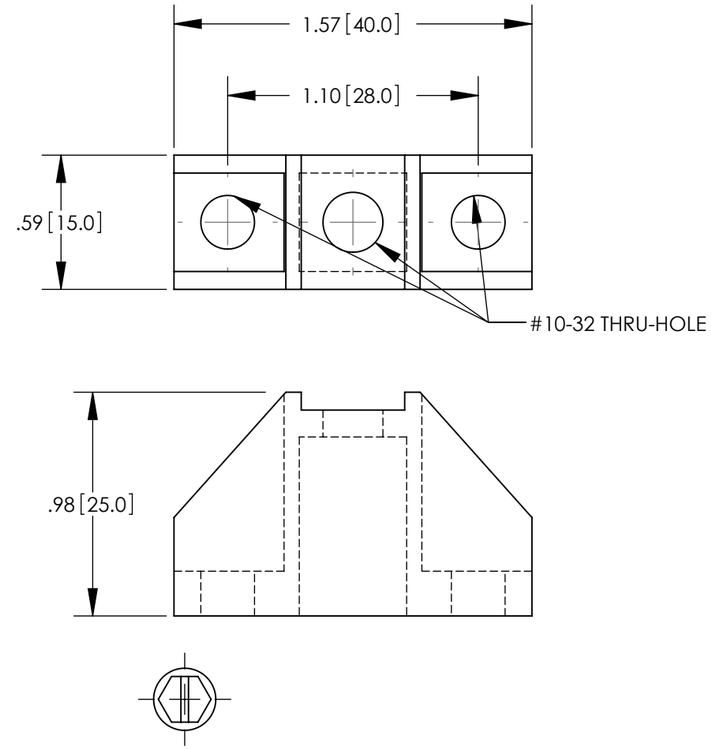

#10-32 THREAD FORMING SCREWS
(QTY. 6)

UGB-IN-SO

NOTES:

1. MATERIAL:
   UGB-B-SO: CDA-110 ELECTROLYTIC COPPER, TIN PLATED
   UGB-IN-SO: DMC GRADE DR17 RED HARD PLASTIC
   UL 94 V-0 (HALOGEN FREE)
   600V OF INSULATION
2. DESIGNED FOR USE WITH PANDUIT UNIVERSAL GROUND BAR SYSTEM, UGB2/0 SERIES
3. DIMENSIONS IN BRACKETS ARE MILLIMETERS

REV	DATE	BY	CHK	DESCRIPTION	ECN	-R	SUP
00	1/12	JHNU	SRBI	RELEASED TO PRODUCTION	10J017CC-JC	RGB	RGB

PANDUIT CORP. TINLEY PARK, ILLINOIS

UNIVERSAL GROUND BAR BONDING & ISOLATION STAND-OFFS
(UGB-B-SO, UGB-IN-SO)
CUSTOMER DRAWING

UNLESS OTHERWISE SPECIFIED DIMENSIONAL TOLERANCES ARE:
(.X) ± (.XXX) ±
(.XX) ± .02 [0.5] ANGLES ±

UNLESS OTHERWISE SPECIFIED, ALL DIMENSIONS ARE GIVEN IN INCHES, THIRD ANGLE PROJECTION

DRAWN BY JHNU
DATE 1/12
CHK'D SRBI
MAT'L:
SCALE NONE
DRAWING NO / CAD FILE 10J017CC-JC
DWG B SIZE

Компания «ЭлектроПласт» предлагает заключение долгосрочных отношений при поставках импортных электронных компонентов на взаимовыгодных условиях!

Наши преимущества:

- Оперативные поставки широкого спектра электронных компонентов отечественного и импортного производства напрямую от производителей и с крупнейших мировых складов;
- Поставка более 17-ти миллионов наименований электронных компонентов;
- Поставка сложных, дефицитных, либо снятых с производства позиций;
- Оперативные сроки поставки под заказ (от 5 рабочих дней);
- Экспресс доставка в любую точку России;
- Техническая поддержка проекта, помощь в подборе аналогов, поставка прототипов;
- Система менеджмента качества сертифицирована по Международному стандарту ISO 9001;
- Лицензия ФСБ на осуществление работ с использованием сведений, составляющих государственную тайну;
- Поставка специализированных компонентов (Xilinx, Altera, Analog Devices, Intersil, Interpoint, Microsemi, Aeroflex, Peregrine, Syfer, Eurofarad, Texas Instrument, Miteq, Cobham, E2V, MA-COM, Hittite, Mini-Circuits,General Dynamics и др.);

Помимо этого, одним из направлений компании «ЭлектроПласт» является направление «Источники питания». Мы предлагаем Вам помощь Конструкторского отдела:

- Подбор оптимального решения, техническое обоснование при выборе компонента;
- Подбор аналогов;
- Консультации по применению компонента;
- Поставка образцов и прототипов;
- Техническая поддержка проекта;
- Защита от снятия компонента с производства.

Как с нами связаться

Телефон: 8 (812) 309 58 32 (многоканальный)
Факс: 8 (812) 320-02-42
Электронная почта: org@eplast1.ru
Адрес: 198099, г. Санкт-Петербург, ул. Калинина, дом 2, корпус 4, литера А.