THIS DRAWING IS UNPUBLISHED. RELEASED FOR PUBLICATION 20
© COPYRIGHT 20 BY - ALL RIGHTS RESERVED.

REVISIONS

P	LTR	DESCRIPTION	DATE	DWN	APVD
	A	INITIAL RELEASE	02MAR2016	N.P	X.X
	A1	ECR-17-003823 , ADD NEW PN	20MAR2017	BP	CW

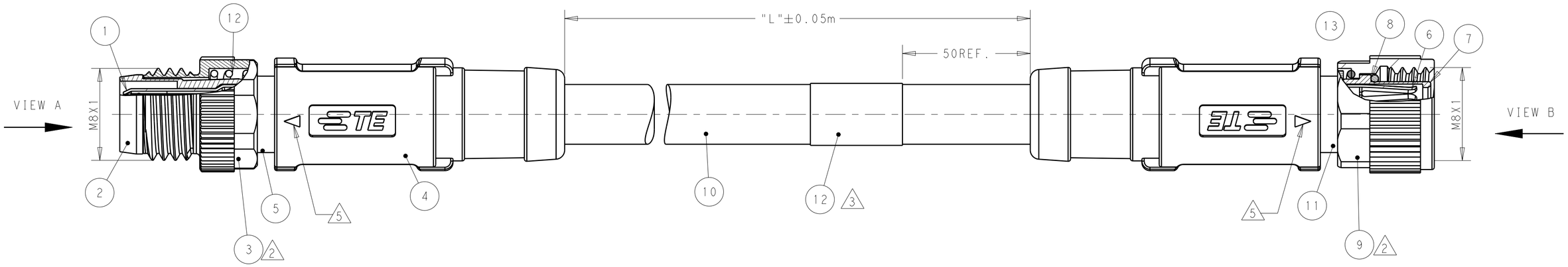

NOTES:

1. TECHNICAL DATA: SEE TABLE 1;
2. RECOMMEND TORQUE 0.4Nm;
3. TE LABLE AREA;
4. -**: CABLE LENGHT.-0.5:0.5m, -1.0:1.0m, -1.5:1.5m...;
5. INSERT MARK FOR MATING;
6. ALL PRODUCT MUST COMPLIANCE WITH ROHS AND REACH;
7. -00X: FOR CABLE LENGTH, SEE TABLE E AND REFER TO LENGH"L".

注意事项

1. 技术参数:见表1;
2. 推荐扭矩0.4Nm;
3. TE 标签位置;
4. -**线长:-0.5:0.5m,-1.0:1.0m,-1.5:1.5m;
5. 产品对插标示;
6. 产品必须符合ROHS与REACH;
7. -00X:线缆长度,参考表2,参照长度"L".

TABLE 1

TECHNICAL DATA	T40621X3003-00X	T40621X3004-00X
RATED VOLTAGE	60V	30V
RATED CURRENT	3A	
POLLETION DEGREE	3	
OVERVOLTAGE CATEGORY	II	
MATERIAL GROUP	II	
DEGREE OF PROTECTION	IP67	

-	-	TE LABLE	14
-	STEEL	WAVE WASHER	13
-	STEEL	SPRING	12
-	BRASS	SHIELDING	11
-	-	CABLE	10
-	COPPER ALLOY	COUPLING NUT	9
GRAY COLOR	RUBBER	O-RING	8
BALCK COLOR	PA66	HOUSING	7
GOLD FLASH	COPPER ALLOY	CONTACT	6
-	COPPER ALOY	SHIELDING	5
BLUE COLOR	POLYURETHANE	OVER-MOLDING	4
-	COPPER ALLOY	COUPLING NUT	3
BALCK COLOR	PA66	HOUSING	2
GOLD FLASH	COPPER ALLOY	CONTACT	1
COMMENTS	MATERIAL	DESCRIPITON	ITEM

	T40621X3003-00X	T40621X3004-00X
VIEW A	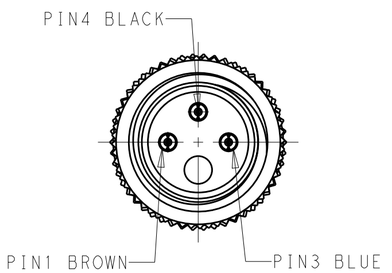	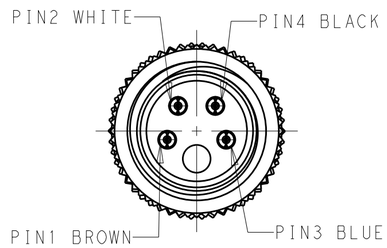
VIEW B	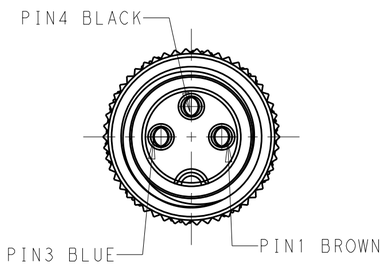	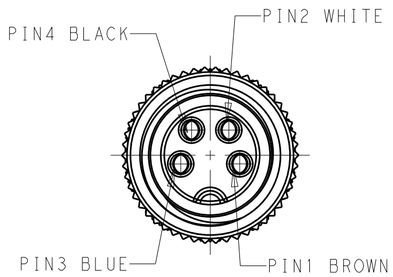

CABLE CHARACTERISTIC	LENGTH "L"	RECOMMEND OPERATION TEMPERATURE FOR CABLE	JACKET COLOR	JACKET MATERIAL	TYPE	POS.	PART NUMBER
WIRES: 0.34mm² (22AWG)	-001: 0.5m -002: 1.0m -003: 1.5m -004: 3.0m -005: 5.0m -006: 7.0m -007: 10.0m	FIXED: -25°C~80°C FLXIBLE: -10°C~80°C	GRAY	PUR (UL)	RPC-M8-4MS-**SHS0.34-M8-4FS-PUR (4)	4	T4062143004-00X (7)
					RPC-M8-3MS-**SHS0.34-M8-3FS-PUR (4)	4	T4062143003-00X (7)
		FIXED: -10°C~80°C FLXIBLE: -5°C~80°C	BLACK	PVC (UL)	RPC-M8-4MS-**SHS0.34-M8-4FS-PVC (4)	3	T4062133004-00X (7)
					RPC-M8-3MS-**SHS0.34-M8-3FS-PVC (4)	3	T4062133003-00X (7)
WIRES: 0.25mm² (24AWG)		FIXED: -25°C~80°C FLXIBLE: -10°C~80°C	GRAY	PUR (UL)	RPC-M8-4MS-**SH-M8-4FS-PUR (4)	4	T4062123004-00X (7)
					RPC-M8-3MS-**SH-M8-3FS-PUR (4)	3	T4062123003-00X (7)
		FIXED: -10°C~80°C FLXIBLE: -5°C~80°C	BLACK	PVC (UL)	RPC-M8-4MS-**SH-M8-4FS-PVC (4)	4	T4062113004-00X (7)
					RPC-M8-3MS-**SH-M8-3FS-PVC (4)	3	T4062113003-00X (7)

THIS DRAWING IS A CONTROLLED DOCUMENT.

DIMENSIONS: mm

TOLERANCES UNLESS OTHERWISE SPECIFIED:
0 PLC ±
1 PLC ±0.50
2 PLC ±0.35
3 PLC ±
4 PLC ±
ANGLES ±

MATERIAL
FINISH

DWN 23FEB2016 Nick Pan
CHK 23FEB2016 Kobby Zhao
APVD 23FEB2016 Xiang Xu
PRODUCT SPEC 108-106140
APPLICATION SPEC
WEIGHT

TE Connectivity

NAME: M8 CABLE ASSEMBLY SHIELDED TYPE DOUBLE ENDED

SIZE A2 | CAGE CODE | DRAWING NO C-T40621X300X00X | RESTRICTED TO

CUSTOMER DRAWING | SCALE 1:1 | SHEET 1 OF 1 | REV A1

Компания «ЭлектроПласт» предлагает заключение долгосрочных отношений при поставках импортных электронных компонентов на взаимовыгодных условиях!

Наши преимущества:

- Оперативные поставки широкого спектра электронных компонентов отечественного и импортного производства напрямую от производителей и с крупнейших мировых складов;
- Поставка более 17-ти миллионов наименований электронных компонентов;
- Поставка сложных, дефицитных, либо снятых с производства позиций;
- Оперативные сроки поставки под заказ (от 5 рабочих дней);
- Экспресс доставка в любую точку России;
- Техническая поддержка проекта, помощь в подборе аналогов, поставка прототипов;
- Система менеджмента качества сертифицирована по Международному стандарту ISO 9001;
- Лицензия ФСБ на осуществление работ с использованием сведений, составляющих государственную тайну;
- Поставка специализированных компонентов (Xilinx, Altera, Analog Devices, Intersil, Interpoint, Microsemi, Aeroflex, Peregrine, Syfer, Eurofarad, Texas Instrument, Miteq, Cobham, E2V, MA-COM, Hittite, Mini-Circuits,General Dynamics и др.);

Помимо этого, одним из направлений компании «ЭлектроПласт» является направление «Источники питания». Мы предлагаем Вам помощь Конструкторского отдела:

- Подбор оптимального решения, техническое обоснование при выборе компонента;
- Подбор аналогов;
- Консультации по применению компонента;
- Поставка образцов и прототипов;
- Техническая поддержка проекта;
- Защита от снятия компонента с производства.

Как с нами связаться

Телефон: 8 (812) 309 58 32 (многоканальный)
Факс: 8 (812) 320-02-42
Электронная почта: org@eplast1.ru
Адрес: 198099, г. Санкт-Петербург, ул. Калинина, дом 2, корпус 4, литера А.