Alle Rechte vorbehalten/ All rights reserved

X

Kontaktanordnung
contact arrangement

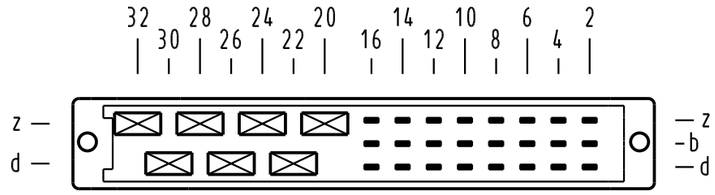

7 H Faston quer - Kontakte
7 H faston across - contacts

⊠ = Kontaktposition belegt
= *position with contacts*

▭ = Kontaktposition nicht belegt
= *position without contacts*

24 F WW - Kontakte
24 F WW - contacts

▬ = Kontaktposition belegt
= *position with contacts*

▫ = Kontaktposition nicht belegt
= *position without contacts*

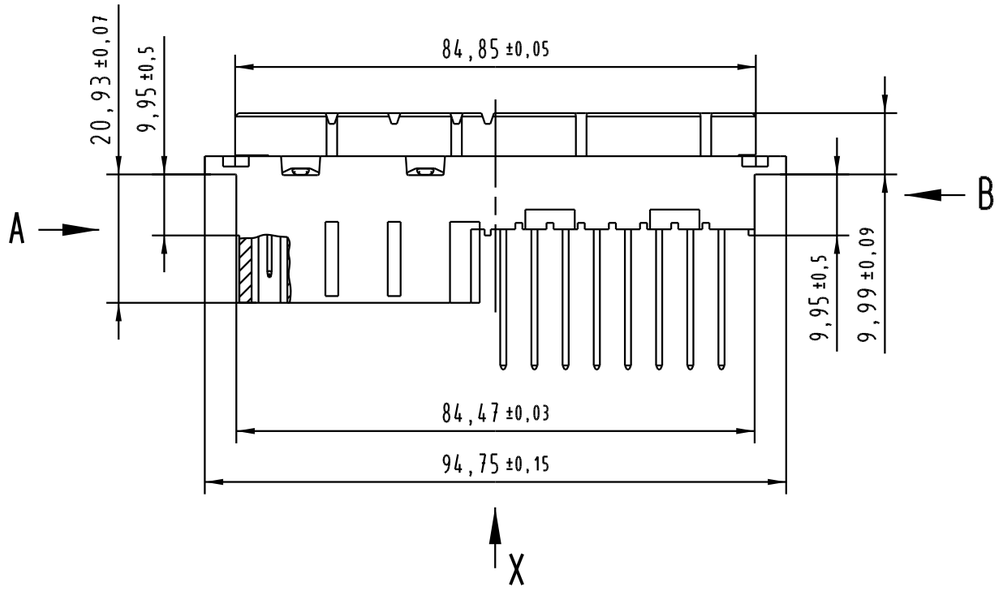

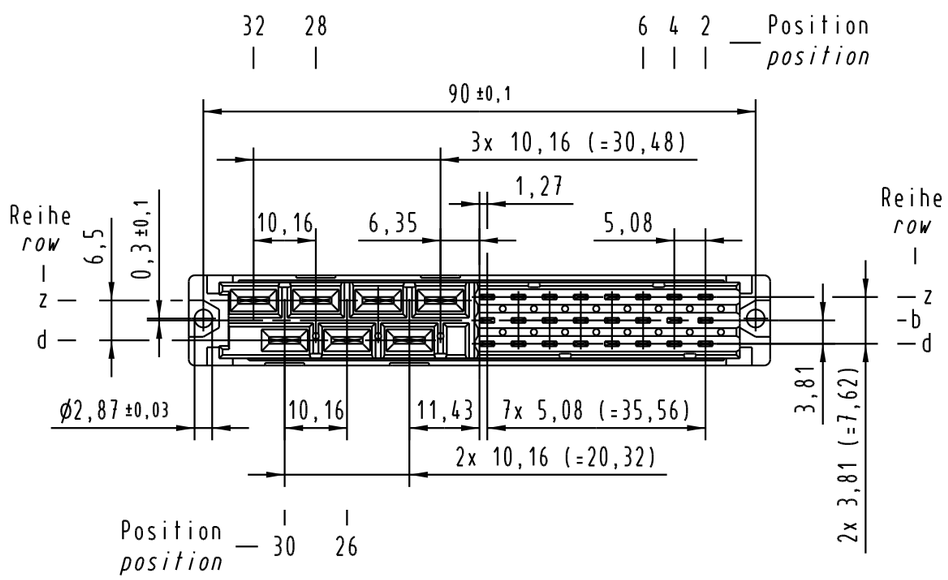

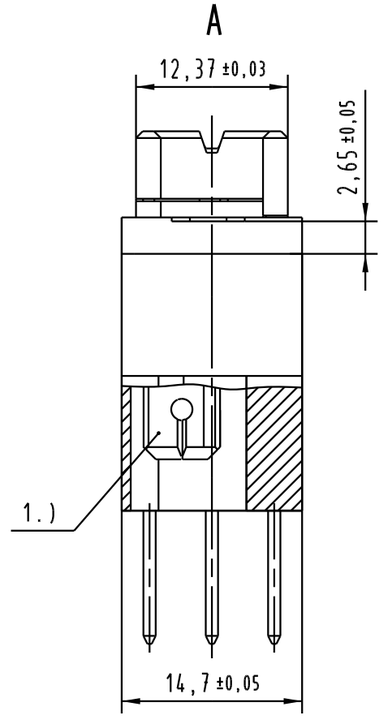

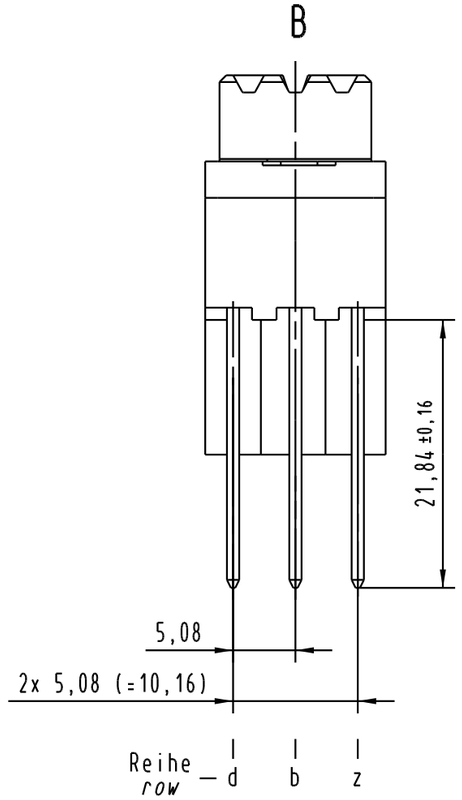

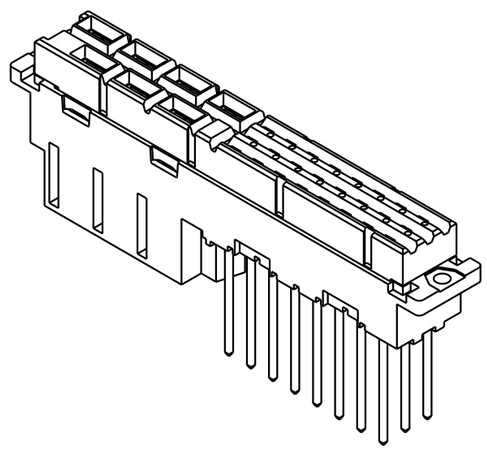

1.) Faston 6,3x0,8 für Steckhülse
entsprechend DIN 46245 und DIN 46247

1.) for faston 6,3x0,8 female contact
acc. to DIN 46245 and DIN 46247

H-Kontaktoberfläche Ag
H-contact plating Ag

09 06 231 7821	3
09 06 231 6821	2
09 06 231 2821	1
Bestell-Nr. *part-No.*	Anforderungsstufe nach IEC *performance level acc. to IEC*

All Dimensions in mm
Original Size DIN A 3

Techn. Character.
ergänzend/complementary IEC 60603-2

Nicht tolerierte Maße/*Free size tolerances*
ergänzend/complementary IEC 60603-2

	Dat.	Name	Maßstab/*Scale*
Detail.	14.06.05	Re	1 : 1
Insp.	14.06.05	kfoe	2 : 1
Stand.			

Bauform / *type* MH
female connector F WW
and H faston across 31 pol.

HARTING Electronics GmbH & Co. KG
D-32339 ESPELKAMP

TB 09 06 231 x821

Blatt/*page* /

Mod.	Dat.	Name
32694		

Sub. Mod. v.

Компания «ЭлектроПласт» предлагает заключение долгосрочных отношений при поставках импортных электронных компонентов на взаимовыгодных условиях!

Наши преимущества:

- Оперативные поставки широкого спектра электронных компонентов отечественного и импортного производства напрямую от производителей и с крупнейших мировых складов;
- Поставка более 17-ти миллионов наименований электронных компонентов;
- Поставка сложных, дефицитных, либо снятых с производства позиций;
- Оперативные сроки поставки под заказ (от 5 рабочих дней);
- Экспресс доставка в любую точку России;
- Техническая поддержка проекта, помощь в подборе аналогов, поставка прототипов;
- Система менеджмента качества сертифицирована по Международному стандарту ISO 9001;
- Лицензия ФСБ на осуществление работ с использованием сведений, составляющих государственную тайну;
- Поставка специализированных компонентов (Xilinx, Altera, Analog Devices, Intersil, Interpoint, Microsemi, Aeroflex, Peregrine, Syfer, Eurofarad, Texas Instrument, Miteq, Cobham, E2V, MA-COM, Hittite, Mini-Circuits,General Dynamics и др.);

Помимо этого, одним из направлений компании «ЭлектроПласт» является направление «Источники питания». Мы предлагаем Вам помощь Конструкторского отдела:

- Подбор оптимального решения, техническое обоснование при выборе компонента;
- Подбор аналогов;
- Консультации по применению компонента;
- Поставка образцов и прототипов;
- Техническая поддержка проекта;
- Защита от снятия компонента с производства.

Как с нами связаться

Телефон: 8 (812) 309 58 32 (многоканальный)
Факс: 8 (812) 320-02-42
Электронная почта: org@eplast1.ru
Адрес: 198099, г. Санкт-Петербург, ул. Калинина, дом 2, корпус 4, литера А.