THIS DRAWING IS UNPUBLISHED. RELEASED FOR PUBLICATION -,- .
© COPYRIGHT - BY TYCO ELECTRONICS CORPORATION. ALL RIGHTS RESERVED.

LOC	DIST
AD	00

REVISIONS

P	LTR	DESCRIPTION	DATE	DWN	APVD
	C	ECR-12-008098	08MAY2012	WC	AC

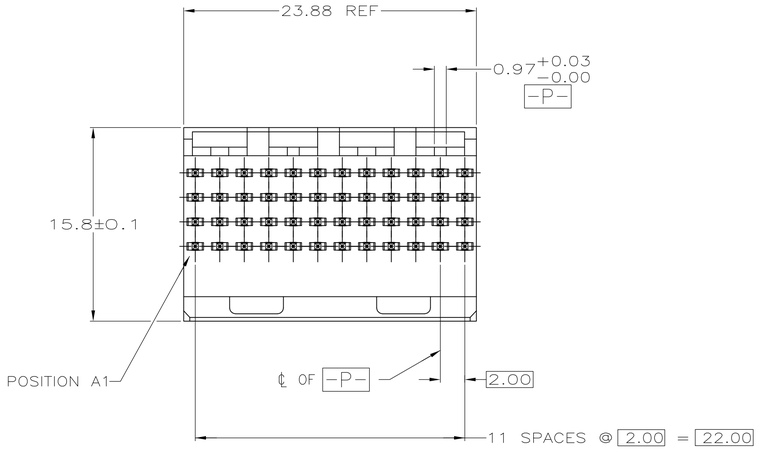

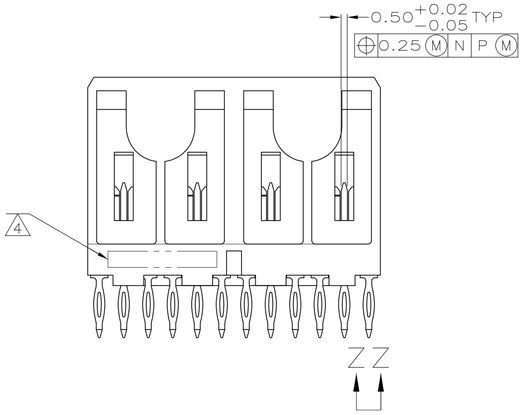

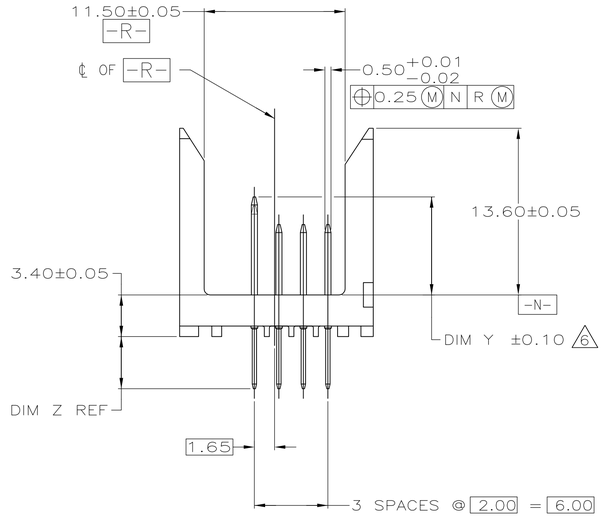

1. HOUSING MATERIAL: LIQUID CRYSTAL POLYMER.
   COLOR: NATURAL.
2. CONTACT MATERIAL: PHOSPHOR BRONZE.
3. CONTACT FINISH:(B)
   UNDERPLATE (ENTIRE CONTACT):
   0.00127 MIN NICKEL PER SAE-AMS-QQ-N-290
   ON MATING SURFACES:
   CONFORMS TO ALL TESTING SPECIFIED FOR TELCORDIA UNCONTROLLED ENVIRONMENT.
   ON LEADS:
   0.0006 MIN MATTE TIN PER ASTM B 545 OVER UNDERPLATE.
   LUBRICATION (MIN MATING SURFACES):
   SURFACE CONDITIONER AFTER PLATING.
4. PART MARKING, LOCATED APPROXIMATELY AS SHOWN.
5. SEE SHEET 2 FOR SEQUENCING CHARTS.
6. DIMENSION APPLIES WHEN SEATED ON PRINTED CIRCUIT BOARD.
7. OBSOLETE PARTS: OBSOLETE CIS STREAMLINING PER D.RENAUD/D.SINISI

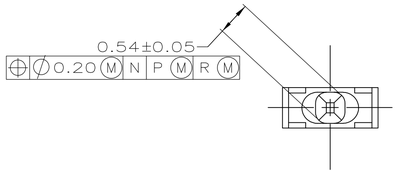

VIEW Z-Z
SCALE 20:1

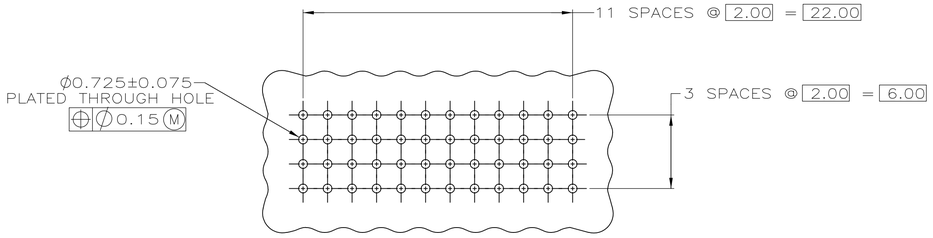

RECOMMENDED CIRCUIT PATTERN
PER IPC-D300 TYPE II. CLASS C
(COMPONENT SIDE)

THIS DRAWING IS A CONTROLLED DOCUMENT.

DIMENSIONS: mm

TOLERANCES UNLESS OTHERWISE SPECIFIED:
0 PLC ± –
1 PLC ± –
2 PLC ± 0.13
3 PLC ± –
4 PLC ± –
ANGLES ± –

MATERIAL 1 2
FINISH 3

DWN B.MCMASTER 15DEC04
CHK R.WERTZ 15DEC04
APVD R.WERTZ 15DEC04
PRODUCT SPEC —
APPLICATION SPEC —
WEIGHT —

Tyco Electronics
Tyco Electronics Corporation
Harrisburg, Pa 17105-3608

NAME PIN ASSY,SIGNAL MODULE,Z-PACK 2mm FB, 4 ROW,48 POSN,PRESS FIT LEADS WITH SEQUENCING

SIZE	CAGE CODE	DRAWING NO	RESTRICTED TO
A1	00779	C-5223611	—

CUSTOMER DRAWING
SCALE 4:1 SHEET 1 OF 2 REV C

THIS DRAWING IS UNPUBLISHED. RELEASED FOR PUBLICATION -,- .
© COPYRIGHT - BY TYCO ELECTRONICS CORPORATION. ALL RIGHTS RESERVED.

LOC	DIST
AD	00

REVISIONS

P	LTR	DESCRIPTION	DATE	DWN	APVD
	-	SEE SHEET 1	-	-	-

D	-	-	E	E	-	-	E	E	E	E	E	E	D
C	E	E	E	E	E	E	E	E	E	E	E	E	C
B	E	E	E	E	E	E	E	E	E	E	E	E	B
A	-	-	-	-	-	-	N	N	N	N	T	T	A
ROW	1	2	3	4	5	6	7	8	9	10	11	12	ROW

5223611-1

PART NUMBER

CONTACT LOAD CHART

D	UU	UU	UU	SS	SS	SS	UU	UU	UU	SS	SS	SS	D
C	UU	UU	UU	SS	SS	SS	UU	UU	UU	SS	SS	SS	C
B	UU	UU	UU	SS	SS	SS	UU	UU	UU	SS	SS	SS	B
A	UU	UU	UU	SS	SS	SS	UU	UU	UU	SS	SS	SS	A
ROW	1	2	3	4	5	6	7	8	9	10	11	12	ROW

5223611-2

PART NUMBER

CONTACT LOAD CHART

D	T	A	A	A	A	T	A	T	A	T	A	T	D
C	J	A	A	A	A	T	T	A	T	A	T	A	C
B	J	A	A	A	A	T	A	T	A	T	A	T	B
A	J	A	A	A	A	T	T	A	T	A	T	A	A
ROW	1	2	3	4	5	6	7	8	9	10	11	12	ROW

5223611-3

PART NUMBER

CONTACT LOAD CHART

D	A	A	A	A	A	A	A	A	A	A	A	A	D
C	A	A	A	A	A	A	A	A	A	A	A	A	C
B	J	J	J	J	J	J	J	J	J	J	J	J	B
A	A	A	A	A	A	A	A	A	A	A	A	A	A
ROW	1	2	3	4	5	6	7	8	9	10	11	12	ROW

5223611-4

PART NUMBER

CONTACT LOAD CHART

D	T	J	J	J	J	J	J	J	J	J	J	T	D
C	T	J	J	J	J	J	J	J	J	J	J	T	C
B	T	J	J	J	J	J	J	J	J	J	J	T	B
A	T	J	J	J	J	J	J	J	J	J	J	T	A
ROW	1	2	3	4	5	6	7	8	9	10	11	12	ROW

~~5223611-5~~ (7)

PART NUMBER

CONTACT LOAD CHART

D	SS		X		X		X		X			SS	D
C	SS			X		X		X		X		SS	C
B	SS		X		X		X		X			SS	B
A	SS			X		X		X		X		SS	A
ROW	1	2	3	4	5	6	7	8	9	10	11	12	ROW

~~5223611-7~~ (7)

PART NUMBER

CONTACT LOAD CHART

D	X	X	X	X	X	X	X	X	X	X	X	X	D
C	X	X	X	X	X	X	X	X	X	X	X	X	C
B	X	X	X	X	X	X	X	X	X	X	X	X	B
A	X	X	X	X	X	X	X	X	X	X	X	X	A
ROW	1	2	3	4	5	6	7	8	9	10	11	12	ROW

~~5223611-8~~ (7)

PART NUMBER

CONTACT LOAD CHART

D	E	E	E	E	E	E	E	E	E	E	E	T	D
C	E	E	E	E	E	E	E	E	E	E	E	E	C
B	N	E	E	E	E	E	E	E	E	E	E	N	B
A	E	E	E	E	E	E	E	E	E	E	E	T	A
ROW	1	2	3	4	5	6	7	8	9	10	11	12	ROW

~~5223611-9~~ (7)

PART NUMBER

CONTACT LOAD CHART

D	T		J		J		J		J			T	D
C	T			J		J		J		J		T	C
B	T		J		J		J		J			T	B
A	T			J		J		J		J		T	A
ROW	1	2	3	4	5	6	7	8	9	10	11	12	ROW

~~1-5223611-6~~ (7)

PART NUMBER

CONTACT LOAD CHART

D	E	E	E	E	E	E	E	E	E	E	E	E	D
C	E	E	E	E	E	E	E	E	E	E	E	E	C
B	E	E	E	E	E	E	E	E	E	E	E	E	B
A	N	N	N	N	T	T	N	N	N	N	T	T	A
ROW	1	2	3	4	5	6	7	8	9	10	11	12	ROW

3-5223611-7

OBSOLETE

PART NUMBER

CONTACT LOAD CHART

D	E	E	E	E	E	E	E	E	E	N	E	E	D
C	E	E	E	E	E	E	E	E	E	N	E	E	C
B	E	E	E	E	E	E	E	E	E	N	E	E	B
A	E	E	E	E	E	E	E	E	E	N	E	E	A
ROW	1	2	3	4	5	6	7	8	9	10	11	12	ROW

~~2 5223611 8~~ (7)

PART NUMBER

CONTACT LOAD CHART

D	E	E	E	E	E	E	J	J	E	N	N		D
C	E	E	E	E	E	E	J	J	E	N	N		C
B	E	E	E	E	E	E	J	J	E	N	N		B
A	E	E	E	E	E	E	J	J	E	N	N		A
ROW	1	2	3	4	5	6	7	8	9	10	11	12	ROW

~~2 5223611 9~~ (7)

PART NUMBER

CONTACT LOAD CHART

D	E	E	E	E	E	E	N	E	E	E	E	E	D
C	E	E	E	E	E	E	N	E	E	E	E	E	C
B	E	E	E	E	E	E	N	E	E	E	E	E	B
A	E	E	E	E	E	E	N	E	E	E	E	A	A
ROW	1	2	3	4	5	6	7	8	9	10	11	12	ROW

~~3 5223611 0~~ (7)

PART NUMBER

CONTACT LOAD CHART

D	UU	UU	UU	UU	UU	UU	UU	UU	UU	Y	UU	UU	D
C	UU	UU	UU	UU	UU	UU	UU	UU	UU	Y	UU	UU	C
B	UU	UU	UU	UU	UU	UU	UU	UU	UU	Y	UU	UU	B
A	UU	UU	UU	UU	UU	UU	UU	UU	UU	Y	UU	UU	A
ROW	1	2	3	4	5	6	7	8	9	10	11	12	ROW

3-5223611-1

OBSOLETE

PART NUMBER

CONTACT LOAD CHART

D	UU	UU	UU	UU	UU	UU	UU	UU	X	X	UU	Y	Y	D
C	UU	UU	UU	UU	UU	UU	UU	UU	X	X	UU	Y	Y	C
B	UU	UU	UU	UU	UU	UU	UU	UU	X	X	UU	Y	Y	B
A	UU	UU	UU	UU	UU	UU	UU	UU	X	X	UU	Y	Y	A
ROW	1	2	3	4	5	6	7	8	9	10	11	12	ROW

3-5223611-2

OBSOLETE

PART NUMBER

CONTACT LOAD CHART

D	Y	UU	UU	UU	UU	UU	UU	UU	UU	UU	GG	UU	UU	D
C	Y	UU	UU	UU	UU	UU	UU	UU	UU	UU	Y	UU	UU	C
B	Y	UU	UU	UU	UU	UU	UU	UU	UU	UU	UU	UU	UU	B
A	Y	UU	UU	UU	UU	UU	UU	UU	UU	UU	UU	UU	UU	A
ROW	1	2	3	4	5	6	7	8	9	10	11	12	ROW

3-5223611-3

OBSOLETE

PART NUMBER

CONTACT LOAD CHART

D	J	J	J	J	J	E	N	E	N	E	N	E	D
C	J	J	J	J	E	N	E	N	E	N	E	N	C
B	J	J	J	J	J	J	J	J	J	J	J	J	B
A	J	J	J	J	J	J	J	J	J	J	J	J	A
ROW	1	2	3	4	5	6	7	8	9	10	11	12	ROW

3-5223611-4

PART NUMBER

CONTACT LOAD CHART

D	N	N	J	J	N	N	N	N	N	E	E	E	D
C	N	N	J	J	N	N	N	E	N	N	N	N	C
B	N	N	J	J	N	N	N	N	N	N	E	N	B
A	N	N	J	J	N	N	E	E	E	N	N	N	A
ROW	1	2	3	4	5	6	7	8	9	10	11	12	ROW

3-5223611-5

PART NUMBER

CONTACT LOAD CHART

Y (3)	7.25	13.60
X (3)	6.50	13.60
J (3)	6.50	4.25
A (3)	5.00	4.25
SS (3)	8.00	13.60
UU (3)	5.75	13.60
T (3)	8.00	4.25
N (3)	7.25	4.25
E (3)	5.75	4.25
CONTACT LETTER	DIM Y	DIM Z

THIS DRAWING IS A CONTROLLED DOCUMENT.

DIMENSIONS: mm

TOLERANCES UNLESS OTHERWISE SPECIFIED:
0 PLC ± -
1 PLC ± -
2 PLC ± 0.13
3 PLC ± -
4 PLC ± -
ANGLES ± -

MATERIAL: SEE SHEET 1
FINISH: SEE SHEET 1

DWN R.MCMASTER 15DEC04
CHK R.WERTZ 15DEC04
APVD R.WERTZ 15DEC04
PRODUCT SPEC —
APPLICATION SPEC —
WEIGHT —

Tyco Electronics
Tyco Electronics Corporation
Harrisburg, Pa 17105-3608

NAME: PIN ASSY,SIGNAL MODULE,Z-PACK 2mm FB, 4 ROW,48 POSN,PRESS FIT LEADS WITH SEQUENCING

SIZE	CAGE CODE	DRAWING NO	RESTRICTED TO
A1	00779	C-5223611	—

CUSTOMER DRAWING | SCALE 4:1 | SHEET 2 OF 2 | REV C

Компания «ЭлектроПласт» предлагает заключение долгосрочных отношений при поставках импортных электронных компонентов на взаимовыгодных условиях!

Наши преимущества:

- Оперативные поставки широкого спектра электронных компонентов отечественного и импортного производства напрямую от производителей и с крупнейших мировых складов;
- Поставка более 17-ти миллионов наименований электронных компонентов;
- Поставка сложных, дефицитных, либо снятых с производства позиций;
- Оперативные сроки поставки под заказ (от 5 рабочих дней);
- Экспресс доставка в любую точку России;
- Техническая поддержка проекта, помощь в подборе аналогов, поставка прототипов;
- Система менеджмента качества сертифицирована по Международному стандарту ISO 9001;
- Лицензия ФСБ на осуществление работ с использованием сведений, составляющих государственную тайну;
- Поставка специализированных компонентов (Xilinx, Altera, Analog Devices, Intersil, Interpoint, Microsemi, Aeroflex, Peregrine, Syfer, Eurofarad, Texas Instrument, Miteq, Cobham, E2V, MA-COM, Hittite, Mini-Circuits,General Dynamics и др.);

Помимо этого, одним из направлений компании «ЭлектроПласт» является направление «Источники питания». Мы предлагаем Вам помощь Конструкторского отдела:

- Подбор оптимального решения, техническое обоснование при выборе компонента;
- Подбор аналогов;
- Консультации по применению компонента;
- Поставка образцов и прототипов;
- Техническая поддержка проекта;
- Защита от снятия компонента с производства.

Как с нами связаться

Телефон: 8 (812) 309 58 32 (многоканальный)
Факс: 8 (812) 320-02-42
Электронная почта: org@eplast1.ru
Адрес: 198099, г. Санкт-Петербург, ул. Калинина, дом 2, корпус 4, литера А.