THIS DRAWING IS UNPUBLISHED.
DIFFUSION RESTREINTE AMP
© COPYRIGHT – By –
RELEASED FOR PUBLICATION – , – .
ALL RIGHTS RESERVED.
TOUS DROITS RESERVES.

LOC	DIST
F	7

REVISIONS

P	LTR REV	DESCRIPTION MODIFICATIONS	DATE	DWN DESS.	APVD APP.
	H	UP DATE THE DWG & ADD NEW P/N 1379731-3	11MAY2011	NT.N	J.L
	J	DIMENSION "L" =1.8 +/-0.3 WAS 1.8 +/-0.2	20DEC2011	NT.N	J.L
	K	ADDED NEW P/N 6-1379731-3	11FEB2015	NT.N	J.L

DETAIL X
SCALE(ECH.) 10:1

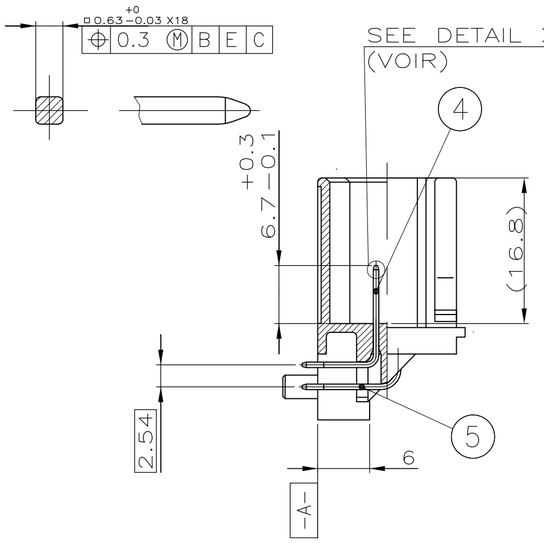

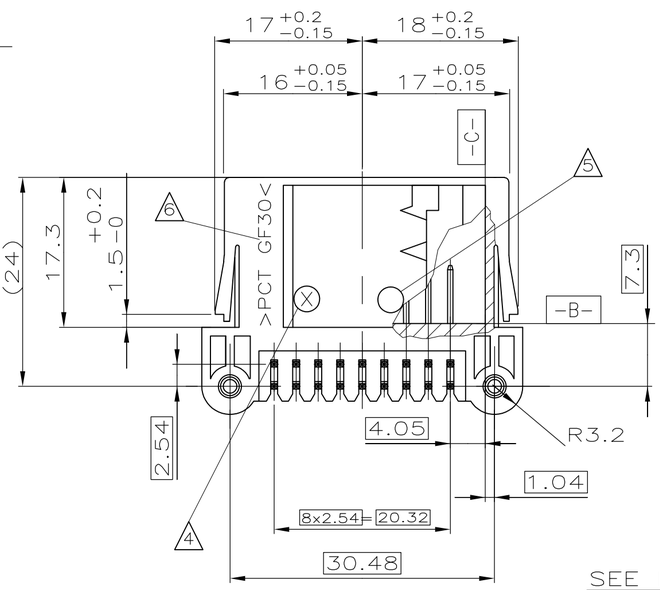

(H) DETAIL W
OTHER FORM POSSIBLE
(AUTRE FORME POSSIBLE)

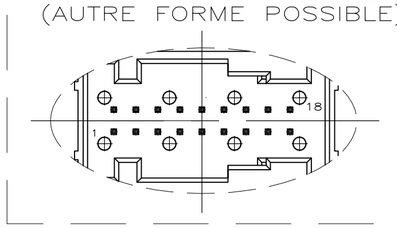

NOTES:

1. PRODUCTION DATE OF PLASTIC PART
   DATE PRODUCTION DU BOITIER PLASTIQUE
2. TE LOGO
   LOGO DE TE
3. ASSEMBLY PART NUMBER
   REFERENCE DU PRODUIT ASSEMBLE
4. MOLD STATUS REVISION
   INDICE REVISION DU MOULE
5. MOLD CAVITY IDENTIFICATION NUMBER
   NUMERO D'EMPREINTE DU MOULE
6. PLASTIC MATERIAL IDENTIFICATION
   IDENTIFICATION DE LA MATIERE PLASTIQUE
7. ASEMBLY DATE MARKING
   MARQUAGE DE DATE D'ASSEMBLAGE

⋈ CAPABILITY DIMENSION FOR THE TOOLINGS QUALIFICATION ONLY
COTE DE CAPABILITE UNIQUEMENT POUR LA QUALIFICATION D'OUTILLAGES

8 ONLY COMPATIBLE WITH THE CONNECTORS UNDER P/NS : 185307-X ; 185315-X
COMPATIBLE UNIQUEMENT AVEC LES CONNECTEURS SOUS REF. :

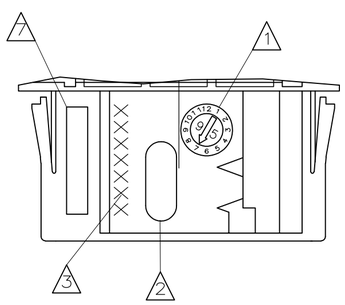

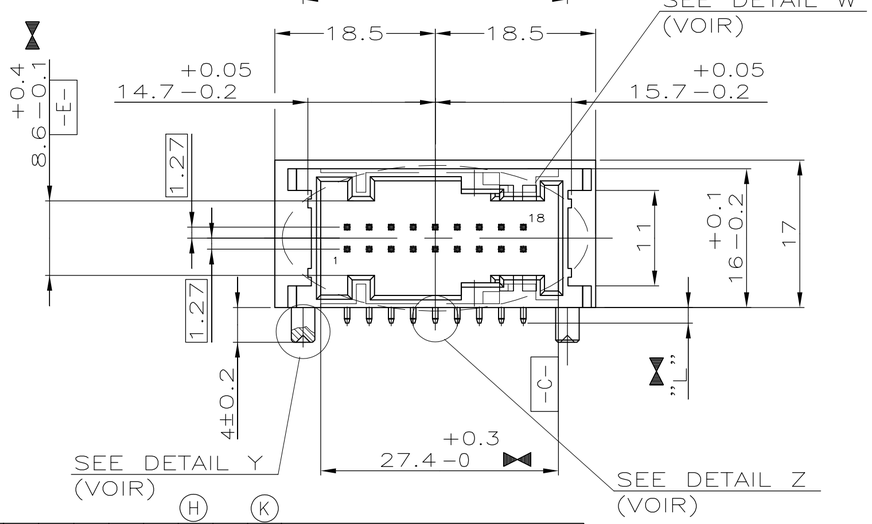

DETAIL Y
Scale(Ech.) 5:1

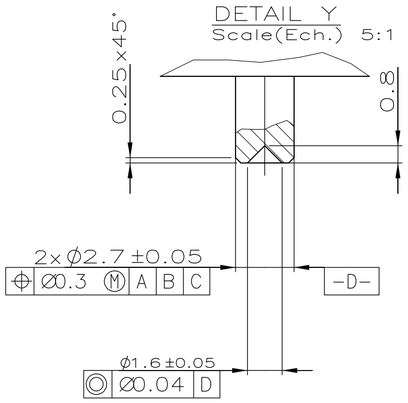

DETAIL Z
SCALE(ECH.) 20:1

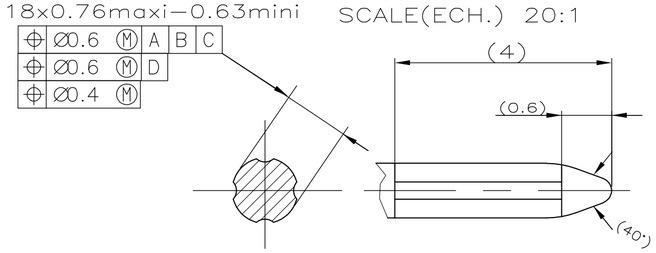

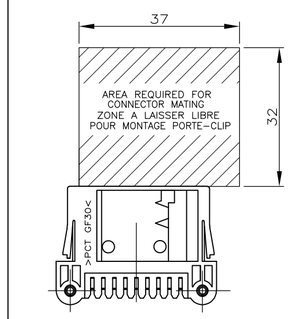

SCALE(ECH.) 1:1

185680

	(H)					(K)			
	X	X	X	X	X				PACKAGING IN TRAY THERMO. CONDITIONNEMENT EN PLATEAU THERMO.
						X	X	X	PACKAGING IN STICK CONDITIONNEMENT EN TUBE
ASSY P/N REF. ASSEMBLEE	185680-1	185680-2	1379731-1	1379731-2	1379731-3	6-1379731-1	6-1379731-2	6-1379731-3	

QTY/QTE								P/N TO BE MARKED REF. A MARQUER (3)	"L"	MATERIAL MATIERE	DESIGNATION	COLOR/FINISH COULEUR/FINITION	REP.
		9	9	9	9	9	9		2.7±0.3 (H)	CuSn6	LONG PIN MQS CONTACT LONG MQS	POST TIN PLATED POST-ETAME	5
		9	9	9	9	9	9				SHORT PIN MQS CONTACT COURT MQS		4
9	9								1.8±0.3 (J)		LONG PIN MQS CONTACT LONG MQS		5
9	9										SHORT PIN MQS CONTACT COURT MQS		4
(H)					1			1	1379731	PCT GF30	HOUSING CODING 3 EMBASE CODAGE 3	BLUE BLEU	3
			1			1					HOUSING CODING 2 EMBASE CODAGE 2	WHITE BLANC	2
		1			1						HOUSING CODING 1 EMBASE CODAGE 1	BLACK NOIR	1
	1								185680		HOUSING CODING 2 EMBASE CODAGE 2	WHITE BLANC	2
1											HOUSING CODING 1 EMBASE CODAGE 1	BLACK NOIR	1

CODING / DETROMPAGE

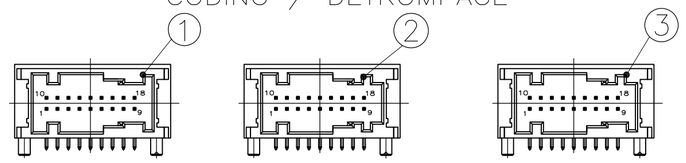

BLACK/NOIR
185680-1
1379731-1
6-1379731-1

WHITE/BLANC
185680-2
1379731-2
6-1379731-2

BLUE (BLEU)
1379731-3
6-1379731-3 (K)

THIS DRAWING IS A CONTROLLED DOCUMENT.
CE SCHÉMA EST UN DOCUMENT CONTROLÉ

DIMENSIONS: mm

TOLERANCES UNLESS OTHERWISE SPECIFIED: TOLERANCES NON SPECIFIEES (SUIV NB DE DECIMALES):
0 PLC /DEC ± –
1 PLC /DEC ± 0.3
2 PLC /DEC ± –
3 PLC /DEC ± –
4 PLC /DEC ± –
ANGLES ± 5'

MATERIAL MATIERE –
FINISH FINITION –
WEIGHT MASSE APPROX –

DWN/DESSINE 03-MAY-96 Sladjan IVANOVIC
CHK/VERIFIE 26-JUN-97 J.LAQUERBE
APVD/APPROUVE 26-JUN-97 JJ.REVIL
PRODUCT SPEC SPEC. PRODUIT 108-15151
APPLICATION SPEC SPEC. APPLICATION –

TE Connectivity

NAME TITRE 18W MQS HEADER BENT LEFT WITH CRESSING PIN
EMBASE 18 V MQS COUDEE GAUCHE
AVEC PION DE BOUTEROLLAGE

SIZE FORMAT	CAGE CODE	DRAWING NO No PLAN	RESTRICTED TO
A2	00779	C-185680	–

CUSTOMER DRAWING/PLAN CLIENT UNIQUEMENT POUR REFERENCE | SCALE ECHELLE 2:1 | SHEET FEUILLE 1 OF 1 | REV K

1471-9 (3/11)

9:12am

Компания «ЭлектроПласт» предлагает заключение долгосрочных отношений при поставках импортных электронных компонентов на взаимовыгодных условиях!

Наши преимущества:

- Оперативные поставки широкого спектра электронных компонентов отечественного и импортного производства напрямую от производителей и с крупнейших мировых складов;
- Поставка более 17-ти миллионов наименований электронных компонентов;
- Поставка сложных, дефицитных, либо снятых с производства позиций;
- Оперативные сроки поставки под заказ (от 5 рабочих дней);
- Экспресс доставка в любую точку России;
- Техническая поддержка проекта, помощь в подборе аналогов, поставка прототипов;
- Система менеджмента качества сертифицирована по Международному стандарту ISO 9001;
- Лицензия ФСБ на осуществление работ с использованием сведений, составляющих государственную тайну;
- Поставка специализированных компонентов (Xilinx, Altera, Analog Devices, Intersil, Interpoint, Microsemi, Aeroflex, Peregrine, Syfer, Eurofarad, Texas Instrument, Miteq, Cobham, E2V, MA-COM, Hittite, Mini-Circuits,General Dynamics и др.);

Помимо этого, одним из направлений компании «ЭлектроПласт» является направление «Источники питания». Мы предлагаем Вам помощь Конструкторского отдела:

- Подбор оптимального решения, техническое обоснование при выборе компонента;
- Подбор аналогов;
- Консультации по применению компонента;
- Поставка образцов и прототипов;
- Техническая поддержка проекта;
- Защита от снятия компонента с производства.

Как с нами связаться

Телефон: 8 (812) 309 58 32 (многоканальный)
Факс: 8 (812) 320-02-42
Электронная почта: org@eplast1.ru
Адрес: 198099, г. Санкт-Петербург, ул. Калинина, дом 2, корпус 4, литера А.