NICHT VERMASSTE KANTEN SIND NICHT MAßSTÄBLICH	ÄNDERUNGEN DIE DEM TECHN. FORTSCHRITT DIENEN , BEHALTEN WIR UNS VOR	ZEICHNUNG GÜLTIG AB KW 27/92	ZEICHNUNG GESCHÜTZT DURCH © COPYRIGHT 1991 AMP DEUTSCHLAND GMBH ALLE RECHTE VORBEHALTEN
NOT MEASURED EDGES ARE NOT SCALED	ALTERATIONS CONCERNING TECHN. IMPROVEMENTS ARE RESTRICTED BY AMP	DRAWING VALID FROM	

REV.	ÄNDERUNG	DATUM	NAME
B	ECR-08-017250	09/07/08	M.J.G

NUMMER 134959

VERWENDET FÜR -

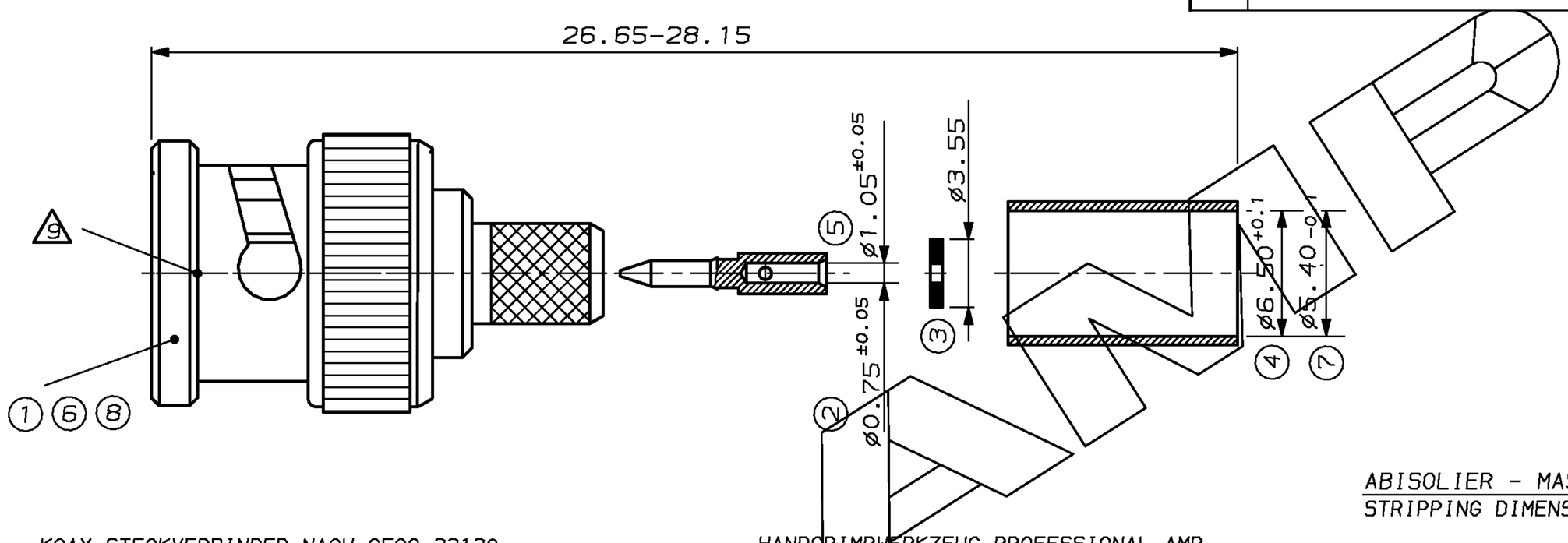

1 KOAX STECKVERBINDER NACH CECC 22120
COAX CONNECTOR COMPLIES WITH SPEC. CECC 22120

2 KOAX - STECKER (POS. 1,6,8) MONTIERT MIT STIFTKONTAKT (POS. 2,5), MIT ABSTANDSSCHEIBE (POS. 3) UND CRIMPHÜLSE (POS. 4,7) IM PLASTIKBEUTEL VERPACKT
COAX PLUG (POS. 1,6,8) ASSEMBLED , WITH MALE CONTACT (POS. 2,5) , WITH SPACER (POS. 3) AND CRIMPFERRULE (POS. 4,7) PACKED IN PLASTIC BAG

3 VERNICKELT NACH AMP SPEZ. 112-25-2 2.0 µm MIN. - 4.0 µm MAX. DICKE.
NICKEL PL. PER AMP SPEC. 112-25-2, 2.0 µm MIN. - 4.0 µm MAX. THK

4 VERGOLDET 0.1-0.2µm DICKE ÜBER NOM. 4.0µm Ni P DICKE
0.1-0.2µm Au OVER NOM. 4.0µm Ni P PLATING

5 ANDERE KABELTYPEN AUF ANFRAGE
OTHER CABLETYPS ON REQUEST

6 HANDCRIMPWERKZEUG PROFESSIONAL AMP PN 734320-1 ODER STANDARD AMP PN 947488-1
HAND CRIMPING TOOL PROFESSIONAL AMP PN 734320-1 ODER STANDARD AMP PN 947488-1

7 ABSTANDSSCHEIBE POS.3 NUR BEI VERWENDUNG VON RG 62 BENUTZEN
USE SPACER POS.3 ONLY IN CASE OF RG 62 CONNECTION

8 SONDERPACKEINHEIT 100 STK.
BULK PACKAGE PER 100 PCS.

9 AMP FIRMENZEICHEN
AMP LOGO

ABISOLIER - MASSE
STRIPPING DIMENSIONS

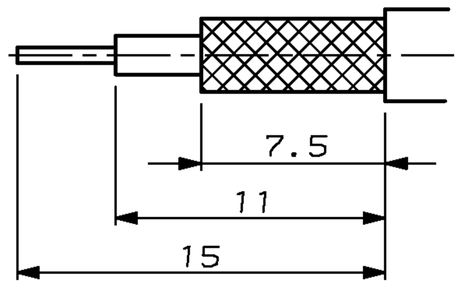

CAD-ORIGINAL
ZEICHNUNG NICHT ÄNDERN

WAR NR. -
PASSEND ZU -

BESTELL-NR. PART-NO.	POS. ITEM-NO.	STÜCK PIECES	BENENNUNG EINZELTEIL DESCRIPTION	WERKSTOFF MATERIAL	OBERFLÄCHE PLATING / FARBE/COLOUR
			GEZ. 18.7.91 ATZMANN	GEPR. 7.1.92 ZANDER	

AMP | AMP DEUTSCHLAND G.m.b.H. Langen b.Ffm.,West Germany

BENENNUNG/DISCRIPTION
COAXICON® SERIE BNC , KABELSTECKER FÜR EINF. GESCHIRMTES FLEX. KABEL , RG59 / RG62 , VOLLCRIMP

COAXICON® SERIES BNC , PLUG FOR SINGLE BRAID FLEX. CABLE , RG59 / RG62 , CRIMP

K

NICHT TOLERIERTE MASSE	FORMAT	ZEICHNUNGS-NR.
± 0.15 ± -	A3	134959
MASSTAB/SCALE 4:1	BLATT/SHEET 1 VON 2	REV. B

NICHT VERMASSTE KANTEN SIND NICHT MAßSTÄBLICH	ÄNDERUNGEN DIE DEM TECHN. FORTSCHRITT DIENEN , BEHALTEN WIR UNS VOR	ZEICHNUNG GÜLTIG AB KW 27/92	ZEICHNUNG GESCHÜTZT DURCH © COPYRIGHT 1992 AMP DEUTSCHLAND GMBH ALLE RECHTE VORBEHALTEN
NOT MEASURED EDGES ARE NOT SCALED	ALTERATIONS CONCERNING TECHN. IMPROVEMENTS ARE RESTRICTED BY AMP	DRAWING VALID FROM	

REV.	ÄNDERUNG	DATUM	NAME
-	-	-	-

NUMMER 134959

VERWENDET FÜR -

CAD-ORIGINAL
ZEICHNUNG NICHT ÄNDERN

WAR NR. -

PASSEND ZU -

BESTELL-NR. PART-NO.	BESTELL-NR. PART-NO.	KABELTYP CABLETYPE	POS. ITEM-NO.	STÜCK PIECES	BENENNUNG EINZELTEIL DESCRIPTION	WERKSTOFF MATERIAL	OBERFLÄCHE PLATING / FARBE/COLOUR
5-134959-3 (8)	1-134959-2 (2)	-	7	1	CRIMPHÜLSE CRIMPFERRULE	SFCu	(3)
			5	1	STIFTKONTAKT MALE CONTACT	CuZn	(4)
			8	1	STECKER PLUG	CuZn	(3)
5-134959-2 (7) (8)	1-134959-1 (7) (2)	RG 62 RG 59	4	1	CRIMPHÜLSE CRIMPFERRULE	SFCu	(3)
			3	1	ABSTANDSSCHEIBE SPACER	PA	
			2	1	STIFTKONTAKT MALE CONTACT	CuZn	(4)
			6	1	STECKER PLUG	CuZn	(3)
5-134959-4 (8) -	134959-4 (2)	AL 0.8/3.2L	4	1	CRIMPHÜLSE CRIMPFERRULE	SFCu	(3)
			5	1	STIFTKONTAKT MALE CONTACT	CuZn	(4)
			1	1	STECKER PLUG	DRUCKGUSS DIE CAST ZnAlCu	(3)
5-134959-1 (7) (8)	134959-1 (7) (2)	RG 62 RG 59	4	1	CRIMPHÜLSE CRIMPFERRULE	SFCu	(3)
			3	1	ABSTANDSSCHEIBE SPACER	PA	
			2	1	STIFTKONTAKT MALE CONTACT	CuZn	(4)
			1	1	STECKER PLUG	DRUCKGUSS DIE CAST ZnAlCu	(3)

GEZ. FISCHER 7.1.92

GEPR. ZANDER 7.1.92

AMP | AMP DEUTSCHLAND G.m.b.H. Langen b.Ffm.,West Germany

BENENNUNG/DESCRIPTION

COAXICON® SERIE BNC , KABELSTECKER FÜR EINF. GESCHIRMTES FLEX. KABEL , RG59 / RG62 , VOLLCRIMP

COAXICON® SERIES BNC , PLUG FOR SINGLE BRAID FLEX. CABLE , RG59 / RG62 , CRIMP

K

NICHT TOLERIERTE MASSE	FORMAT	ZEICHNUNGS-NR.
± 0.15 ± -	A3	134959
MASSTAB/SCALE -	BLATT/SHEET 2 VON 2	REV. B

25-MAR-93 11:54:25 sm5200 /home/g02s01/sm5200/u.90-52502 s.k134959.sh2

Компания «ЭлектроПласт» предлагает заключение долгосрочных отношений при поставках импортных электронных компонентов на взаимовыгодных условиях!

Наши преимущества:

- Оперативные поставки широкого спектра электронных компонентов отечественного и импортного производства напрямую от производителей и с крупнейших мировых складов;
- Поставка более 17-ти миллионов наименований электронных компонентов;
- Поставка сложных, дефицитных, либо снятых с производства позиций;
- Оперативные сроки поставки под заказ (от 5 рабочих дней);
- Экспресс доставка в любую точку России;
- Техническая поддержка проекта, помощь в подборе аналогов, поставка прототипов;
- Система менеджмента качества сертифицирована по Международному стандарту ISO 9001;
- Лицензия ФСБ на осуществление работ с использованием сведений, составляющих государственную тайну;
- Поставка специализированных компонентов (Xilinx, Altera, Analog Devices, Intersil, Interpoint, Microsemi, Aeroflex, Peregrine, Syfer, Eurofarad, Texas Instrument, Miteq, Cobham, E2V, MA-COM, Hittite, Mini-Circuits,General Dynamics и др.);

Помимо этого, одним из направлений компании «ЭлектроПласт» является направление «Источники питания». Мы предлагаем Вам помощь Конструкторского отдела:

- Подбор оптимального решения, техническое обоснование при выборе компонента;
- Подбор аналогов;
- Консультации по применению компонента;
- Поставка образцов и прототипов;
- Техническая поддержка проекта;
- Защита от снятия компонента с производства.

Как с нами связаться

Телефон: 8 (812) 309 58 32 (многоканальный)
Факс: 8 (812) 320-02-42
Электронная почта: org@eplast1.ru
Адрес: 198099, г. Санкт-Петербург, ул. Калинина, дом 2, корпус 4, литера А.