SA136F REV. J

REVISIONS			RELEASED	
REV.		DESCRIPTION	DATE	APPROVED
A		MOD DIMS & ORIENTATION OF AUX TERM BLOCK	05/07/12	EPW
B		MOD DIMS; ADDED DOUBLE VOLTAGE	05/08/19	EPW
C		ADDED ENVIRONMENT/COIL SPECS; .138-32 CALLOUT	05/08/19	EPW
D		ADDED COIL CURRENT	05/09/20	EPW
E		UPDATED COIL CURRENTS	06/02/21	EPW
F		UPDATED VIEWS WITH LATEST PART REVISIONS	07/10/05	JMK
G		ADD REVISED LABELS	07/11/30	JMK
H		UPDATED VIEWS WITH LATEST REVS	08/04/24	JMK
J		ADDED .850 DIM.	12/03/16	CB

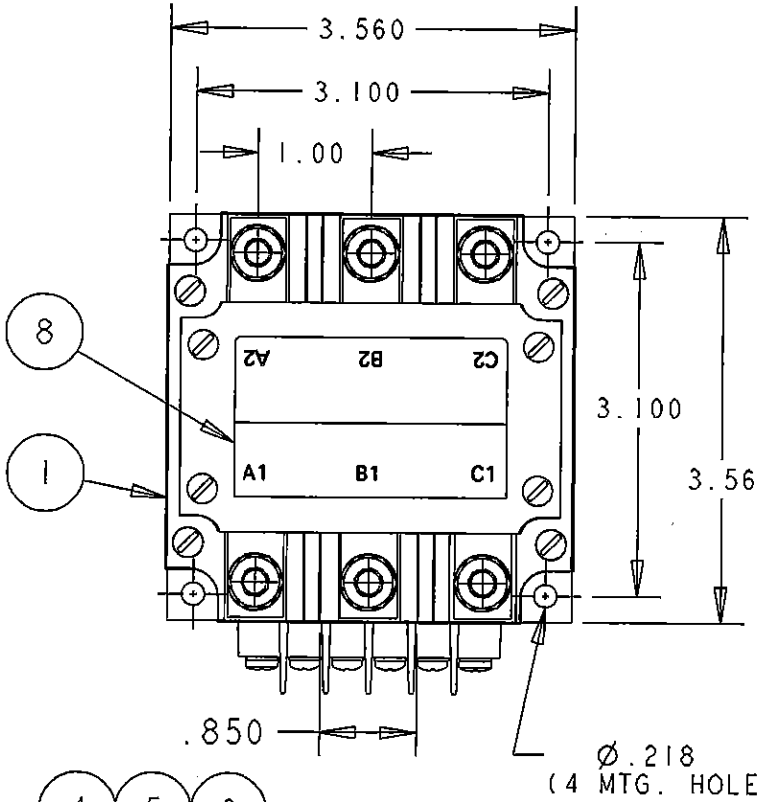

CONSTRUCTION	GASKET SEALED (DUST & WATER RESISTANCE)	
MAIN CONTACTS		
CONFIGURATION	3PST NORMALLY OPEN	(DOUBLE BREAK)
VOLTAGE	240/416 VAC	480 VAC
FREQUENCY	50/60/400 HZ	50/60/400HZ
CURRENT RES.	240A	120A
RUPTURE	2400A	1200A
OPERATE TIME	50mS MAX	
SIMULTANEITY	5mS	
COIL DATA		
DUTY CYCLE	CONTINOUS ECONOMIZING	
NORMAL OPER. VOLT.	24 VDC	
OPER. VOLTAGE RANGE	18VDC-32VDC	
MAX PICKUP VOLTAGE	18 VDC	
DROPOUT VOLTAGE	1-10 VDC	
COIL CURRENT		
INRUSH	3.0 A MAX AT 28 VDC & 25°C	
HOLD	0.35 A MAX AT 28 VDC & 25°C	
AUX CONTACTS		
CONFIGURATION	1 SPST N.O.	
VOLTAGE	28 VDC	
CURRENT RES.	5 AMP 28VDC 10 AMP 120VAC	
LIFE ELECTRICAL	50,000 CYCLES MIN.	
LIFE MECHANICAL	100,000 CYCLES MIN.	
MAX WEIGHT	2.8 LBS	

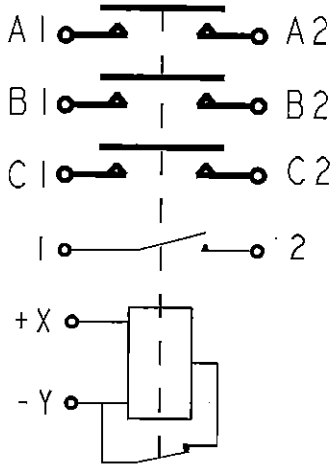

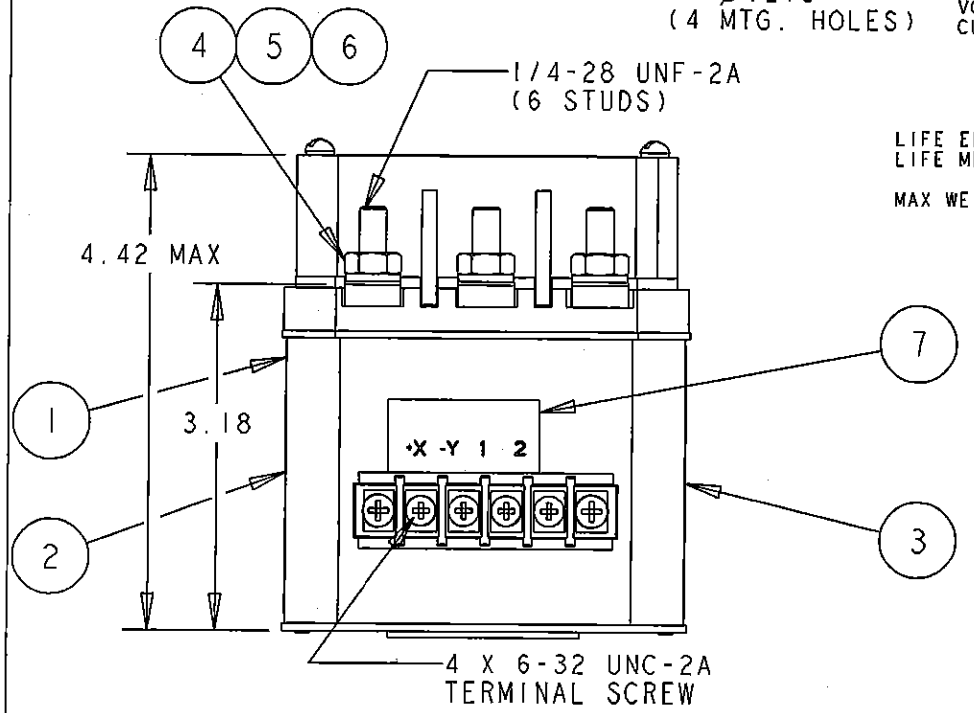

FIND NO	QTY REQD	PART OR IDENTIFYING NO	NOMENCLATURE OR DESCRIPTION	DRAWING OR SPECIFICATION	FSCM NO	TYCO PART NO	MATERIAL OR NOTE
8	1	47912-011	LABEL - MAIN TERMINAL			1616967-7	
7	1	47912-003	LABEL - TERMINAL			2-1616960-1	
6	6	51807-034	LOCKWASHER, 1/4 SPLIT			3-1616360-0	
5	6	51703-064	WASHER FLAT 1/2 X 17/64 X .032			6-1616358-7	
4	6	50407-364	NUT 1/4-28 X 7/16 X 3/16 HEX			2-1616338-3	
3	1	47912-002	LABEL - WIRING DIAGRAM			2-1616960-0	
2	1	47912-010	LABEL-NAME PLATE			1616967-6	
1	1	47776-030	CONTACTOR ASSEMBLY-PRIMARY			2-1616948-1	

UNLESS OTHERWISE SPECIFIED DIMENSIONS ARE IN INCHES TOLERANCES ON

2 PL DEC.	3 PL DEC.	ANGLES
± .05	± .015	± 1°

DR BY	EPW	05/07/01
CHK BY	JMK	06/11/09
ENGR	JMK	06/11/09
MFG	MFG	
SIZE A	CODE IDENT 74063	
SCALE 3/5	SHEET 1 OF 1	

TE Hartman™ Division 175 N. DIAMOND STREET MANSFIELD, OHIO 44902

CONTACTOR 3PST NO
240A 240/416 VAC

DWG NO. SA136F

REF TE PN 1616948-7

Компания «ЭлектроПласт» предлагает заключение долгосрочных отношений при поставках импортных электронных компонентов на взаимовыгодных условиях!

Наши преимущества:

- Оперативные поставки широкого спектра электронных компонентов отечественного и импортного производства напрямую от производителей и с крупнейших мировых складов;
- Поставка более 17-ти миллионов наименований электронных компонентов;
- Поставка сложных, дефицитных, либо снятых с производства позиций;
- Оперативные сроки поставки под заказ (от 5 рабочих дней);
- Экспресс доставка в любую точку России;
- Техническая поддержка проекта, помощь в подборе аналогов, поставка прототипов;
- Система менеджмента качества сертифицирована по Международному стандарту ISO 9001;
- Лицензия ФСБ на осуществление работ с использованием сведений, составляющих государственную тайну;
- Поставка специализированных компонентов (Xilinx, Altera, Analog Devices, Intersil, Interpoint, Microsemi, Aeroflex, Peregrine, Syfer, Eurofarad, Texas Instrument, Miteq, Cobham, E2V, MA-COM, Hittite, Mini-Circuits,General Dynamics и др.);

Помимо этого, одним из направлений компании «ЭлектроПласт» является направление «Источники питания». Мы предлагаем Вам помощь Конструкторского отдела:

- Подбор оптимального решения, техническое обоснование при выборе компонента;
- Подбор аналогов;
- Консультации по применению компонента;
- Поставка образцов и прототипов;
- Техническая поддержка проекта;
- Защита от снятия компонента с производства.

Как с нами связаться

Телефон: 8 (812) 309 58 32 (многоканальный)
Факс: 8 (812) 320-02-42
Электронная почта: org@eplast1.ru
Адрес: 198099, г. Санкт-Петербург, ул. Калинина, дом 2, корпус 4, литера А.